LLCDI1802

GB	18 VOLT COMPACT HAMMER DRILL DRIVER	USER'S MANUAL 1
FR	PERCEUSE/VISSEUSE COMPACTE À PERCUSSION 18 VOLTS	MANUEL D'UTILISATION 6
DE	18 VOLT KOMPAKT SCHLAGBOHRSCHRAUBER	BEDIENUNGSANLEITUNG 12
ES	ROTOMARTILLO/TALADRO/DESTORNILLADOR DE 18 VOLT	MANUAL DE UTILIZACIÓN 19
IT	TRAPANO A PERCUSSIONE COMPATTO DA 18 VOLT	MANUALE D'USO 25
NL	18 VOLT COMPACTE HAMERBOORMACHINE	GEBRUIKERSHANDLEIDING 31
PT	MARTELO PERFURADOR COMPACTO DE 18 VOLTS	MANUAL DE UTILIZAÇÃO 37
DK	KOMPAKT 18 VOLT SLAGBORE-/SKRUEMASKINE	BRUGERVEJLEDNING 43
SE	18 VOLT KOMPAKT SLAGBORRMASKIN	INSTRUKTIONSBOK 49
FI	18 VOLTIN KOMPAKTI ISKUPORAKONE	KÄYTTÄJÄN KÄSIKIRJA 55
NO	18-VOLT KOMPAKT SLAGDRILL	BRUKSANVISNING 60
RU	КОМПАКТНАЯ УДАРНАЯ ДРЕЛЬ-ШУРУПОВЕРТ, 18 ВОЛЬТ	РУКОВОДСТВО ПО ЭКСПЛУАТАЦИИ 65
PL	PODRĘCZNA WIERTARKO-WKRĘTARKA UDAROWA 18 V	INSTRUKCJA OBSŁUGI 71
CZ	18 VOLTOVÝ KOMPAKTNÍ PŘÍKLEPOVÝ VRTACÍ ŠROUBOVÁK	NÁVOD K OBSLUZE 77
HU	18 VOLTOS KOMPAKT ÜTVEFÚRÓ-CSAVARBEHAJTÓ	HASZNÁLATI ÚTMUTATÓ 83
RO	CIOCAN PERFORATOR COMPACT 18 VOLȚI	MANUAL DE UTILIZARE 89
LV	18 V KOMPAKTAIS PERFORATORS/SKRŪVGRIEZIS	LIETOTĀJA ROKASGRĀMATA 95
LT	18 V KOMPAKTINIS PLAKTUKAS / GRĄŽTAS / SUKTUVAS	NAUDOJIMO VADOVAS 101
EE	KOMPAKTLÖÖKTRELL-KRUVIKEERAJA 18 VOLTI	KASUTAJAJUHEND 106
HR	KOMPAKTNA UDARNA BUŠILICA OD 18 V	KORISNIČKI PRIRUČNIK 111
SI	18-VOLTNI KOMPAKTNI UDARNI VRTALNIK	UPORABNIŠKI PRIROČNIK 116
SK	18 V KOMPAKTNÉ VŔTACIE KLADIVOSO SKRUTKOVAČOM	NÁVOD NA POUŽITIE 121
GR	COMPACT ΣΦΥΡΟ-ΔΡΕΠΑΝΟΚΑΤΣΑΒΙΔΟ 18 VOLT	ΟΔΗΓΙΕΣ ΧΡΗΣΗΣ 127
TR	18 VOLT KOMPAKT DARBELİ MATKAP TORNAVİDA	KULLANiM KILAVUZU 133

GB ORIGINAL INSTRUCTIONS **FR** TRADUCTION DES INSTRUCTIONS ORIGINALES **DE** ÜBERSETZUNG DER ORIGINALANLEITUNG **ES** TRADUCCIÓN DE LAS INSTRUCCIONES ORIGINALES **IT** TRADUZIONE DELLE ISTRUZIONI ORIGINALI **NL** VERTALING VAN DE ORIGINELE INSTRUCTIES **PT** TRADUÇÃO DAS INSTRUÇÕES ORIGINAIS **DK** OVERSÆTTELSE AF DE ORIGINALE INSTRUKTIONER **SE** ÖVERSÄTTNING AV DE URSPRUNGLIGA INSTRUKTIONERNA **FI** ALKUPERÄISTEN OHJEIDEN SUOMENNOS **NO** OVERSETTELSE AV DE ORIGINALE INSTRUKSJONENE **RU** ПЕРЕВОД ОРИГИНАЛЬНЫХ ИНСТРУКЦИЙ **PL** TŁUMACZENIE INSTRUKCJI ORYGINALNEJ **CZ** PŘEKLAD ORIGINÁLNÍCH POKYNŮ **HU** AZ EREDETI ÚTMUTATÓ FORDÍTÁSA **RO** TRADUCEREA INSTRUCȚIUNILOR ORIGINALE **LV** TULKOTS NO ORIĢINĀLĀS INSTRUKCIJAS **LT** ORIGINALIŲ INSTRUKCIJŲ VERTIMAS **EE** ORIGINAALJUHENDI TÕLGE **HR** PRIJEVOD ORIGINALNIH UPUTA **SI** PREVOD ORIGINALNIH NAVODIL **SK** PREKLAD POKYNOV V ORIGINÁLI **GR** μΕΤΑΦΡΑΣΗ ΤΩΝ ΠΡΩΤΟΤΥΠΩΝ ΟΔΗΓΙΩΝ **TR** ORIJINAL TALIMATLARIN TERCÜMESI

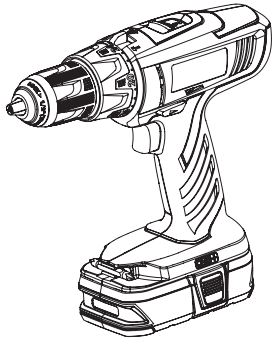

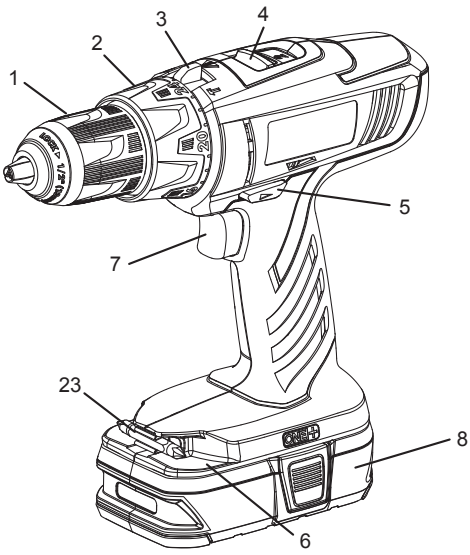

Fig. 1

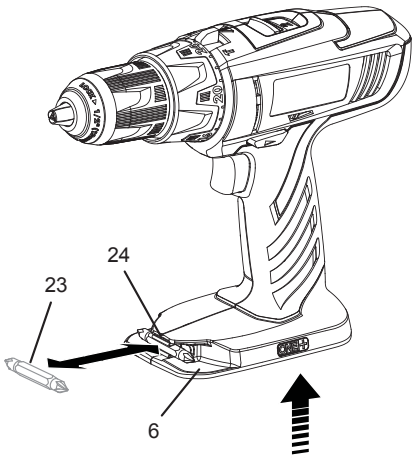

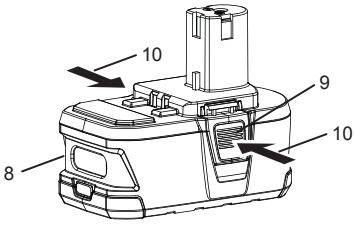

Fig. 2

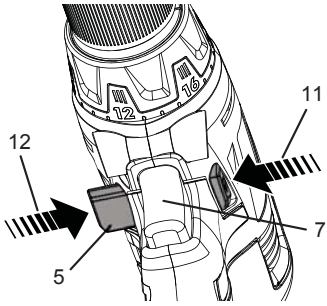

Fig. 3

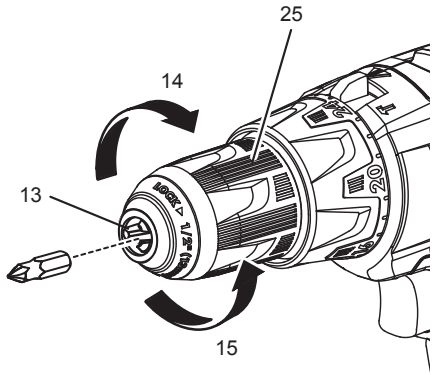

Fig. 4

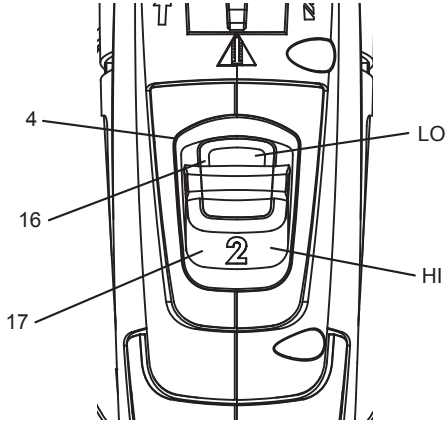

Fig. 5

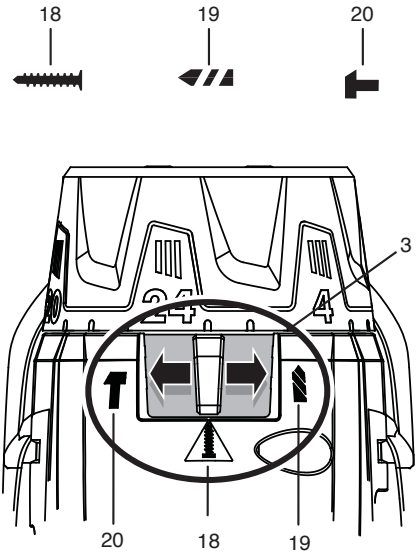

Fig. 6

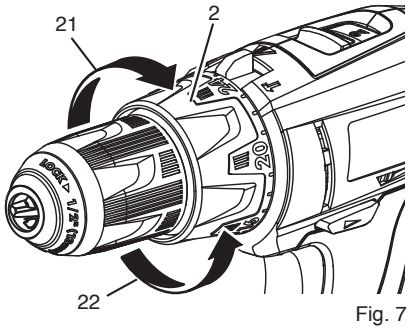

Fig. 7

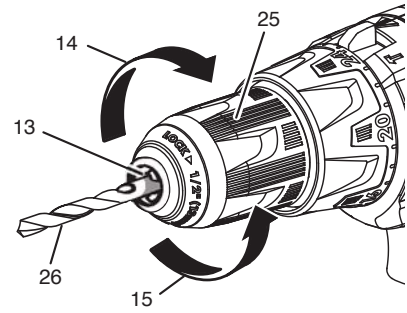

Fig. 8

Important!	It is essential that you read the instructions in this manual before operating this machine.
Attention !	Il est indispensable que vous lisiez les instructions contenues dans ce manuel avant la mise en service de l'appareil.
Achtung!	Bitte lesen Sie unbedingt vor Inbetriebnahme die Hinweise dieser Bedienungsanleitung.
¡Atención!	Es imprescindible que lea las instrucciones de este manual antes de la puesta en servicio.
Attenzione!	Prima di procedere alla messa in funzione, è indispensabile leggere attentamente le istruzioni contenute nel manuale.
Let op !	Het is van essentieel belang dat u de instructies in deze gebruiksaanwijzing leest vooraleer u dit toestel in gebruik neemt.
Atenção!	É indispensável que leia as instruções deste manual antes de utilizar a máquina.
OBS!	Denne brugsanvisning skal læses igennem inden ibrugtagning.
Observera!	Det är nödvändigt att läsa instruktionerna i denna bruksanvisning innan användning.
Huomio!	On ehdottoman välttämätöntä lukea tässä käyttöohjeessa annetut ohjeet ennen käyttöönottoa.
Advarsel!	Det er meget viktig at du leser denne brukerveiledningen før du tar maskinen i bruk.
Внимание!	Перед сборкой и запуском инструмента необходимо прочесть инструкции из настоящего руководства.
Uwaga!	Przed przystąpieniem do użytkowania tego urządzenia, należy koniecznie zapoznać się z zaleceniami zawartymi w niniejszym podręczniku.
Důležité upozornění!	Nepoužívejte tento přístroj dříve, než si přečtete pokyny uvedené v tomto návodu.
Figyelem!	Feltétlenül fontos, hogy a jelen használati útmutatóban foglalt előírásokat az üzembe helyezés előtt elolvassa!
Atenţie!	Este esenţial să citiţi instrucţiunile din acest manual înainte de operarea acestui aparat.
Uzmanību!	Svarīgi, lai jūs pirms mašīnas darbināšanas izlasītu instrukcijas šajā rokasgrāmatā.
Dėmesio!	Prieš pradėdami eksploatuoti šį prietaisą, svarbu, kad perskaitytumėte šiose instrukcijose pateiktus nurodymus.
Tähtis!	Enne trelli kasutama hakkamist tuleb käesolevas juhendis esitatud juhised kindlasti läbi lugeda.
Upozorenje!	Neophodno je da pročitate ove upute prije uporabe ovog uređaja.
Pomembno!	Pred uporabo tega stroja, obvezno preberite navodila iz tega priročnika.
Dôležité!	Pre prácou s týmto zariadením je dôležité, by ste si prečítali pokyny v tomto návode.
Προσοχή!	Είναι απαραίτητο να διαβάσετε τις συστάσεις των οδηγιών αυτών πριν και τη θέση σε λειτουργία.
Dikkat!	Cihazın çalıştırılmasından önce bu kılavuzda bulunan talimatları okumanız zorunludur.

Subject to technical modifications / Sous réserve de modifications techniques /Technische Änderungen vorbehalten /
Sujeto a modificaciones técnicas / Con riserva di eventuali modifiche tecniche /Technische wijzigingen voorbehouden /
Com reserva de modificações técnicas / Med forbehold for tekniske ændringer / Med förbehåll för tekniska ändringar /
Tekniset muutokset varataan / Med forbehold om tekniske endringer / Могут быть внесены технические изменения /
Z zastrzeżeniem modyfikacji technicznych / Změny technických údajů vyhrazeny / A műszaki módosítás jogát fenntartjuk /
Sub rezerva modificaţiilor tehnice / Paturam tiesības mainīt tehniskos raksturlielumus / Pasiliekant teisę daryti techninius pakeitimus /
Tehnilised muudatused võimalikud /Podložno tehničkim promjenama /Tehnične spremembe dopuščene/
Technické zmeny vyhradené / Υπό την επιφύλαξη τεχνικών τροποποιήσεων / Teknik değişiklik hakkı saklıdır

English

SPECIAL SAFETY RULES

- **Wear ear protectors.** Exposure to noise can cause hearing loss.
- **Use auxiliary handle(s), if supplied with the tool.** Loss of control can cause personal injury.
- **Hold power tool by insulated gripping surfaces, when performing an operation where the cutting accessory may contact hidden wiring.** Cutting accessory contacting a «live» wire may make exposed metal parts of the power tool «live» and could give the operator an electric shock.

DESCRIPTION

1. Keyless chuck
2. Torque adjustment ring
3. Quick mode selector
4. Two-speed gear train
5. Rotation selector (forward/reverse/center lock)
6. Bit storage
7. Switch trigger
8. Battery pack (Not included)
9. Latches
10. Depress latches to release battery pack
11. Reverse
12. Forward
13. Chuck jaws
14. Lock (tighten)
15. Unlock (release)
16. Low speed
17. High speed
18. Drive mode
19. Drill mode
20. Hammer mode
21. To increase torque
22. To decrease torque
23. Bit
24. Bit holder
25. Chuck sleeve
26. Drill bit

SPECIFICATIONS

Voltage 18	V ⎓
Chuck 2-13	mm
Switch V	ariable speed
No load speed (Drill mode):	
-Lo speed	0-400 min^{-1}
-Hi speed	0-1550 min^{-1}
Hammer speed (Blows per minute):	
-Lo speed	0-5200 min^{-1}
-Hi speed	0-20150 min^{-1}
Max. torque	40 Nm
Weight (not incl. battery pack)	1.38 Kg

MODEL	COMPATIBLE BATTERY PACK	COMPATIBLE CHARGER
LLCDI1802	**BPL-1820** **BPL-1815**	**BCL-1800** **BCS618** **BCL1418** **BCL14181H** **BCL14183H**
	BPP-1815 **BPP-1815M** **BPP-1817** **BPP-1817M**	**BC-1815S** **BC-1800** **BCL-1800** **BCS618** **BCL1418** **BCL14181H** **BCL14183H**

English

OPERATION

WARNING
Do not allow familiarity with products to make you careless. Remember that a careless fr action of a second is sufficient to inflict serious injury.

WARNING
Always wear safety goggles or saf ety glasses with side shields when operating products. Failure to do so could result in objects being thro wn into your eyes, resulting in possible serious injury.

WARNING
Do not use an y attachments or accessor ies not recommended b y the man ufacturer of this product. The use of attachments or accessor ies not recommended can result in ser ious personal injury.

APPLICATIONS

You may use this product for the purposes listed below:

- Drilling in all types of wood products (lumber, plywood, panelling, composition board, and hard board)
- Drilling in ceramics, plastics, fiberglass, and laminates
- Drilling in metals
- Driving screws
- Hammer drilling in concrete, brick, or other masonry

This product will accept R YOBI One+ 18 V lithium-ion battery packs and R YOBI One+ 18 V nickel-cadmium battery packs.

BATTERY PROTECTION FEATURES

RYOBI 18 V lithium-ion batter ies are designed with features that protect the lithium-ion cells and maximiz e battery life. Under some oper ating conditions , these built-in features may cause the batter y and the tool it is powering to act differently from nickel-cadmium batteries. During some applications , the batter y electronics ma y signal the batter y to shut do wn, and cause the tool to stop r unning. To reset the batter y and tool, release the trigger and resume normal operation.

NOTE: To prevent fur ther shut do wn of the batter y, avoid forcing the tool.

If releasing the tr igger does not reset the batter y and tool, the batter y pack is depleted. If depleted, the batter y pack will begin charging when placed on the lithium-ion charger.

TO INSTALL BATTERY PACK

See Figure 2.

- Lock the switch trigger by placing the rotation selector in the center position.
- Place the battery pack on the tool.
- Make sure the latches on each side of the batter y pack snap into place and the batter y pack is secured on the tool before beginning operation.

WARNING
Always remove battery pack from your tool when you are assemb ling par ts, making adjustments , cleaning, or when not in use . Remo ving batter y pack will pre vent accidental star ting that could cause serious personal injury.

TO REMOVE BATTERY PACK

See Figure 2.

- Lock the switch trigger by placing the rotation selector in the center position.
- Depress the latches on the side of battery pack.
- Remove the battery pack from the tool.

WARNING
Battery tools are alw ays in oper ating condition. Therefore, switch should alw ays be loc ked when not in use or carrying at your side.

SWITCH TRIGGER

See Figure 3.

- To turn the drill **ON**, depress the switch trigger.
- To turn it **OFF**, release the switch trigger.

VARIABLE SPEED

The v ariable speed s witch tr igger deliv ers higher speed and torque with increased tr igger pressure and lo wer speed with decreased trigger pressure.

NOTE: You might hear a whistling or r inging noise from the s witch dur ing use . Do not be concer ned; this is a normal part of the switch function.

ROTATION SELECTOR

(FORWARD/REVERSE/CENTER LOCK)

See Figure 3.

The bit rotation is re versible and is controlled b y a selector located abo ve the s witch tr igger. With the dr ill held in nor mal oper ating position, the rotation selector should be positioned to the left of the s witch tr igger for forward drilling. The drilling direction is reversed when the selector is to the right of the switch trigger.

Setting the switch trigger in the **OFF** (center lock) position helps reduce the possibility of accidental star ting when not in use.

CAUTION:
To prevent gear damage , always allow the chuck to come to a complete stop bef ore changing the direction of rotation.

To stop the dr ill, release the s witch tr igger and allo w the chuck to come to a complete stop.

English

OPERATION

NOTE: The drill will not run unless the rotation selector is pushed fully to the left or right.

Avoid running the drill at low speeds for extended periods of time. Running at low speeds under constant usage may cause the drill to become overheated. If this occurs, cool the drill by running it without a load and at full speed.

INTERNAL SPINDLE LOCK

The internal spindle lock allows the user single-handed control of chuck adjustments and bit changes. Squeezing the chuck body stops the chuck jaws from turning. For bit changes and chuck adjustments, squeeze the chuck body and turn.

KEYLESS CHUCK

See Figure 4.

The drill has a keyless chuck to tighten or release drill bits in the chuck jaws. The arrows on the chuck indicate which direction to rotate the chuck body in order to **LOCK** (tighten) or **UNLOCK** (release) the drill bit.

WARNING

Do not hold the chuck with one hand and use the power of the drill to tighten the chuck jaws on the drill bit. The chuck body could slip in your hand, or your hand could slip and come in contact with the rotating drill bit. This could cause an accident resulting in serious personal injury.

TWO-SPEED GEAR TRAIN (HI-LO)

See Figure 5.

The drill has a two-speed gear train designed for drilling or driving at **LO (1)** or **HI (2)** speeds. A slide switch is located on top of the drill to select either **LO (1)** or **HI (2)** speed. When using drill in the **LO (1)** speed range, speed will decrease and unit will have more power and torque. When using drill in the **HI (2)** speed range, speed will increase and unit will have less power and torque. Use **LO (1)** speed for high power and torque applications and **HI (2)** speed for fast drilling or driving applications.

NOTE: If you have difficulty changing from one gear range to the other, turn the chuck by hand until the gears engage.

CAUTION:

Never change gears while the tool is running. Failure to obey this caution could result in serious damage to the drill.

QUICK MODE SELECTOR

See Figure 6.

The Quick Mode Selector allows you to quickly switch from drill mode to drive mode.

In general, drill mode should be used for drilling and other heavy duty applications. Drive mode should be used for driving screws. Hammer mode should be used for impact drilling.

SELECTING DRIVE OR DRILL SETTING

See Figure 5-6.

Using the chart below, choose correct speed and mode the type of bit, fastener, and material you will be using.

- Choose your **APPLICATION**
- Choose the correct **SPEED: (1/LOW or 2/HIGH)**
- Choose the correct **MODE: (DRIVE, DRILL, OR HAMMER)**

1. APPLICATION	2. SPEED	3. MODE
• Lag screws up to 9.5 mm dia. by 38.1 mm long • Hole saw up to 50.8 mm • Spade bits up to 38.1 mm • Drill bits up to 12.7 mm • Drilling into metal • Concrete screws	1/LOW	DRILL MODE (TORQUE ADJUSMENT NOT ACTIVE)
	2/HIGH	
• Drill bits up to 6.4 mm • Deck or wood screws up to 76.2 mm long • Self tapping screws	1/LOW	DRIVE MODE
• Deck or wood screws up to 76.2 mm long • Small screws or delicate work that requires more control	2/HIGH	
• Masonry bit up to 12.7 mm	1/LOW	HAMMER MODE (TORQUE ADJUSMENT NOT ACTIVE)
	2/HIGH	

English

OPERATION

TORQUE ADJUSTMENT

See Figure 7.

When using the drill-driver for various driving applications, it becomes necessary to increase or decrease the torque in order to help prevent the possibility of damaging screw heads, threads, workpiece, etc. In general, torque intensity should correspond to the screw diameter. If the torque is too high or the screws too small, the screws may be damaged or broken.

The torque is adjusted by rotating the torque adjustment ring.

The torque is greater when the torque adjustment ring is set on a higher setting. The torque is less when the torque adjustment ring is set on a lower setting.

The proper setting depends on the type of material and the size of screw you are using.

BIT STORAGE

See Figure 2.

When not in use, bits provided with the drill can be placed in the storage areas located on the base of the drill.

INSTALLING BITS

See Figure 8.

- Lock the switch trigger by placing the rotation selector in the center position.
- Open or close the chuck jaws to a point where the opening is slightly larger than the bit size you intend to use. Also, raise the front of the drill slightly to keep the bit from falling out of the chuck jaws.
- Insert the drill bit.
- Tighten the chuck jaws on the drill bit.

WARNING:

Make sure to insert the drill bit straight into the chuck jaws. Do not insert the drill bit into the chuck jaws at an angle then tighten. This could cause the drill bit to be thrown from the drill, resulting in possible serious personal injury or damage to the chuck.

NOTE: Rotate the chuck body in the direction of the arrow marked **LOCK** to tighten the chuck jaws. Do not use a wrench to tighten or loosen the chuck jaws.

REMOVING BITS

See Figure 8.

- Lock the switch trigger by placing the rotation selector in the center position.
- Open the chuck jaws.

  NOTE: Rotate the chuck body in the direction of the arrow marked **UNLOCK** to loosen the chuck jaws. Do not use a wrench to tighten or loosen the chuck jaws.
- Remove the drill bit.

DRILLING

- Check the rotation selector for the correct setting (forward or reverse).
- Secure the material to be drilled in a vise or with clamps to keep it from turning as the drill bit rotates.
- Hold the drill firmly and place the bit at the point to be drilled.

English

OPERATION

- Depress the switch trigger to start the drill.
- Move the dr ill bit into the w orkpiece, applying only enough pressure to keep the bit cutting. Do not force the drill or apply side pressure to elongate a hole . Let the tool do the work.

WARNING:
Be prepared f or binding at bit breakthrough. When these situations occur, drill has a tendency to g rab and kic k opposite to the direction of rotation and could cause loss of control when breaking through mater ial. If not prepared, this loss of control can result in possib le ser ious injury.

- When dr illing hard, smooth surf aces, use a center punch to mar k the desired hole location. This will prevent the drill bit from slipping off-center as the hole is started.
- When dr illing metals, use a light oil on the dr ill bit to keep it from overheating. The oil will prolong the life of the bit and increase the drilling action.
- If the bit jams in the workpiece or if the drill stalls, stop the tool immediately . Remo ve the bit from the workpiece and determine the reason for jamming.

NOTE: This dr ill has an electr ic br ake. When the s witch trigger is released, the chuc k stops tur ning. When the brake is functioning proper ly, spar ks will be visib le through the vent slots on the housing. This is nor mal and is the action of the brake.

MAINTENANCE

WARNING
When ser vicing, use only identical R YOBI replacement par ts. Use of an y other par ts ma y create a hazard or cause product damage.

Avoid using solv ents when cleaning plastic par ts. Most plastics are susceptib le to damage from v arious types of commercial solvents and ma y be damaged b y their use . Use clean cloths to remove dirt, dust, oil, grease, etc.

WARNING
Do not at an y time let br ake fluids , gasoline , petroleumbased products , penetr ating oils , etc., come in contact with plastic parts. Chemicals can damage, w eaken or destro y plastic which ma y result in serious personal injury.

Do not abuse power tools. Abusive practices can damage tool as well as workpiece.

WARNING
Do not attempt to modify this tool or create accessories n ot r ecommended f or u se w ith t his tool. Any such alteration or modification is misuse and could result in a hazardous condition leading to possible serious personal injury.

ENVIRONMENTAL PROTECTION

Recycle raw materials instead of disposing as w aste. The machine , accesso r ies and p a c k a g i n g s h o u l d b e s o r t e d f o r environmental-friendly recycling.

SYMBOLS

	Safety Alert
V	Volts
min^{-1}	Revolutions or reciprocations per minute
⎓	Direct current
CE	CE Conformity
	Please read the instructions carefully before starting the machine.
	Recycle unwanted
	Waste electr ical products should not be disposed of with household waste. Please recycle where f acilities exist. Check with y our Local Authority or retailer for recycling advice.

Français

RÈGLES PARTICULIÈRES DE SÉCURITÉ

- **Portez une protection auditive lors de l'utilisation d'une perceuse à percussion.** L'exposition au br uit peut provoquer des pertes d'audition.
- **Utilisez la poignée auxiliaire fournie avec l'outil.** Une perte de contrôle peut entraîner des blessures.
- **Lorsque vous effectuez une opération où l'accessoire de coupe risque d'entrer en contact avec un câble électrique caché, maintenez l'outil par ses surfaces isolées.** Un accessoire de coupe qui entre en contact a vec un câble «sous tension» est susceptible de véhiculer le cour ant électrique vers les parties métalliques de l'outil et de pro voquer un choc électrique à l'opérateur.

DESCRIPTION

1. Mandrin auto-serrant
2. Bague de réglage du couple
3. Sélecteur rapide de mode
4. Démultiplication à deux vitesses mécaniques
5. Sélecteur de rotation (Avant/Arrière/Verrouillage central)
6. Logement pour forets
7. Gâchette-interrupteur
8. Pack batterie (non compris)
9. Languettes
10. Appuyez sur les languettes pour retirer le pack batterie
11. Arrière
12. Avant
13. Mors du mandrin
14. Verrouillage (serrage)
15. Déverrouillage (desserrage)
16. Vitesse lente
17. Vitesse rapide
18. Mode vissage
19. Mode perçage
20. Mode percussion
21. Pour augmenter le couple
22. Pour diminuer le couple
23. Embout de vissage
24. Logement d'embout de vissage
25. Bague du mandrin
26. Foret

CARACTÉRISTIQUES TECHNIQUES

Tension 18	V ⎓
Mandrin 2-13	mm
Interrupteur Vitesse	variable
Vitesse à vide (Mode perçage):	
-Vitesse lente	0-400 min^{-1}
-Vitesse rapide	0-1550 min^{-1}

Français

CARACTÉRISTIQUES TECHNIQUES

Fréquence de burinage (Coups par minute):
-Vitesse lente 0-5200 min^{-1}
-Vitesse rapide 0-20150 min^{-1}
Couple maxi. 40 Nm
Poids (sans pack batterie) 1.38 Kg

MODÈLE	BATTERIE (non fournie)	CHARGEUR (non fournie)
LLCDI1802	**BPL-1820** **BPL-1815**	**BCL-1800** **BCS618** **BCL1418** **BCL14181H** **BCL14183H**
	BPP-1815 **BPP-1815M** **BPP-1817** **BPP-1817M**	**BCL-1800** **BCS618** **BCL1418** **BCL14181H** **BCL14183H** **BC-1815S** **BC-1800**

UTILISATION

AVERTISSEMENT
Ne relâchez pas votre vigilance une fois familiarisé avec votre outil. N'oubliez jamais qu'il suffit d'une seconde d'inattention pour vous blesser gravement.

AVERTISSEMENT
Portez toujours des lunettes de sécurité ou des lunettes de protection munies d'écrans latéraux lorsque vous utilisez des outils. Le non-respect de cette consigne peut entraîner la projection de corps étrangers dans vos yeux et provoquer des lésions oculaires graves.

AVERTISSEMENT
N'utilisez pas de pièces ou accessoires autres que ceux recommandés par le fabricant pour cet outil. L'utilisation de pièces ou accessoires non recommandés peut entraîner des risques de blessures graves.

APPLICATIONS
Vous pouvez utiliser ce produit pour les applications suivantes:

- Perçage dans toutes sortes d'éléments en bois (planches, contre-plaqué, lambris, panneaux de particules, et panneaux durs)
- Perçage dans la céramique, les plastiques, la fibre de verre, et le stratifié
- Perçage dans le métal
- Vissage
- Perçage avec burinage dans le béton, la brique, ou autres éléments de maçonnerie

Cet outil accepte les packs batterie 18 V Lithium-Ion Ryobi One+ et les packs batterie 18 v Cadmium-Nickel Ryobi One+.

SYSTÈME DE PROTECTION DE LA BATTERIE (LITHIUM-ION)
Les batteries lithium-ion 18 V de Ryobi sont équipées d'un système de protection intégré qui augmente leur durée de vie. Toutefois, ce système de protection peut amener la batterie et l'outil à s'arrêter, ce qui n'est pas le cas des batteries nickel-cadmium.
Dans certaines conditions d'utilisation, le dispositif électronique de la batterie provoque l'arrêt de la batterie et entraîne donc celui de l'outil. Pour réinitialiser la batterie et l'outil, relâchez la gâchette puis reprenez normalement votre travail.
REMARQUE : pour éviter que la batterie ne s'arrête, évitez d'utiliser votre outil de façon abusive.
Si après avoir relâché la gâchette, la batterie et l'outil ne se réinitialisent pas, cela signifie que la batterie est complètement déchargée. Pour recharger la batterie, insérez-la dans le chargeur de batteries lithium-ion.

MISE EN PLACE DU PACK BATTERIE
Voir Figure 2.

- Verrouillez la gâchette-interrupteur en mettant le sélecteur de sens de rotation en position centrale.
- Mettez le pack batterie en place dans l'outil.
- Assurez-vous que les languettes de chaque côté du pack batterie se verrouillent bien et que le pack batterie est bien en place dans le chargeur avant de commencer l'opération.

AVERTISSEMENT
Retirez toujours le pack batterie de votre outil lorsque vous-y montez des accessoires, lorsque vous effectuez des réglages, lorsque vous le nettoyez ou lorsque vous ne l'utilisez pas. Le retrait du pack batterie évitera les mises en marche accidentelles qui pourraient entraîner de graves blessures.

RETRAIT DU PACK BATTERIE
Voir Figure 2.

- Verrouillez la gâchette-interrupteur en mettant le sélecteur de sens de rotation en position centrale.
- Appuyez sur les languettes de chaque côté du pack batterie.
- Retirez le pack batterie de l'outil.

Français

UTILISATION

AVERTISSEMENT
Les appareils alimentés par batterie sont toujours prêts à fonctionner.

Il convient donc que l'interrupteur soit toujours verrouillé lorsque vous n'utilisez pas l'outil ou lorsque vous le transportez près de vous.

GÂCHETTE-INTERRUPTEUR
Voir Figure 3.
- Pour mettre la perceuse en **MARCHE**, appuyez sur la gâchette-interrupteur.
- Pour **l'ARRÊTER**, relâchez la gâchette-interrupteur.

VITESSE VARIABLE
La gâchette-interrupteur délivre une plus grande puissante lorsque l'on exerce une plus forte pression sur elle, et une plus faible puissance lorsque la pression est plus légère.
NOTE: L'interrupteur est susceptible d'émettre un sifflement pendant utilisation. Ne vous alarmez pas; cela fait partie de son fonctionnement normal.

SÉLECTEUR DE ROTATION (AVANT/ARRIÈRE/VERROUILLAGE CENTRAL)
Voir Figure 3.
Le sens de rotation de l'embout est réversible et se contrôle à l'aide d'un sélecteur situé au dessus de la gâchette-interrupteur. Lorsque la perceuse est tenue en position normale d'utilisation, le sélecteur de sens de rotation doit être positionné vers la gauche de la gâchette-interrupteur pour un perçage vers l'avant. Le sens de rotation est inversé lorsque le sélecteur est positionné à droite de la gâchette-interrupteur.
Le fait de positionner le sélecteur en position **OFF** (verrouillage central) lorsque l'outil n'est pas utilisé aide à réduire les risques de mise en marche accidentelle.

ATTENTION:
Pour éviter d'endommager les engrenages, laissez toujours le mandrin s'arrêter totalement avant de changer le sens de rotation.

Pour arrêter la perceuse, relâchez la gâchette-interrupteur et laissez le mandrin s'arrêter totalement.

NOTE: La perceuse ne fonctionnera que si le sélecteur de rotation est positionné complètement sur la gauche ou complètement sur la droite.
Evitez de faire fonctionner la perceuse à basse vitesse pendant de longues périodes de temps. Un fonctionnement prolongé à basse vitesse peut entraîner une surchauffe de la perceuse. Si cela arrivait, refroidissez la perceuse en la faisant fonctionner à vide et à pleine vitesse.

BLOCAGE DE BROCHE INCORPORÉ
Le blocage de broche incorporé permet à l'utilisateur de régler le mandrin et de changer de foret d'une seule main. Le maintien du corps du mandrin arrête la rotation des mors du mandrin. Pour changer de foret ou d'embout et pour régler le mandrin, maintenez le corps du mandrin et tournez.

MANDRIN AUTOSERRANT
Voir Figure 4.
Votre perceuse-visseuse est équipée d'un mandrin autoserrant permettant de fixer facilement des forets dans la mâchoire du mandrin ou de les en retirer. Les flèches figurant sur le mandrin indiquent la direction dans laquelle le mandrin doit être tourné pour **FIXER** (serrer) ou **RETIRER** (desserrer) le foret.

AVERTISSEMENT
Ne tentez pas de fixer un foret / embout en tenant le mandrin d'une main et en faisant démarrer la perceuse-visseuse pour serrer la mâchoire du mandrin. Le mandrin pourrait glisser dans votre main ou votre main pourrait déraper et entrer en contact avec le foret / l'embout en rotation, ce qui pourrait entraîner un accident et des blessures corporelles graves.

SÉLECTEUR DE VITESSE MÉCANIQUE À DEUX POSITIONS (HI-LO)
Voir figure 5.
Cette perceuse est équipée de deux vitesses mécaniques permettant de percer ou de visser en vitesse lente (**LO (1)**) ou rapide (**HI (2)**). Un commutateur à glissière se trouve sur le dessus de la perceuse et permet de sélectionner la vitesse lente ou la vitesse rapide LO (1) ou HI (2). Lorsque vous utilisez la perceuse en position LO (1), la vitesse est réduite et le couple ainsi que la puissance sont augmentés.
Lorsque vous utilisez la perceuse en position HI (2), la vitesse est augmentée et le couple ainsi que la puissance sont diminués. Utilisez la vitesse LO (1) pour les applications demandant une forte puissance et un couple élevé, et la vitesse HI (2) pour des opérations de perçage et de vissage rapides.

NOTE: Si vous avez du mal à passer d'une vitesse à l'autre, faites tourner le mandrin à la main jusqu'à ce que la vitesse s'enclenche.

ATTENTION:
Ne changez jamais de vitesse lorsque l'outil est en fonctionnement.
Le non respect de cet avertissement peut entraîner de graves dommages à la perceuse.

Français

UTILISATION

SÉLECTEUR RAPIDE DE MODE

Voir Figure 6.

Le sélecteur rapide de mode vous permet de passer rapidement du mode perceuse au mode visseuse ou au mode percussion, ou inversement.

De façon générale, le mode perceuse doit être utilisé pour percer et réaliser des travaux difficiles. Le mode visseuse sert à visser, et le mode percussion à effectuer des perçages à percussion.

SÉLECTION DES RÉGLAGES DE VISSAGE OU DE PERÇAGE

Voir Figures 5-6.

A l'aide du tableau ci-dessous, choisissez la vitesse et le mode adaptés à l'embout, au foret et au matériau que vous utiliserez.

- Choisissez votre **APPLICATION**
- Choisissez la **VITESSE** correcte**: (1/BASSE ou 2/HAUTE)**
- Choisissez le **MODE** correct: **(VISSAGE, PERÇAGE, OU PERCUSSION)**

1. APPLICATION	2. VITESSE	3. MODE
• Grandes vis jusqu'à 9.5 mm de diamètre et 38.1 mm de longueur • Scie cloche jusqu'à 50.8 mm de diamètre • Forets à ailettes jusqu'à 38.1 mm de large • Forets jusqu'à 12.7 mm de diamètre • Perçage dans le métal • Vis de scellement	1/BASSE	MODE PERÇAGE (SANS LIMITEUR DE COUPLE) 
	2/HAUTE	
• Forets jusqu'à 6.4 mm de diamètre • Vis à bois jusqu'à 76.2 mm de longueur • Vis auto-taraudeuses	1/BASSE	MODE VISSAGE 
• Vis à bois jusqu'à 76.2 mm de longueur • Petites vis ou travail délicat demandant un meilleur contrôlel	2/HAUTE	
• Foret béton jusqu'à 12.7 mm de diamètre	1/BASSE	MODE BURINAGE (SANS LIMITEUR DE COUPLE) 
	2/HAUTE	

RÉGLAGE DU COUPLE

Voir Figure 7.

Lorsque vous utilisez la perceuse-visseuse pour diverses applications, il devient nécessaire d'augmenter ou de diminuer le couple afin d'éviter de risquer d'abîmer les têtes de vis, les filetages, les pièces à usiner, etc. En général, le couple devrait correspondre au diamètre de la vis. Si le couple est trop élevé ou la vis trop petite, la vis risque d'être endommagée ou de se casser.

Le couple se règle en tournant la bague de réglage du couple.

Le couple est plus élevé lorsque la bague de réglage est positionnée sur une plus grande valeur. Le couple est moins élevé lorsque la bague de réglage est positionnée sur une valeur plus basse.

Le bon réglage dépend du type de matériau et de la taille de vis que vous utilisez.

COMPARTIMENT DE RANGEMENT DES EMBOUTS

Voir Figure 2.

Lorsque vous ne les utilisez pas, les embouts de vissage fournis avec votre perceuse-visseuse peuvent être rangés dans le compartiment prévu à cet effet, situé dans la base de la perceuse-visseuse.

Français

UTILISATION

MISE EN PLACE DES FORETS

Voir Figure 8.

- Verrouillez la gâchette-interrupteur en mettant le sélecteur de sens de rotation en position centrale.
- Serrez ou desserrez les mors du mandrin afin que leur ouverture soit légèrement plus grande que la taille du foret que vous comptez utiliser. Faites également légèrement pointer l'avant de la perceuse vers le haut pour éviter que le foret ne s'échappe du mandrin.
- Insérez le foret.
- Serrez les mors du mandrin sur le foret.

AVERTISSEMENT:
Assurez-vous que le foret pénètre bien droit dans les mors du mandrin. Ne serrez pas le mandrin après avoir inséré le foret de travers. Le foret pourrait s'en trouver éjecté de la perceuse et provoquer de graves blessures ou endommager le mandrin.

NOTE: Faites tourner le corps du mandrin dans le sens de la flèche marquée **LOCK** (verrouiller) pour serrer les mors du mandrin. N'utilisez pas de clé pour serrer ou desserrer le mandrin.

RETRAIT DES FORETS

Voir Figure 8.

- Verrouillez la gâchette-interrupteur en mettant le sélecteur de sens de rotation en position centrale.
- Ouvrez les mors du mandrin.

NOTE: Faites tourner le corps du mandrin dans le sens de la flèche marquée **UNLOCK** (déverrouiller) pour desserrer les mors du mandrin. N'utilisez pas de clé pour serrer ou desserrer le mandrin.

- Retirez le foret.

PERÇAGE

- Vérifiez que le sélecteur de sens de rotation est dans la bonne position (avant ou arrière).
- Bloquez la pièce à percer dans un étau ou à l'aide de serre-joints pour l'empêcher de tourner sous l'action du foret.
- Tenez fermement la perceuse et posez le foret à l'endroit du trou à percer.
- Appuyez sur la gâchette-interrupteur pour commencer à percer.
- Faites pénétrer le foret dans la pièce à percer, en n'appliquant que la pression nécessaire pour que le foret continue de couper. Ne forcez pas sur le foret, et n'appliquez pas de pression latérale pour élargir un trou. Laissez l'outil effectuer le travail.

AVERTISSEMENT:
Préparez-vous à la réaction du foret au moment du débouchage.
Lorsque cela se produit, la perceuse a tendance à accrocher et à réagir en direction opposée de la rotation, risquant de provoquer une perte de contrôle au moment du débouchage. Si vous vous laissez surprendre, cette perte de contrôle peut être la cause de graves blessures.

- Pour percer des surfaces dures et lisses, marquez la position du trou à percer à l'aide d'un pointeau. Ceci empêchera que le foret ne dérape hors de l'axe en début de perçage.
- Pour percer les métaux, mettez un peu d'huile fine sur le foret pour éviter qu'il ne surchauffe. L'huile prolongera la durée de vie du foret et augmentera l'efficacité du perçage.
- Au cas où le foret se coincerait dans la pièce à percer ou au cas où la perceuse se bloquerait, arrêtez immédiatement l'outil. Retirez le foret de la pièce à percer et déterminez la cause du blocage.

Français

UTILISATION

NOTE: Cette perceuse est équipée d'un frein électr ique. Lorsque la gâchette-interr upteur est relâchée , le mandrin s'arrête de tour ner. Lorsque le frein f onctionne correctement, des étincelles sont visib les à tr avers les fentes de v entilation du cor ps de la perceuse . Ceci est normal et correspond à l'action du frein.

ENTRETIEN

AVERTISSEMENT:
N'effectuez les répar ations qu'à l'aide de pièces détachées RYOBI identiques. L'utilisation de toute autre pièce détachée représente un danger et peut causer des dommages matériels.

Evitez d'utiliser des solv ants pour netto yer les par ties en plastique. La plupar t des plastiques sont susceptib les d'être endommagés par différents types de solv ants du commerce.
Utilisez des chiff ons propres pour retirer la saleté, les poussières, l'huile, la graisse, etc.

AVERTISSEMENT:
Ne laissez jamais du liquide de frein, de l'essence, des produits pétroliers , des huiles pénétrantes, etc. entrer en co ntact avec les parties en plastique . Les produits chimiques peuvent endommager , aff aiblir ou détr uire les plastiques, ce qui pourr ait entr aîner de g raves blessures.

Ne maltraitez pas les outils électriques. Les pratiques abusives peuvent endommager l'outil ainsi que la pièce à travailler.

AVERTISSEMENT:
Ne tentez pas de modifier cet outil ou de fabriquer des accessoires non recommandés pour l'utilisation avec cet outil. Toute altération ou modification de la sorte constitue un mésusage et peut entraîner des situations r isquées pouvant entraîner de graves blessures.

PROTECTION DE L'ENVIRONNEMENT

Recyclez les matières premières au lieu de les jeter aux ordures ménagères . P our protéger l'en vironnement, l'outil, les accessoires et les emballages doiv ent être triés.

SYMBOLE

	Alerte de Sécurité
V	Volts
min^{-1}	Tours ou coups par minute
⎓	Courant continu
CE	Conformité CE
	Veuillez lire attentiv ement le mode d'emploi avant de démarrer la machine.
	Recyclez les machines électr iques hors d'usage
	Les produits électr iques hors d'usage ne doivent pas être jetés a vec les ordures ménagères. Recyclez-les par l'i ntermédiaire des str uctures disponib les. Contactez les autorité locales pour v ous renseigner sur les conditions de recyclage.

Deutsch

BESONDERE SICHERHEITSVORSCHRIFTEN

- **Tragen Sie bei der Arbeit mit Schlagbohrmaschinen Gehörschutz!** Lärm kann zu Gehörverlust führen.
- **Benutzen Sie die mit dem Werkzeug mitgelieferten Seitengriffe!** Ein Kontrollverlust kann zu Verletzungen führen.
- **Halten Sie das Werkzeug bei Arbeiten bei denen der Schneidaufsatz in Kontakt mit versteckten Drähten geraten könnte an den isolierten Griffteilen fest.** Ein Schneidaufsatz, der mit einem unter Strom stehenden Dr aht in K ontakt gerät kann bewirken, dass freiliegende Metallteile des Werkzeugs ebenfalls unter Strom stehen, w as dem Ben utzer einen Stromschlag versetzen könnte.

BESCHREIBUNG

1. Schnellspannfutter
2. Ring zur Drehmomenteinstellung
3. Schnellwahlschalter
4. 2-Gang Kupplung
5. Wahlschalter für die Drehrichtung (vorwärts/rückwärts/ Mitte Sperre)
6. Bit-Halterung
7. Auslöser
8. Akkupack (nicht im Lieferumfang enthalten)
9. Laschen
10. Zum Lösen des Akkus die Laschen eindrücken
11. Rückwärts
12. Vorwärts
13. Spannbacken
14. Schließen (Festziehen)
15. Öffnen (Lösen)
16. niedrige Geschwindigkeit
17. hohe Geschwindigkeit
18. Schrauben
19. Bohren
20. Schlagbohren
21. Drehmoment erhöhen
22. Drehmoment verringern
23. Bit
24. Bit-Halterung
25. Bohrfuttermanschette
26. Bohrer

TECHNISCHE DATEN

Elektrische Spannung	18 V⎓
Bohrfutter	2-13 mm
Schalter	Variable
Geschwindigkeit	

Deutsch

TECHNISCHE DATEN

Kein Leerlauf (Bohrbetrieb):
-niedrige Geschwindigkeit 0-400 min^{-1}
-hohe Geschwindigkeit 0-1550 min^{-1}
Hammergeschwindigkeit (Schläge pro Minute):
-niedrige Geschwindigkeit 0-5200 min^{-1}
-hohe Geschwindigkeit 0-20150 min^{-1}
Max. Drehmoment 40 Nm
Gewicht (ohne Akkupack) 1,38 Kg

MODELL	AKKU PACK (nicht im Lieferumfang enthalten)	KOMPATIBLES LADEGERÄT (nicht im Lieferumfang enthalten)
LLCDI1802	BPL-1820 BPL-1815	BCL-1800 BCS618 BCL1418 BCL14181H BCL14183H
	BPP-1815 BPP-1815M BPP-1817 BPP-1817M	BCL-1800 BCS618 BC-1815S BC-1800 BCL1418 BCL14181H BCL14183H

VERWENDUNG

WARNUNG
Bleiben Sie, auch nachdem Sie sich mit Ihrem Gerät vertraut gemacht haben, stets w achsam. Denken Sie dar an, dass eine sekundenlange Unkonzentriertheit genügen kann, um eine schwere Verletzung zu verursachen.

WARNUNG
Tragen Sie stets eine Sicherheits- oder Schutzbrille mit Seitenschutz, w enn Sie mit Geräten arbeiten. Die Missachtung dieser Anw eisung kann dazu führen, dass Fremdkörper in Ihre Augen spritzen und schwere Augenverletzungen verursachen.

WARNUNG
Verwenden Sie n ur vom Hersteller empf ohlene Komponenten oder Zubehör teile für dieses Gerät. Die Verwendung von nicht empf ohlenen Komponenten oder Zubehör teilen kann schw ere Verletzungsrisiken auslösen.

ANWENDUNGEN
Sie können dieses Produkt für die unten aufgeführten Zwecke verwenden:

- Bohren in alle Holzproduktar ten (Schnittholz, Sperrholz, Täf elung, V erbundplatten und Hartfaserplatten)
- Bohren in Keramik, Plastik, Fiberglas und Laminate
- Bohren in Metall
- Schrauben
- Schlagbohren in Beton, Ziegel oder anderem Mauerwerk

Dieses Produkt arbeitet mit Ry obi One+ 18 V Lithium-Ion Batter ien und Ry obi One+ 18 V Nic kel-Cadmium Batterien.

AKKU-SCHUTZSYSTEM (LITHIUM-IONEN)

Die 18V-Lithium-Ionen Akkus v on Ry obi sind mit einem integ rierten Schutzsystem ausgestattet, das ihre Lebensdauer v erlängert. Diese Schutzv orrichtung kann jedoch dazu führen, dass sich der Akku des Geräts abschaltet, was bei Nickel-Cadmium Akkus nicht der F all ist.

Unter bestimmten Nutzungsbedingungen löst die elektronische Vorrichtung des Akkus ein Abschalten des Akkus aus und führ t damit zum Abschalten des Geräts . Um den Akku und das Gerät wieder in Betr ieb zu setzen, geben Sie den Ein-/A us-Schalter frei und nehmen Ihre Arbeit wieder wie üblich auf.

ANMERKUNG: Um ein Abschalten des Akkus zu vermeiden, dürfen Sie Ihr Gerät nicht überbeanspruchen.

Wenn nach der F reigabe des Ein-/A us-Schalters der Akku und das Gerät nicht initialisier t w erden, bedeutet dies, dass der Akku v ollständig entladen ist. Um den Akku wieder aufzuladen, legen Sie ihn in das Ladegerät für Lithium-Ionen-Akkus ein.

AKKUPACK EINSETZEN
Siehe Abbildung 2.

- Sperren Sie den Auslöser, indem Sie den Wahlschalter für die Drehrichtung auf die Mittelstellung setzen.
- Setzen Sie den Akku auf das Werkzeug.
- Lassen Sie die Laschen auf beiden Seiten des Akkus einrasten und v ergewissern Sie sich v or Beginn des Betriebs, dass der Akku sicher im Werkzeug sitzt.

WARNUNG
Entfernen Sie v or der Montage v on Teilen, dem Vornehmen v on Einstellungen, dem Reinigen oder bei Nichtgebrauch immer den Akku aus dem Werkzeug. Das Entf ernen des Akkus v erhindert ein unbeabsichtigtes Einschalten, das schw ere Verletzungen verursachen könnte.

Deutsch

VERWENDUNG

AKKUPACK ENTFERNEN

Siehe Abbildung 2.

- Sperren Sie den Auslöser, indem Sie den Wahlschalter für die Drehrichtung auf die Mittelstellung setzen.
- Die Laschen an der Seite des Akkus drücken.
- Den Akku aus dem Werkzeug entfernen.

WARNUNG

Batteriebetriebene Werkzeuge befinden sich immer in Betriebsbereitschaft.

Der Schalter sollte daher bei Nichtgebrauch oder dem Tragen an der Seite immer gesichert sein.

AUSLÖSER

Siehe Abbildung 3.

- Drücken Sie den Auslöser um die Bohrmaschine **EIN**zuschalten.
- Lassen Sie den Auslöser los, um sie **AUS**zuschalten.

VARIABLE GESCHWINDIGKEIT

Der Auslöser für variable Geschwindigkeit liefert bei stärkerem Drücken des Auslösers eine höhere Geschwindigkeit und ein höheres Drehmoment und bei schwächerem Drücken des Auslösers eine niedrigere Geschwindigkeit.

BITTE BEACHTEN: Es kann sein, dass Sie während des Betriebs einen vom Auslöser ausgehenden Pfeif- oder Klingelton hören. Machen Sie sich darum keine Sorgen – es handelt sich hierbei um einen normalen Bestandteil der Auslöserfunktion.

WAHLSCHALTER FÜR DIE DREHRICHTUNG (VORWÄRTS/RÜCKWÄRTS/MITTELSTELLUNG SPERRE)

Siehe Abbildung 3.

Die Drehrichtung des Bohrers ist umkehrbar und wird über einen Wahlschalter, der sich über dem Auslöser befindet, gesteuert. Beim Halten der Bohrmaschine in normaler Betriebsposition, sollte der Wahlschalter für die Drehrichtung zum Vorwärts-Bohren auf die linke Seite des Auslösers eingestellt sein. Die Bohrrichtung wird umgekehrt, wenn der Wahlschalter sich rechts vom Auslöser befindet.

Das Schalten des Wahlschalters auf die **AUS/OFF** (mittlere Sperr-) Position hilft die Wahrscheinlichkeit eines unbeabsichtigten Startens bei Nichtgebrauch zu verringern.

ACHTUNG:

Lassen Sie, um einen Getriebeschaden zu vermeiden, das Bohrfutter immer erst ganz zum Halten kommen bevor Sie die Drehrichtung ändern.

Lassen Sie zum Anhalten der Bohrmaschine den Auslöser los und das Bohrfutter ganz zum Halten kommen.

BITTE BEACHTEN: Die Bohrmaschine läuft nicht, wenn der Auswahlschalter für die Drehrichtung nicht ganz nach links oder rechts gestellt wird.

Vermeiden Sie es, die Bohrmaschine über einen längeren Zeitraum hinweg mit niedriger Geschwindigkeit laufen zu lassen. Konstanter Gebrauch bei niedrigen Geschwindigkeiten kann dazu führen, dass die Bohrmaschine überhitzt. Sollte dies geschehen, lassen Sie die Bohrmaschine ohne Belastung mit voller Geschwindigkeit laufen.

INTERNE SPINDELSPERRE

Die interne Spindelsperre ermöglicht es dem Anwender Bohrfuttereinstellungen und Bohrerwechsel mit einer Hand durchzuführen. Ein Festhalten des Bohrfutterkörpers hält die Spannbacken davon ab, sich zu drehen. Halten Sie den Bohrfutterkörper zum Wechseln von Bits und Einstellungen am Bohrfutter fest und drehen Sie es.

SCHNELLSPANNBOHRFUTTER

Siehe Abbildung 4.

Ihr Bohrschrauber ist mit einem Selbstspannbohrfutter ausgestattet, das eine einfache Befestigung oder ein einfaches Entfernen der Bohrer im Bohrfutter ermöglicht. Die auf das Bohrfutter gezeichneten Pfeile geben die Richtung an, in die das Bohrfutter gedreht werden muss, um den Einsatz zu FIXIEREN (einzuspannen) oder zu ENTFERNEN (zu lösen).

WARNUNG

Versuchen Sie nicht, einen Bohrer / ein Bit zu befestigen, indem Sie das Bohrfutter mit einer Hand halten und indem Sie den Bohrschrauber starten, um die Einspannbacken des Bohrfutters anzuziehen. Das Bohrfutter kann in Ihrer Hand rutschen oder Ihre Hand kann abrutschen und mit dem rotierenden Bohrer / Bit in Kontakt kommen. Dies kann einen Unfall und schwere Verletzungen verursachen.

2-GANG KUPPLUNG (HI-LO)

Siehe Abbildung 5.

Die Bohrmaschine verfügt über eine 2-Gang Kupplung zum Bohren bzw. Schrauben mit niedriger **LO (1)** oder hoher **HI (2)** Geschwindigkeit. Ein Schiebeschalter zum Einstellen der **LO (1)** bzw. **HI (2)** Geschwindigkeit befindet sich an der Oberseite der Bohrmaschine. Bei Verwendung der Bohrmaschine im niedrigen **LO (1)** Geschwindigkeitsbereich wird die Geschwindigkeit verringert und das Gerät hat mehr Kraft und einen höheren Drehmoment.

Deutsch

VERWENDUNG

Bei Verwendung der Bohr maschine im höheren **HI (2)** Geschwindigkeitsbereich wird die Geschwindigkeit erhöht und das Gerät hat w eniger Kr aft und ein niedr igeres Drehmoment. Verwenden Sie
die niedr ige **LO (1)** Geschwindigkeit für Anw endungen, die viel Kr aft und ein hohes Drehmoment erf ordern, und die höhere **HI (2)** Geschwindigkeit für Anwendungen, die ein schnelles Bohren bzw. Schrauben erfordern.

BITTE BEACHTEN: Falls Sie Schwier igkeiten dabei haben sollten, von einem Getriebebereich in den anderen zu schalten, drehen Sie das Bohrfutter mit der Hand bis das Getriebe greift.

ACHTUNG:
Ändern Sie niemals den Getr iebebereich während das Werkzeug sich im Betr ieb befindet. Eine Nichtbeachtung dieser Warnung kann zu einer schweren Beschädigung der Bohrmaschine führen.

BETRIEBSART-SCHNELLAUSWAHLSCHALTER

Siehe Abbildung 6.

Der Betr iebsart-Schnellauswahlschalter er möglicht ein schnelles Umstellen vom Bohrmodus in den Schr aubmodus oder Schlagbohrmodus und umgekehrt.

Allgemein gilt, dass der Bohr modus zum Bohren und zur Ausführung schwier iger Arbeiten v erwendet w erden sollte. Der Schr aubmodus dient zum Schr auben und der Schlagbohrmodus zum Druchführen von Schlagbohrungen.

BOHR- BZW. SCHRAUBEINSTELLUNGEN WÄHLEN

Siehe Abbildungen 5-6.

Wählen Sie anhand der u.a. Tabelle die entsprechende Geschwindigkeit und Betriebsart für den Bohrer, die Befestigungsart und das Material, das Sie verwenden werden.

- **ANWENDUNG** wählen
- enstprechende **GESCHWINDIGKEIT** wählen: **(1/ NIEDRIG oder 2/HOCH)**
- enstprechende **BETRIEBSART** wählen: **(SCHRAUBEN, BOHREN ODER SCHLAGBOHREN)**

1. ANWENDUNG	2. GESCHWINDIGKEIT	3. BETRIEBSART
• Holzschrauben bis 9,5 mm Durchm. und 38,1 mm Länge • Lochsäge bis 50,8 mm. • Flachfräsbohrer bis 38,1 mm. • Bohrer bis 12,7 mm. • Bohren in Metall • Betonschrauben	1/LOW-NIEDRIG	BOHREN (DREHMOMENTEINSTELLUNG NICHT AKTIVIERT) 
	2/HIGH-HOCH	
• Bohrer bis 6,4 mm. • Deck- bzw. Holzschrauben bis 76,2 mm Länge • Schneidschrauben	1/LOW-NIEDRIG	SCHRAUBEN 
• Deck- bzw. Holzschrauben bis 76,2 mm Länge • Kleine Schrauben bzw. Feinarbeiten, die eine genaue Kontrolle erfordern	2/HIGH-HOCH	
• Schlagbohrer bis 12,7 mm.	1/LOW-NIEDRIG	SCHLAGBOHREN (DREHMOMENTEINSTELLUNG NICHT AKTIVIERT)
	2/HIGH-HOCH	

EINSTELLUNG DES DREHMOMENTS

Siehe Abbildung 7.

Bei Einsatz des Bohrschr aubers für v erschiedene Schraubanwendungen kann es notw endig sein, das Drehmoment zu erhöhen bzw . zu v erringern, um die Möglichkeit einer Beschädigung v on Schr aubenköpfen, Gewinden, Werkstücken us w. zu v erringern. Allgemein gilt, dass die Drehmomentintensivität der Stär ke des Schraubendurchmessers entsprechen sollte . Liegt das Drehmoment zu hoch, oder sind die Schr auben zu klein, können die Schrauben beschädigt werden oder brechen. Das Drehmoment wird durch Drehen des Rings zur Drehmomentseinstellung eingestellt.

Das Drehmoment liegt höher , w enn der Ring zur Drehmomentseinstellung auf einen höheren Wert eingestellt wird. Das Drehmoment liegt niediger, wenn der Ring zur Drehmomentseinstellung auf einen niedr igeren Wert eingestellt wird.

Deutsch

VERWENDUNG

Die passende Einstellung hängt von der Art des Materials und der Größe der Schrauben, die verwendet werden, ab.

BIT-AUFBEWAHRUNGSFACH

Siehe Abbildung 2.

Zur Zeit nicht ben utzte Bits, die mit Ihrem Bohrschr auber geliefert w erden, können in dem hierfür v orgesehenen Fach a n d er B asis d es B ohrschraubers a ufbewahrt werden.

BOHRER EINSETZEN

Siehe Abbildung 8.

- Sperren Sie den Auslöser, indem Sie den Wahlschalter für die Drehrichtung auf die Mittelstellung setzen.
- Öffnen bzw. schließen Sie die Spannbac ken so w eit, dass die Öffn ung etw as g rößer ist, als die Größe des Bohrers, den Sie v erwenden möchten. Halten Sie dabei die Vorderseite der Bohr maschine ein wenig nach oben, so dass der Bohrer nicht aus den Spannbacken fallen kann.
- Setzen Sie den Bohrer ein.
- Ziehen Sie die Spannbac ken um den Bohrer her um fest.

WARNUNG

Achten Sie dar auf, den Bohrer ger ade in die Spannbacken einzusetz en. Setz en Sie den Bohrer nicht schräg in die Spannbacken. Dies könnte dazu führen, dass der Bohrer aus der Bohrmaschine geschleuder t wird, w as zu schweren Verletzungen oder Beschädigung des Bohrfutters führen kann.

BITTE BEACHTEN: Drehen Sie zum F estziehen der Spannbacken das Bohrfutter in die Richtung, die durch den mit **LOCK** beschrifteten Pfeil angezeigt wird. Versuchen Sie nicht, die Spannbacken mit einem Schraubenschlüssel zu lösen oder festzuziehen!

BOHRER ENTFERNEN

Siehe Abbildung 8.

- Sperren Sie den Auslöser, indem Sie den Wahlschalter für die Drehrichtung auf die Mittelstellung setzen.
- Öffnen Sie die Spannbacken.

BITTE BEACHTEN: Um die Spannbacken zu lösen, drehen Sie das Bohrfutter in die Richtung, die durch den mit **UNLOCK** beschrifteten Pfeil angezeigt wird.Versuchen Sie nicht, die Spannbacken mit einem Schraubenschlüssel zu lösen oder festzuziehen!

- Nehmen Sie den Bohrer heraus.

Deutsch

VERWENDUNG

BOHREN

- Prüfen Sie, ob der Wahlschalter für die gewünschte Drehrichtung korrekt eingestellt ist (vorwärts bzw. rückwärts).
- Sichern Sie das Material, in das gebohrt werden soll, in einem Schraubstock oder mit Klemmen, so dass es sich beim Bohren nicht mitdreht.
- Halten Sie die Bohrmaschine fest in der Hand und setzen Sie den Bohrer an dem Punkt an, an dem Sie Bohren möchten.
- Drücken Sie den Auslöser um die Bohrmaschine zu starten.
- Bewegen Sie den Bohrer in das Werkstück. Üben Sie dabei nur so viel Kraft aus, wie benötigt wird, damit der Bohrer sich weiter durch das Material schneidet. Zwingen Sie den Bohrer nicht mit Gewalt in das Material und üben Sie keinen seitlichen Druck aus um ein Loch zu vergrößern. Lassen Sie das Werkzeug die Arbeit machen!

WARNUNG

Bereiten Sie sich auf ein Blockieren vor, wenn der Bohrer das Material durchstößt. Der Bohrer neigt dann dazu sich festzufressen und entgegen der Drehrichtung auszuschlagen. Das kann bei Durchstoßen des Materials zu einem Kontrollverlust führen. Ist man darauf nicht vorbereitet, kann solch ein Kontrollverlust zu Verletzungen führen.

- Verwenden Sie beim Bohren in harte, ebene Oberflächen einen Ankörner, um die gewünschte Lochposition zu markieren. Hierdurch wird vermieden, dass der Bohrer bei Bohrbeginn verrutscht.
- Tragen Sie beim Bohren in Metalle ein leichtes Öl auf den Bohrer auf, um ein Überhitzen zu vermeiden. Das Öl verlängert die Lebensdauer des Bohrers und erhöht die Bohrwirkung.
- Falls der Bohrer sich im Werkstück verklemmen oder die Bohrmaschine blockieren sollte, stoppen Sie sofort das Werkzeug. Entfernen Sie den Bohrer aus dem Werkstück und ermitteln Sie den Grund für das Verklemmen.

BITTE BEACHTEN: Diese Bohrmaschine verfügt über eine elektrische Bremse. Wird der Auslöser losgelassen, hört das Bohrfutter auf, sich zu drehen. Wenn die Bremse ordnungsgemäß funktioniert, sieht man durch die Ventilationsschlitze im Gehäuse Funken. Dies entspricht der normalen Funktion der Bremse.

WARTUNG

WARNUNG

Verwenden Sie für die Wartung nur RYOBI Originalersatzteile. Die Verwendung anderer Teile kann gefährlich sein oder eine Beschädigung des Produkts verursachen. Vermeiden Sie die Verwendung von Lösungsmitteln beim Reinigen der Plastikteile. Die meisten Kunststoffe sind anfällig gegen Lösungsmittel und können durch ihre Verwendung beschädigt werden. Verwenden Sie saubere Tücher um Verunreinigungen wie Staub, Öl, Schmierstoffe usw. zu entfernen.

Verwenden Sie keine Lösemittel zum Reinigen der Kunststoffteile. Die meisten Kunststoffe können durch die Verwendung von bestimmten im Handel verkaufter Lösungsmittel beschädigt werden. Verwenden Sie einen sauberen Lappen für die Entfernung von Schmutz, Staub, Öl, Fett usw.

WARNUNG

Lassen Sie niemals Bremsflüssigkeiten, Benzin, Produkte auf Erdölbasis, Penetrieröle usw. mit den Plastikteilen in Kontakt geraten. Chemikalien können Plastik beschädigen, aufweichen oder zerstören, was zu schweren Verletzungen führen kann.

Gebrauchen Sie motorbetriebene Werkzeuge nicht falsch! Eine falsche Verwendungsweise kann sowohl das Werkzeug, als auch das Werkstück beschädigen.

WARNUNG

Versuchen Sie nicht, dieses Werkzeug zu verändern oder mit Zubehör zu verwenden, das nicht zur Verwendung mit diesem Werkzeug empfohlen ist. Solche Veränderungen oder Modifikationen stellen eine missbräuchliche Verwendung dar und können gefährliche Arbeitsbedingungen schaffen, die möglicherweise zu schweren Verletzungen führen.

UMWELTSCHUTZ



Recyceln Sie die Rohstoffe anstatt sie in die Haushaltsabfälle zu geben. Zum Schutz der Umwelt müssen das Gerät, die Zubehörteile und die Verpackungen getrennt entsorgt werden.

Deutsch

SYMBOL

	Sicherheitswarnung
V	Volt
min^{-1}	Umdrehungen und Bewegungen in der Minute
⎓	Gleichstrom
CE	CE-Konformität
	Bitte lesen Sie die An weisungen sorgfältig, bevor Sie das Gerät einschalten.
	Entsorgen Sie unerwünschtes Material
	Elektrische Geräte sollten nicht mit dem übrigen Müll entsorgt werden. Bitte entsorgen Sie diese an den entsprechenden Entsorgungsstellen. Wenden Sie sich an die ör tliche Behörde oder Ihren Händler, um Auskunft über die Entsorgung zu erhalten.

Español

REGLAS ESPECIALES DE SEGURIDAD

- **Use protectores de oídos para la perforación de impacto.** La exposición al ruido puede causar pérdidas de audición.
- **Utilice el asa auxiliar suministrada con la herramienta.** La pérdida de control de la herramienta puede causar daños personales.
- **Agarre la herramienta eléctrica por las superficies de agarre aislantes cuando realice una operación en la que el accesorio de corte puede ponerse en contacto con el cableado oculto**. El accesorio de corte que esté en contacto con un cable "vivo" puede transmitir corriente a las piezas metálicas de la herramienta que estén expuestas y el operador podría sufrir una descarga eléctrica.

DESCRIPCIÓN

1. Mandril sin llave
2. Anillo de ajuste de la fuerza de torsión
3. Selector rápido de modo
4. Engranaje de dos velocidades
5. Selector de rotación (adelante/atrás/bloqueo en el centro)
6. Espacio para guardar brocas
7. Gatillo interruptor
8. Batería (no incluida)
9. Cierres
10. Presione los cierres para desbloquear la batería
11. Marcha atrás
12. Marcha adelante
13. Mordazas del portabrocas
14. Bloquear (apretar)
15. Desbloquear (aflojar)
16. Baja velocidad
17. Alta velocidad
18. Modo de atornillado
19. Modo de taladrado
20. Modo martillo
21. Aumentar fuerza de torsión
22. Reducir fuerza de torsión
23. Broca
24. Portabrocas
25. Collar del portabrocas
26. Broca de perforación

Español

ESPECIFICACIONES

Tensión	18 V ⎓
Mandril de sujeción	2-13 mm
Interruptor	Velocidad variable
Revoluciones en vacío (modo taladro):	
- Baja velocidad	0-400 min^{-1}
- Alta velocidad	0-1.550 min^{-1}
Velocidad de martilleo (golpes por minuto):	
- Baja velocidad	0-5.200 min^{-1}
- Alta velocidad	0-20.150 min^{-1}
Fuerza de torsión máx.	40 Nm
Peso (sin batería)	1,38 Kg

MODELO	BATERÍA (no incluido)	CARGADOR COMPATIBLE (no incluido)
LLCDI1802	**BPL-1820** **BPL-1815**	**BCL-1800** **BCS618** **BCL1418** **BCL14181H** **BCL14183H**
	BPP-1815 **BPP-1815M** **BPP-1817** **BPP-1817M**	**BCL-1800** **BCS618** **BC-1815S** **BC-1800** **BCL1418** **BCL14181H** **BCL14183H**

FUNCIONAMIENTO

ADVERTENCIA
Aun cuando esté f amiliarizado con la herramienta, no deje de estar atento . No olvide nunca que basta con un segundo de inatención para herirse gravemente.

ADVERTENCIA
Lleve siempre gaf as de segur idad o gaf as de protección con pantallas later ales cuando utilice herr amientas eléctr icas. Si incumple esta instr ucción, pueden pro yectarse cuer pos extraños a sus ojos y pro vocarle graves lesiones oculares.

ADVERTENCIA
Utilice exclusivamente las piezas y accesor ios recomendados por el fabricante. El uso de cualquier pieza o accesor io no recomendado puede ocasionar heridas graves.

APLICACIONES
Puede utilizar este producto para los fines que figuran a continuación:

- Perforación en todo tipo de productos de mader a (leña, mader a contr achapada, paneles , car tón y cartón duro)
- Perforación en cerámica, plásticos , fibr a de vidr io y laminados
- Perforación de metales
- Atornillado
- Perforación en hormigón, ladrillo o mampostería

Este producto aceptará paquetes de baterías de litio-ión de 18V y paquetes de baterías de níquel-cadmio de 18V de Ryobi One+.

SISTEMA DE PROTECCIÓN DE LA BATERÍA (LITIO-ION)

Las baterías de litio-ion 18 V de Ry obi cuentan con un sistema de protección integrado que aumenta su vida útil. No obstante, este sistema de protección puede pro vocar una par ada de la batería y de la herr amienta, lo que no ocurre con las baterías de níquel-cadmio.

En deter minadas condiciones de uso , el dispositiv o electrónico de la batería pro voca la par ada de la batería y, por consiguiente , de la herr amienta. P ara reiniciar la batería y la herramienta, suelte el gatillo y siga trabajando normalmente.

OBSERVACIÓN: par a que la batería no se pare , evite forzar la herramienta.

Si tras soltar el gatillo , la batería y la herr amienta no se reinician, significa que la batería está completamente descargada. P ara cargar la batería, colóquela en el cargador de baterías de litio-ion.

INSTALACIÓN DE LA BATERÍA
Véase la Figura 2.

- Bloquee el gatillo-interr uptor colocando el selector de rotación en la posición central.
- Coloque la batería en la herramienta.
- Asegúrese de que los cierres q ue se encuent ran a cada lado de la batería encajen en su lugar y que la batería esté fijada en la he rramienta antes de comenzar a utilizarla.

ADVERTENCIA
Retire siempre la batería de la herr amienta cuanto esté instalando piezas , haciendo ajustes , limpiando o cuando no esté en uso . Retir ar la batería evitará un arranque accidental que puede provocar lesiones personales graves.

EXTRACCIÓN DE LA BATERÍA
Véase la Figura 2.

- Bloquee el gatillo-interr uptor colocando el selector de rotación en la posición central.

Español

FUNCIONAMIENTO

- Pulse los cierres que se encuentr an en los later ales de la batería.
- Retire la batería de la herramienta.

ADVERTENCIA
Las herr amientas de batería siempre se encuentran en condiciones de funcionamiento . Por lo tanto , el interr uptor siempre debería estar bloqueado cuando la herramienta no esté en uso o cuando la esté transportando.

GATILLO-INTERRUPTOR

Véase la Figura 3.

- Para encender la herramienta, pulse el gatillo-interruptor.
- Para apagarla, suelte el gatillo-interruptor.

VELOCIDAD VARIABLE

El gatillo-interr uptor de v elocidad v ariable ofrece un aumento de la v elocidad y del par de torsión con ma yor presión de activación y una velocidad más baja con una menor presión de activación.
AVISO: Podrá oír un pitido o zumbido procedente del interruptor dur ante su uso . No se preocupe , esto es normal y forma parte de la función de interruptor.

SELECTOR DE ROTACIÓN (ADELANTE/ATRÁS/BLOQUEO EN EL CENTRO)

Véase la Figura 3.

El sentido de la rotación de la broca es re versible y está controlado por un selector situado encima del gatillo . Con el taladro en posición nor mal de funcionamiento , el selector de rotación debería estar colocado a la izquierda del gatillo para realizar una perforación hacia adelante. La dirección de perforación se invierte cuando el selector se encuentra a la derecha del gatillo Si el gatillo se encuentra en la posición **OFF** (bloqueo en el centro) esto ayudará a reducir la posibilidad de un arranque accidental cuando no esté en uso.

PRECAUCIÓN:
Para evitar daños en el eng ranaje, deje siempre que el mandril se pare completamente antes de cambiar la dirección de rotación.
Para detener el taladro , suelte el gatillo y deje que el mandril se detenga completamente.

AVISO: El taladro no funcionará a menos que el selector de rotación esté situado completamente hacia la izquierda o la derecha.

Evite utilizar el taladro a bajas velocidades durante largos periodos de tiempo . Utilizarlo de f orma constante a baja velocidad puede hacer que el taladro se caliente en exceso. Si esto ocurre , deje enfr iar el taladro haciéndolo funcionar sin carga y a la velocidad máxima.

SEGURO INTERNO DEL HUSILLO

El seguro inter no del husillo per mite al usuar io efectuar con una mano los ajustes del portabrocas y los cambios de puntas de destornillador y brocas. Aplicando presión al cuerpo del portabrocas se impide el giro de las mordazas del mismo . P ara cambiar la punta de destor nillador o broca, aplique presión en el cuerpo del por tabrocas y gírelo.

PORTABROCAS AUTOMÁTICO

Véase la Figura 4.

El taladro-ator nillador cuenta con un por tabrocas automático que per mite colocar o retir ar fácilmente las brocas en la mordaza del por tabrocas. Las flechas dibujadas en el por tabrocas indican la dirección hacia donde debe gir ar para **COLOCAR** (apretar) o **RETIRAR** (aflojar) la broca.

ADVERTENCIA
No intente colocar una broca / punta de ator nillar sujetando el por tabrocas con una mano y poniendo en marcha el taladro-ator nillador para apretar la mordaza del portabrocas. El portabrocas podría deslizarse en su mano o su mano podría resbalar y entr ar en contacto con la broca / punta de ator nillar en mo vimiento, lo que podría provocar un accidente con g raves heridas corporales.

ENGRANAJE DE DOS VELOCIDADES (HI-LO) (ALTA-BAJA)

Véase la figura 5.

El taladro tiene un engranaje de dos velocidades diseñado para perf orar o ator nillar a v elocidad **LO (baja) (1)** o **HI (alta) (2)**. En la par te super ior del taladro se encuentr a un interruptor en el que podrá seleccionar una v elocidad **LO (baja) (1)** o **HI (alta) (2)**. Cuando utilice el taladro para perforar a una velocidad **LO (baja) (1)**, la velocidad disminuirá y la unidad tendrá más potencia y par motor. Cuando utilice el taladro par a perf orar a una v elocidad **HI (alta) (2)**, la velocidad aumentará y la unidad tendrá menos potencia y par motor. Utilice una velocidad **LO (baja) (1)** de velocidad para aplicaciones de alta potencia y par motor alto y una v elocidad **HI (alta) (2)** par a un atornillado y perforación rápidos.

Español

FUNCIONAMIENTO

AVISO: Si tiene dif cultad para cambiar de un engranaje a otro, gire el mandril a mano hasta que engranen las velocidades.

PRECAUCIÓN:
Nunca cambie de v elocidad mientr as la herramienta esté en funcionamiento.
El incumplimiento de esta adv ertencia puede ocasionar daños graves a la herramienta.

SELECTOR RÁPIDO DE MODO
Véase Figura 6.
El selector rápido de modo per mite pasar rápidamente del modo taladro al modo ator nillador o al modo percusión, o a la inversa.

Por lo gener al, el modo taladro se utiliza par a taladrar y realizar trabajos difíciles. El modo ator nillador sir ve para atornillar, y el modo p ercusión para realizar taladr ados de percusión.

SELECCIÓN DEL MODO TALADRO O ATORNILLADO
Véase la Figura 5-6.
Utilizando la tabla que está a continuación, elija la velocidad y el modo correcto para cada tipo de broca y el material que vaya a utilizar.
- Elija su **APLICACIÓN**
- Elija la **VELOCIDAD** correcta**: (1/BAJA o 2/ALTA)**
- Elija el **MODO** correcto**: (ATORNILLADOR, TALADRO O MARTILLO)**

1. APLICACIÓN	2. VELOCIDAD	3. MODO
• Tirafondos de hasta 9,5 mm de dia. por 38,1 mm de largo • Serrado cilíndrico de hasta 50,8 mm. • Brocas planas de hasta 38,1 mm. • Cabezas de perforación de hasta 12,7 mm. • Perforación en metal • Tornillos para hormigón	1/BAJO	MODO PERFORACIÓN (AJUSTE DE PAR NO ACTIVO) 
	2/ALTO	
• Cabezas de perforación de hasta 6,4 mm. • Tornillos para cubiertas o madera de hasta 76,2 mm. de largo • Tornillos de rosca cortante	1/BAJO	MODO DE ATORNILLADO 
• Tornillos para cubiertas o madera de hasta 76,2 mm. de largo • Tornillos pequeños o de trabajos delicados que requieren un mayor control	2/ALTO	
• Broca de mampostería de hasta 12,7 mm.	1/BAJO	MODO DE MARTILLO (AJUSTE DE PAR NO ACTIVO) 
	2/ALTO	

AJUSTE DEL PAR
Véase la Figura 7.
Al utilizar el taladro par a v arias aplicaciones , se hace necesario aumentar o dismin uir el par motor con el f n de prevenir la posibilidad de dañar los cabezales de los tornillos, hilos, piezas, etc. En general, el par motor debería corresponder con la intensidad del diámetro de la roscaSi el par motor es demasiado alto o los tor nillos demasiado pequeños, estos podrían dañarse o romperse.
El par se ajusta girando el anillo de ajuste de par.
El par es mayor cuando el anillo de ajuste de par se encuentra en una posición alta. El par es menor cuando el anillo de ajuste de par se encuentra en una posición más baja.
El ajuste adecuado depende del tipo de mater ial y del tamaño del tornillo que esté usando.

Español

FUNCIONAMIENTO

COMPARTIMIENTO PARA GUARDAR LAS PUNTAS DE ATORNILLAR

Véase la Figura 2.

Cuando no las utilice , puede guardar las puntas de atornillar suministradas en el compar timiento previsto para tal fin, en la base del taladro-atornillador.

INSTALACIÓN DE LA BROCAS

Véase la Figura 8.

- Bloquee el gatillo-interr uptor colocando el selector de rotación en la posición central.
- Abra o cierre las mordazas hasta un punto en el que la apertura sea liger amente más g rande que el tamaño de la br oca que v aya a utilizar . L evante tambi én la parte frontal del taladro liger amente para evitar que la broca se desprenda de la mordaza.
- Inserte la broca.
- Ajuste las mordazas del por tabrocas situadas en la broca.

ADVERTENCIA:
Asegúrese de inser tar la broca directamente en la mordaza. No inser te la broca en la mordaza en ángulo y luego apr iete. Esto podría hacer que la broca se desprendiese del taladro , causando posibles lesiones personales g raves o daños en el portabrocas.

AVISO: Gire el cuer po del por tabrocas en la dirección de la f echa marcada **LOCK** (BLOQ UEAR) par a apretar la mordaza. No use una lla ve par a apretar o af ojar la mordaza.

EXTRACCIÓN DE BROCAS

Véase la Figura 8.

- Bloquee el gatillo-interr uptor colocando el selector de rotación en la posición central.
- Abra la mordaza.

AVISO: Gire el cuer po del por tabrocas en la dirección de la f echa marcada **UNLOCK** (DESBLOQ UEAR) par a af ojar la mordaza. No use una llave para apretar o af ojar la mordaza.

- Extraiga la broca.

TALADRO

- Compruebe la dirección del selector de rotación par a realizar el ajuste correcto (hacia adelante o hacia atrás).
- Asegúrese de que el mater ial sea perf orado en un torno de banco o esté sujeto con pinzas par a e vitar que gire cuando empiece a rotar la broca.
- Sujete el taladro fir memente y coloque la broca en el punto que se va a taladrar.
- Apriete el gatillo-interruptor para iniciar la perforación.

Español

FUNCIONAMIENTO

- Inserte la broca en la pieza, aplicando sólo la presión suficiente para que continúe taladrando la broca. No fuerce el taladro o aplique una presión lateral para alargar el agujero. Deje que la herramienta haga el trabajo.

ADVERTENCIA:
Esté preparado en el caso de que la broca quede atascada a la hora de perforar.
Cuando ocurren estas situaciones, el taladro tenderá a rebotar de forma opuesta a la dirección de la rotación y podría causar la pérdida de control a la hora de penetrar en materiales. Si no está preparado para ello, esta pérdida de control podría dar lugar a posibles lesiones graves.

- Cuando se trata de una perforación en superficies lisas y duras, utilice un punzón para marcar el centro de la ubicación deseada para el agujero. Esto evitará que la broca se desvíe del centro cuando se ha iniciado la perforación.
- Cuando se perforen metales, use un aceite ligero en la broca para evitar que se sobrecaliente. El aceite prolongará la vida de las brocas y aumentará la calidad de la perforación.
- Si la broca se atasca en la pieza o si el taladro se cala, detenga de inmediato la herramienta. Quite la broca de la pieza de trabajo y determine la razón de la obstrucción.

AVISO: Este taladro tiene un freno eléctrico. Cuando suelta el gatillo-interruptor, el portabrocas deja de girar. Cuando el freno funciona correctamente, serán visibles las chispas a través de las ranuras de ventilación de la cubierta. Esto es normal y es el resultado de la acción del freno.

MANTENIMIENTO

ADVERTENCIA:
Utilice sólo piezas de recambio idénticas RYOBI en la herramienta. El uso de otras piezas puede ocasionar riesgos o daños en el producto. Evite el uso de disolventes para limpiar las piezas de plástico. La mayoría de los plásticos son susceptibles a diversos tipos de disolventes comerciales y pueden dañarse por su uso. Use un paño limpio para limpiar la suciedad, polvo, aceite, grasa, etc. de la herramienta.

No utilice disolventes para limpiar las piezas de plástico. La mayor parte de los plásticos pueden resultar dañados con los disolventes que se venden en el comercio. Utilice un paño limpio para retirar las impurezas, el polvo, el aceite, la grasa, etc.

ADVERTENCIA:
No permita en ningún momento que las piezas de plástico entren en contacto con líquido de frenos, gasolina, productos derivados del petróleo, aceites penetrantes, etc. Los productos químicos pueden dañar, destruir o debilitar el plástico, lo que puede ocasionar graves daños personales.

No fuerce las herramientas eléctricas. Las prácticas abusivas pueden dañar la herramienta al igual que la pieza de trabajo.

ADVERTENCIA
No intente modificar esta herramienta o crear accesorios no recomendados para utilizar con esta herramienta. Cualquier alteración o modificación es un uso incorrecto del producto, lo que podría ocasionar situaciones peligrosas y, por tanto, graves daños personales.

PROTECCIÓN DEL MEDIO AMBIENTE



Recicle las materias primas en lugar de tirarlas a la basura doméstica. Para proteger el medio ambiente, debe separar la herramienta, los accesorios y los embalajes.

SÍMBOLO

	Alerta de seguridad
V	Voltios
min^{-1}	Revoluciones o reciprocidades por minuto
⎓	Corriente directa
CE	Conformidad con CE
	Por favor lea las instrucciones detenidamente antes de arrancar la máquina.
	Reciclado no deseado
	Los productos eléctricos de desperdicio no deben desecharse con desperdicios caseros. Por favor recíclelos donde existan dichas instalaciones. Compruebe con su autoridad local o minorista para reciclar.

Italiano

NORME SPECIALI DI SICUREZZA

- **Indossare cuffie di protezione mentre si utilizza l'utensile.** L'esposizione al r umore potreb be causare perdita di udito.
- **Utilizzare l'impugnatura ausiliaria fronita con l'utensile.** La perdita di controllo potreb be causare lesioni personali.
- **Impugnare l'utensile dalle superfici isolate quando si svolg e un'operazione nella quale le lame potrebbero toccare dei cavi nascosti.** Se la lama taglia un cavo "vivo" le parti esposte dell'elettroutensile potrebbero agire da conduttore e causare scosse elettriche.

DESCRIZIONE

1. Mandrino autoserrante
2. Regolazione di coppia
3. Selezionatore Quick Mode
4. Cambio a due velocità
5. Seleazionatore di rotazione (avanti/indietro/centro)
6. Alloggiamento punte
7. Interruttore a grilletto
8. Gruppo batterie (non fornita)
9. Linguette
10. Premere le linguette per rilasciare il gruppo batterie
11. Indietro
12. Avanti
13. Ganasce mandrino
14. Blocco (serrare)
15. Sblocco (rilasciare)
16. Bassa velocità
17. Alta velocià
18. Modalità avvitatura
19. Modalità foratura
20. Modalità percussione
21. Per aumentare la torsione
22. Per diminuire la torsione
23. Punta
24. Reggipunte
25. Guarnizione mandrino
26. Punta foratura

SPECIFICHE

Voltaggio	18 V ⎓
Mandrino 2-13	mm
Interruttore	Velocità variabile
Velocità a vuoto (Modalità avvitatura):	
-Bassa velocità	0-400 min^{-1}
-Alta velocità	0-1550 min^{-1}

Italiano

SPECIFICHE

Velocità percussione (Colpi al minuto):
-Bassa velocità 0-5200 min^{-1}
-Alta velocità 0-20150 min^{-1}
Coppia massima 40 Nm
Peso (senza gruppo batterie) 1.38 Kg

MODELLO	GRUPPO BATTERIE (non incluso)	CARICATORE COMPATIBILE (non incluso)
LLCDI1802	**BPL-1820** **BPL-1815**	**BCL-1800** **BCS618** **BCL1418** **BCL14181H** **BCL14183H**
	BPP-1815 **BPP-1815M** **BPP-1817** **BPP-1817M**	**BCL-1800** **BCS618** **BC-1815S** **BC-1800** **BCL1418** **BCL14181H** **BCL14183H**

FUNZIONAMENTO

AVVERTENZA
Fare sempre attenzione , anche dopo a vere acquisito dimestichezza con l'apparecchio . Non dimenticare mai che basta un secondo di distrazione per ferirsi in modo grave.

AVVERTENZA
Durante l'uso di un utensile , indossare sempre occhiali di si curezza o occhiali di p rotezione muniti di schermi laterali. La mancata osservanza di questa nor ma, nel caso di proiezione di cor pi estranei, potrebbe causare gravi lesioni oculari.

AVVERTENZA
Non utilizzare componenti o accessor i diversi da quelli r accomandati dal produttore per questo apparecchio. L'impiego di componenti o accessori non r accomandati potrebbe compor tare il r ischio di gravi lesioni.

APPLICAZIONI
L'utensile è in grado di svolgere le seguenti applicazioni:

- Forare tutti i tipi di legnami (legno , compensato, pannelli, assi composite e tavole)
- Forare ceramica, plastica, vetroresina e laminati
- Forare metalli
- Avvitare
- Foratura di elementi in cemento , mattoni e altr i materiali edili

Questo prodotto funziona con gruppi batteria Ryobi One+ da 18V agli Ioni di Litio e Ry obi One+ da 18V al nic kel-cadmio.

SISTEMA DI PROTEZIONE DELLA BATTERIA (IONI DI LITIO)
Le batterie agli ioni di litio18 V di Ryobi sono pro vviste di un sistema di protezione integrato, che ne aumenta la vita utile. Questo sistema di protezione può por tare all'arresto della batteria e de ll'apparecchio, cosa che invece non accade con le batterie al nichel-cadmio.
In cer te condizioni di utilizz o, in caso di eccessiv o sforzo, il dispositiv o elettronico della batter ia pro voca l'arresto della batter ia stessa e di conseguenza quello dell'apparecchio. Per resettare la batteria e l'apparecchio, rilasciare l'interr uttore e quindi r iprendere nor malmente il lavoro.
NOTA: Per evitare che la batter ia si arresti, non utilizzare l'apparecchio in modo improprio.
Se dopo a vere r ilasciato l'interr uttore la batter ia e l'apparecchio non si resettano , significa che la batter ia è completamente scarica. Per ricaricare la batteria, inserirla nel caricabatteria per batterie agli ioni di litio.

PER INSTALLARE IL GRUPPO BATTERIE
Vedere la Figura 2.
- Bloccare l'interr uttore posizionando il selezionatore di rotazione nella posizione centrale.
- Inserire il gruppo batterie nel prodotto come mostrato.
- Assicurarsi che le linguette su ciascun lato del gruppo batter ie scattino al loro posto e che il g ruppo batterie sia assicur ato al suo posto pr ima di iniziare le operazioni.

AVVERTENZE
Rimuovere sempre il gruppo batterie dall'utensile quando si montano par ti, svolgono regolazioni, operazioni di pulizia o quando l'utensile non viene utilizzato. Rim uovere le batter ie aiuterà a prevenire l'a vviamento accidentale dell'utensile che potrebbe causare gravi lesioni alla persona.

RIMOZIONE GRUPPO BATTERIE
Vedere la Figura 2.
- Bloccare l'interruttore posizionando il selezionatore di rotazione nella posizione centrale.
- Premere le linguette su ciascun lato del g ruppo batterie.
- Rimuovere il gruppo batterie dall'utensile.

Italiano

FUNZIONAMENTO

AVVERTENZE
Le batterie dell'utensile permettono all'utensile di funzionare in qualsiasi momento.
Bloccare quindi l'interruttore quando l'utensile non viene utilizzato o quando lo si trasporta.

INTERRUTTORE A GRILLETTO
Vedere la Figura 3.
- Per **AVVIARE** l'utensile, premere l'interruttore.
- Per **BLOCCARLO**, rilasciare l'interruttore.

VELOCITÀ VARIABILE
Applicando una pressione maggiore sul grilletto si ottiene una maggiore velocità e torsione; rilasciandolo, la velocità e la torsione diminuiscono.
NOTE: Durante l'utilizzo l'utensile potrebbe emettere rumori simili a un fischio o a vibrazioni. Questi rumori non destano preoccupazione e rientrano nel normale funzionamento dell'utensile.

SELEZIONATORE DI ROTAZIONE (AVANTI/INDIETRO/BLOCCO CENTRALE)
Vedere la Figura 3.
La rotazione della punta è reversibile e controllata da un selezionatore situato al di sopra dell'interruttore a grilletto. Con il trapano nella normale posizione di funzionamento il selezionatore di rotazione dovrà essere posizionato a sinistra dell'interruttore per svolgere operazioni di foratura in avanti. La direzione di foratura verrà invertita quando il selezionatore si troverà a destra dell'interruttore.
Impostare l'interruttore su **OFF** (SPENTO) (blocco centrale) aiuta a ridurre la possibilità di un avviamento accidentale quando l'utensile non è in uso.

ATTENZIONE:
Per prevenire danni al cambio, lasciare sempre che il mandrino si fermi completamente prima di cambiare la direzione di rotazione.
Per bloccare la rotazione dell'utensile, rilasciare l'interruttore e permettere al mandrino di fermarsi completamente.

NOTE: L'utensile non funzionerà a meno che il selezionatore di rotazione non sia stato completamente spinto verso sinistra o verso destra.
Evitare di far funzionare l'utensile a basse velocità per lunghi periodi di tempo. Far funzionare costantemente l'utensile a bassa velocità potrebbe farlo surriscaldare. Se ciò si dovesse verificare, far raffreddare l'utensile facendolo funzionare senza carico e a piena velocità.

BLOCCO ASSE INTERNO
Il blocco dell'albero permette all'utente di controllare le regolazioni del mandrino e cambiare le punte. Premere il corpo del mandrino bloccherà le ganasce. Per cambiare le punte e regolare il mandrino, premere il corpo del mandrino e girare.

MANDRINO AUTOCENTRANTE
Vedere la Figura 4.
Il trapano avvitatore è dotato di un mandrino autocentrante che consente l'agevole montaggio/smontaggio delle punte nella ganascia del mandrino. Le frecce sul mandrino indicano il senso di rotazione del mandrino per **FISSARE** (serrare) o **TOGLIERE** (allentare) la punta.

AVVERTENZA
Non tentare di fissare una punta/un inserto tenendo il mandrino con una mano e mettendo in funzione il trapano avvitatore per serrare la ganascia del mandrino stesso. Il mandrino potrebbe infatti scivolare dalla mano oppure la mano potrebbe spostarsi ed entrare a contatto con la punta/l'inserto in rotazione, provocando un incidente e gravi lesioni fisiche.

CAMBIO A DUE VELOCITÀ (ALTA-BASSA)
Vedere la Figura 5.
L'utensile è dotato di un cambio a due velocità per selezionare le velocità **LO (BASSA) (1)** o **HI (ALTA) (2)**. Un interruttore a scorrimento permette di selezionare le velocità **LO (BASSA) (1)** o **HI (ALTA) (2)**. Quando si utilizza l'utensile alla velocità **LO (BASSA) (1)**, la velocità diminuirà e l'utensile avrà una maggiore potenza e torsione.
Quando si utilizza il trapano alla velocità **HI (ALTA) (2)**, la velocità aumenterà e l'utensile avrà meno potenza e torsione. Utilizzare la velocità **LO (BASSA) (1)** per applicazioni ad alta potenza e torsione e la velocità **HI (ALTA) (2)** per applicazioni quali foratura veloce o avvitatura.

NOTE: Nel caso di difficoltà nel cambiare la velocità, girare il mandrino a mano fino a che il cambio non venga inserito.

ATTENZIONE:
Non cambiare mai la velocità mentre l'utensile è in funzione. La mancata osservanza di questa norma potrebbe causare gravi danni all'utensile.

Italiano

FUNZIONAMENTO

SELETTORE RAPIDO DI MODALITÀ

Vedere la Figura 6.

Il selettore rapido di modalità consente di passare rapidamente dalla modalità trapano alla modalità avvitatore oppure alla modalità percussione e viceversa.
In generale, la modalità trapano deve essere utilizzata per forare ed eseguire lavori differenziali. La modalità avvitatore serve invece ad avvitare, mentre la modalità percussione consente di effettuare forature a percussione.

SELEZIONARE TRA LE MODALITÀ AVVITATURA E FORATURA

Vedere le Figure 5-6.

Utilizzando la seguente tabella, scegliere la velocità corretta e il tipo di punta, chiusura e materiale.

- Scegliere **l'APPLICAZIONE**
- Scegliere la **VELOCITÀ** corretta: **(1/BASSA o 2/ALTA)**
- Scegliere la **MODALITÀ** corretta: **(FORATURA, AVVITATURA O PERCUSSIONE)**

1. APPLICAZIONE	2. VELOCITÀ	3. MODALITÀ
• Inserire viti fino a 9.5 mm di diametro e 38.1 mm • Foro fino a 50.8 mm. • Mecchie fino a 38.1 mm. • Punte foratura fino a 12.7 mm. • Foratura nel metallo • Viti per cemento	1/BASSA	MODALITÀ FORATURA (REGOLAZIONE TORSIONE NON ATTIVA) 
	2/ALTA	
• Punte foratura fino a 6.4 mm. • Viti per tavole o legno lunghe fino a 76.2 mm • Viti autofilettanti	1/BASSA	MODALITÀ AVVITATURA 
• Viti per tavole o legno fino a 76.2 mm. • Viti piccole o per lavori delicati che richiedono ulteriore controllo	2/ALTA	
• Punte per lavori edili fino a 12.7 mm	1/BASSA	MODALITÀ PERCUSSIONE (REGOLAZIONE COPPIA NON ATTIVA) 
	2/ALTA	

REGOLAZIONE COPPIA

Vedere la Figura 7.

Quando si utilizza l'utensile per varie operazioni di avvitatura, è necessario aumentare o diminuire la velocità per aiutare a prevenire eventuali danni alle viti, alla filettatura e alla parte sulla quale si sta lavorando, ecc. In generale, l'intensità della torsione dovrà corrispondere al diametro della vite. Se la coppia è troppo alta o le viti troppo piccole, queste ultime potrebbero danneggiarsi o rompersi.
La coppia si regola ruotando l'anello di regolazione.
La coppia sarà maggiore quando l'anello di regolazione viene impostato a un'altezza maggiore. La coppia è minore quando l'anello è regolato ad un'altezza inferiore. L'impostazione idonea dipende dal tipo di materiale e dalle dimensioni della vite che si sta utilizzando.

SCOMPARTO DEGLI INSERTI

Vedere la Figura 2.

Quando non sono utilizzati, gli inserti d'avvitatura forniti con il trapano avvitatore possono essere riposti nell'apposito scomparto posto alla base dell'apparecchio.

Italiano

FUNZIONAMENTO

INSTALLAZIONE PUNTE
Vedere la Figura 8.

- Bloccare l'interruttore posizionando il selezionatore di rotazione nella posizione centrale.
- Aprire o chi udere le ganasce del m andrino in modo che lascino uno spazio di poco super iore a quello adatto a inser irvi una punta. Alzare legger mente la parte anteriore del trapano per evitare che la punta fuoriesca dalle ganasce del mandrino.
- Inserire la punta del trapano.
- Serrare le ganasce sulla punta.

AVVERTENZE:
Inserire la punta dell'utensile nelle ganasce del mandr ino. Non inser ire la punta stor ta nelle ganasce e assicur are. Ciò potreb be causare gravi lesioni personali o danneggiare il mandr ino se la punta si dovesse sganciare.

NOTE: Ruotare il cor po del mandr ino nella direzione indicata dalla freccia contrassegnata con la dicitura **LOCK (BLOCCO)**. Non utilizzare una chiave per serrare o allentare le ganasce.

RIMOZIONE PUNTE
Vedere la Figura 8.

- Bloccare l'interr uttore a g rilletto posizionando il selezionatore di rotazione nella posizione centrale.
- Aprire le ganasce del mandrino.

NOTE: Ruotare il cor po del mandr ino nella direzione della freccia contrassegnata dalla dicitura **SBLOCCO** per serrare o allentare le ganasce del mandrino. Non utilizzare una chiave per assicurare o allentare le ganasce.

- Rimuovere la punta del trapano.

FORATURA

- Controllare che il selezionatore di rotazione sia posizionato s ulla c orretta im postazione (avanti o indietro).
- Assicurare il mater iale da f orare in una morsa o con dei morsetti in modo da tenerlo fermo ed evitare che si sposti mentre la punta del trapano ruota.
- Reggere saldamente l'utensile e posizionare la punta sull'area da forare.
- Premere l'interruttore a grilletto per avviare l'utensile.
- Cominciare a f orare applicando una sufficiente pressione per per mettere alla punta di sv olgere la sua azione. Non f orzare la punta nè applicare pressione lateralmente per allungare il f oro. Lasciare che l'utensile svolga il proprio lavoro.

AVVERTENZE:
Fare attenzione all'e ventuale ingolf amento delle punte.
Se ciò si do vesse v erificherà, la punta potreb be rimanere incastr ata e m uoversi nella direzione opposta r ispetto a quella di rotazione f acendo perdere il controllo dell'utensile dur ante la foratura del mater iale. Se non si è prepar ati, questa perdita di controllo potreb be causare gravi lesioni alla persona.

Italiano

FUNZIONAMENTO

- Quando si forano superfici dure e lisce, utilizzare un punteruolo per segnare il punto da forare. Ciò eviterà che la punta sciovoli via dal centro una volta iniziate le operazioni di foratura.
- Quando si forano metalli, oliare leggermente la punta per evitare che si surriscaldi. L'olio prolungherà le prestazioni della punta e migliorerà l'operazione.
- Se la punta dovesse rimanere incastrata nella superficie da forare o se l'utensile dovesse bloccarsi, arrestare immediatamente l'utensile. Rimuovere la punta dalla superficie e determinare la ragione per la quale la punta si sia bloccata.

NOTE: Il trapano ha un freno elettrico. Quando si rilascia l'interruttore, il mandrino smette di girare. Quando il freno funziona correttamente, sono visibili scintille attraverso i fori di ventilazione sulla sede dell'utensile. Ciò è normale ed è causato dall'azione del freno.

MANUTENZIONE

AVVERTENZA
Quando si svolgono le operazioni di manutenzione, utilizzare solo ricambi identici RYOBI. Utilizzare ricambi diversi potrebbe causare rischi e danni al prodotto. Non utilizzare solventi per pulire le parti in plastica. La maggior parte delle plastiche sono soggette a danni da solventi commerciali e potrebbero essere danneggiate. Utilizzare un panno pulito per rimuovere sporco, polvere, olio, grasso, ecc.

Non utilizzare solventi per pulire le parti in plastica. La maggior parte dei materiali plastici rischia di essere danneggiata dall'uso dei solventi disponibili in commercio. Utilizzare un panno pulito per rimuovere lo sporco, la polvere, l'olio, il grasso, ecc.

AVVERTENZA
Evitare che sostanze quali liquidi per i freni, benzina, prodotti a base di petrolio, oli penetranti, ecc. entrino in contatto con parti metalliche. Le sostanze chimiche potrebbero danneggiare, indebolire o distruggere la plastica, il che potrebbe portare a gravi lesioni personali.

Utilizzare l'utensile per gli scopi per i quali è stato disegnato. Forzare l'utensile danneggia lo stesso e il pezzo sul quale si sta lavorando.

AVVERTENZA
Non tentare di modificare questo utensile o di creare accessori non raccomandati per l'utilizzo con questo prodotto. Qualsiasi modifica o alterazione sarà considerata un rischio e potrà causare gravi lesioni alla persona.

TUTELA DELL'AMBIENTE



Riciclare le materie prime anziché gettarle tra i rifiuti domestici. Per tutelare l'ambiente, l'apparecchio, gli accessori e gli imballaggi devono essere smaltiti separatamente.

SIMBOLO

	Allarme di sicurezza
V	Volt
min^{-1}	Rivoluzioni o giri al minuto
⎓	Corrente diretta
CE	Conformità CE
	Leggere attentamente le istruzioni prima di avviare l'utensile.
	Riciclabile
	I prodotti elettrici non devono essere smaltiti con i rifiuti domestici, vi sono strutture per smaltire tali prodotti. Informarsi presso il proprio Comune o rivenditore di sicurezza per smaltire adeguatamente tali rifiuti.

Nederlands

BIJZONDERE VEILIGHEIDSVOORSCHRIFTEN

- **Draag gehoorbescherming bij gebruik van klopboormachines.** Blootstelling aan geluid kan leiden tot gehoorverlies.
- **Gebruik de extra handvatten die met de machine worden meegeleverd.** Controleverlies kan leiden tot lichamelijk letsel.
- **Houd de machine aan de geïsoleerde handvatten vast wanneer u werkt op plaatsen waar het boortje een verborgen leiding kan raken.** Wanneer de boor een spanningsleiding r aakt, kunnen de b lootgestelde onderdelen van het gereedschap onder spanning komen, waardoor de gebruiker geëlektrocuteerd wordt.

BESCHRIJVING

1. Snelspanboorhouder
2. Afstelring draaimoment
3. Quick mode selectietoets
4. Snelheidsschakelaar met twee snelheden
5 .Links-/rechtsschakelaar (links/rechts/midden vergrendeling)
6. Borenmagazijn
7. Snelheidsschakelaar
8. Accu (niet inbegrepen)
9. Knipsluitingen
10. Knipsluitingen indrukken om accu te ontgrendelen
11. Links
12. Rechts
13. Stiftklemmen
14. Vergrendelen (aanspannen)
15. Ontgrendelen (losmaken)
16. Lage snelheid
17. Hoge snelheid
18. Klopboorstand
19. Boorstand
20. Hamerstand
21. Draaimoment verhogen
22. Draaimoment verlagen
23. Boorstift
24. Boorstifthouder
25. Spanhals
26. Boorstift

SPECIFICATIES

Spanning	18 V ⎓
Boorhouder	2-13 mm
Schakelaar V	ariabele snelheid
Onbelast toerental (boorstand):	
-Lage snelheid	0-400 omw/min
-Hoge snelheid	0-1550 omw/min
Hamersnelheid (slagen per minuut):	
-Lage snelheid	0-5200 per min
-Hoge snelheid	0-20150 per min
Max. koppel	40 Nm
Gewicht (excl. accu)	1,38 Kg

Nederlands

SPECIFICATIES

MODEL	ACCU (niet inbegrepen)	GESCHIKTE LADER (niet inbegrepen)
LLCDI1802	**BPL-1820** **BPL-1815**	**BCL-1800** **BCS618** **BCL1418** **BCL14181H** **BCL14183H**
	BPP-1815 **BPP-1815M** **BPP-1817** **BPP-1817M**	**BCL-1800** **BCS618** **BC-1815S** **BC-1800** **BCL1418** **BCL14181H** **BCL14183H**

WERKING

WAARSCHUWING
Laat uw w aakzaamheid niet v erslappen als u eenmaal v ertrouwd bent ger aakt met de machine. Vergeet niet dat z elfs één seconde onoplettendheid er nstig lichamelijk letsel kan veroorzaken.

WAARSCHUWING
Draag altijd een v eiligheidsbril of een beschermbril met zijschotjes w anneer u met gereedschap w erkt. Er kunnen w egspattende deeltjes in uw ogen k omen en er nstig oogletsel veroorzaken als u zich hier niet aan houdt.

WAARSCHUWING
Gebruik geen andere onderdelen of accessoires dan die door de f abrikant voor deze machine zijn aanbevolen en bijge leverd. Bij gebr uik v an niet aanbevolen onderdelen of accessoires bestaat gevaar voor ernstig lichamelijk letsel.

TOEPASSINGEN
U kunt deze machine voor onderstaande doeleinden gebruiken:
- Boren in alle houtsoor ten (timmerhout, m ultiplex, lambrisering, samengesteld en hard hout)
- Boren in aardewerk, kunststof, glasvezel en laminaat
- Boren in metaal
- Schroeven indraaien
- Hamerboren in beton, baksteen of ander aardewerk.

Dit product kan w orden gek oppeld aan Ry obi One Plus 18 V Lithium-Ion accu' s en Ry obi One Plus 18 V NiCd accu's.

ACCUBEVEILIGINGSSYSTEEM (LITHIUM-ION ACCU)
Ryobi 18 V Lithium-Ion accu' s zijn v oorzien v an een ingebouwd beveiligingsysteem dat de le vensduur van de accu verlengt. Dit systeem kan er echter toe leiden dat de accu en de machine abr upt stoppen, wat niet het geval is bij NiCd accu's. Onder bepaalde gebruiksomstandigheden schakelt het elektronische systeem v an de accu zichz elf namelijk uit, w at dus ook het gereedschap stop z et. Om de accu en de machine w eer in te schak elen, laat u de drukschakelaar even los en gaat u normaal verder met uw werk.

OPMERKING: om te v oorkomen dat de accu zichz elf uitschakelt, dient u te v ermijden dat u de machine verkeerd gebruikt.

Als de accu en de machine zich niet vanzelf weer inschakelen nadat u de drukschakelaar even heeft losgelaten, betekent dit dat de accu volledig ontladen is. Gebruik een laadappar aat voor Lithium-Ion accu's om de accu weer op te laden.

ACCU INSTALLEREN
Zie afbeelding 2.
- Vergrendel de snelheidsschak elaar door de links-/ rechtsschakelaar in de middenpositie te zetten.
- Bevestig de accu in de machine.
- Zorg ervoor dat de knipsluitingen aan elke kant van de accu op hun plaats v astklikken en dat de accu ste vig aan de machi ne is v astgemaakt v oordat u er mee begint te werken.

WAARSCHUWING
Verwijder altijd de accu uit de machine w anneer u onderdelen monteer t, wijzigingen aanbrengt, de machine schoonmaakt of w anneer het niet wordt gebr uikt. Wanneer u de accu v erwijdert, voorkomt dit on verhoeds star ten, w at er nstig letsel kan veroorzaken.

ACCU VERWIJDEREN
Zie afbeelding 2.
- Vergrendel de snelheidsschak elaar door de links-/ rechtsschakelaar in de middenpositie te zetten.
- Druk de knipsluitingen aan elke kant van de accu in.
- Verwijder de accu van de machine.

WAARSCHUWING
Accu-machines zijn altijd direct klaar v oor gebruik. Daarom dient de schak elaar steeds te worden vergrendeld, wanneer u de machine niet gebruikt of langs uw zijde meedraagt.

SNELHEIDSSCHAKELAAR
Zie afbeelding 3.
- Om de machine **IN** te schakelen, drukt u de schakelaar in.
- Om de machine **UIT** te schakelen, laat u de schakelaar los.

Nederlands

WERKING

VARIABELE SNELHEID
De snelheidsschakelaar verhoogt de snelheid al naargelang u de schakelaar meer indrukt en verlaagt de snelheid al naargelang u de schakelaar meer loslaat.

OPMERKING: Het is mogelijk dat de schakelaar een fluitend of rinkelend geluid maakt tijdens het gebruik. Maak u niet ongerust: dit is een normaal onderdeel van de werking van de schakelaar.

LINKS-/RECHTSSCHAKELAAR (LINKS/RECHTS/MIDDEN VERGRENDELING)
Zie afbeelding 3.
De draairichting van de machine is omkeerbaar en wordt door een links-/rechtsschakelaar boven de snelheidsschakelaar bediend. Wanneer u de boormachine in de normale werkpositie houdt, zou de links-/rechtsschakelaar zich links van de snelheidsschakelaar moeten bevinden om links te boren. De boorrichting wordt omgekeerd wanneer de keuzeschakelaar rechts van de snelheidsschakelaar wordt ingesteld. Wanneer u de snelheidsschakelaar in de **UIT**stand (middenvergrendeling) plaatst, helpt dit de kans op een ongewilde start te verkleinen wanneer de machine niet wordt gebruikt.

WAARSCHUWING
Om schade aan de versnellingen te voorkomen, laat u de boorhouder altijd volledig tot stilstand komen voor u de draairichting verzet.

Om de machine stil te zetten, laat u de snelheidsschakelaar los en laat u de boorhouder volledig tot stilstand komen.

OPMERKING: De machine zal niet werken tenzij de links-/
rechtsschakelaar volledig naar links of rechts wordt geduwd. Vermijd dat de machine langere tijd op lage snelheid draait. Wanneer u de machine voortdurend op lage snelheid
laat draaien, kan deze oververhitten. Indien dit gebeurt, koelt u de machine af door ze onbelast op vol vermogen te laten draaien.

INTERNE DRAAIVERGRENDELING
De interne draaivergrendeling stelt de gebruiker in staat om met één hand boorhouder aanpassingen of boorwisselingen uit te voeren. Wanneer u de boorhouder indrukt, houden de stiftklemmen op met draaien. Druk de boorhouder in en draai voor verwisselen van boren of boorhouderaanpassingen.

SNELSPANBOORHOUDER
Zie afbeelding 4.
Met behulp van de snelspanboorhouder kunt u boren / schroefbits in de klauwen van de kop vastklemmen of losmaken. De op de boorkop getekende pijlen geven de richting aan waarin u moet draaien om de boor VAST te zetten (aan te draaien) of LOS te zetten (los te draaien).

WAARSCHUWING
Probeer niet om een boor / schroefbit vast te zetten door met één hand de boorkop vast te houden en dan de boor-schroefmachine in te schakelen om de bek van de boor kop zichzelf vast te laten klemmen. De boor kop zou uit uw hand kunnen glijden of uw hand zou kunnen wegglijden en in aanraking komen met een draaiende boor / schroefbit, wat ongelukken of ernstig lichamelijk letsel kan veroorzaken.

AANDRIJVING MET TWEE SNELHEDEN
Zie afbeelding 5.
De machine heeft een aandrijving met twee snelheden, ontworpen voor boren of klopboren aan **LO (1)** of **HI (2)** snelheden. Er bevindt zich een schuifschakelaar aan de bovenkant van de machine om **LO (1)** of **(HI) (2)** snelheid te kiezen. Wanneer u de machine in de **LO (1)** snelheid gebruikt, zal de snelheid afnemen en de machine meer vermogen en koppel hebben. Wanneer u de machine in de **HI (2)** snelheid gebruikt, zal de snelheid toenemen en zal de machine minder vermogen en koppel hebben. Gebruik de **LO (1)** snelheid voor toepassingen met hoog vermogen en koppel en **HI (2)** snelheid voor snelle boor- of klopboortoepassingen.

OPMERKING: Als het u moeite kost om van de ene naar de andere snelheid om te schakelen, draait u de boorhouder met de hand tot de versnelling wordt ingeschakeld.

WAARSCHUWING
Verander nooit van versnelling terwijl de machine draait. Wanneer u dez e waarschuwing niet naleeft, kan dit leiden tot ernstige schade aan de machine.

SNELKIEZER VAN WERKSTAND
Zie afbeelding 6.
Met de snelkiezer kunt u snel overschakelen van de boorstand op de schroefstand of op de klopboorstand, of andersom. In het algemeen kan de boorstand worden gebruikt om te boren en moeilijk werk uit te voeren. De schroefstand dient om te schroeven en de klopboorstand om te boren met hamerfunctie.

Nederlands

WERKING

KLOPBOOR- OF BOORINSTELLING SELECTEREN
Zie afbeelding 5 – 6.
Aan de hand van de onderstaande kaart kiest u de correcte snelheid en modus, afhankelijk van het type boortje, lijm en materiaal dat u zult gebruiken.

- Kies uw **TOEPASSING**
- Kies de juiste **SNELHEID: (1/LAAG of 2/HOOG)**
- Kies de juiste **STAND: (KLOPBOREN, BOREN OF HAMER)**

1. TOEPASSING	2. SNELHEID	3. MODUS
• Schroeven tot 9,5 Ø op 38,1 mm lengte inbrengen • Gaten tot 50,8 mm boren • Platte boren tot 38,1 mm • Boren tot 12,7 mm • Boren in metaal • Betonschroeven	1/LAAG	BOORMODUS (DRAAIMOMENTINSTELLING NIET ACTIEF) ATTIVA)
	2/HOOG	
• Boren tot 6,4 mm • Terras- of houtschroeven tot 76,2 mm lang • Zelfbevestigende schroeven	1/LAAG	KLOPBOORMODUS
• Terras- of houtschroeven tot 76,2 mm lang • Kleine schroeven of delicaat werk dat meer controle vereist	2/HOOG	
• Steenboren tot 12,7 mm.	1/LAAG	HAMERMODUS (DRAAIMOMENTAFSTELLING NIET ACTIEF)
	2/HOOG	

DRAAIMOMENT AFSTELLEN
Zie afbeelding 7.
Wanneer u de klopboor machine voor verschillende klopboortoepassingen gebruikt, wordt het noodzakelijk om het draaimoment te verhogen of verlagen om te helpen voorkomen dat de schroefkoppen, -draden, werkstuk, enz. beschadigd raken. Over het algemeen dient het draaimoment overeen te komen met de schroefdiameter. Indien het draaimoment te hoog is of de schroeven te laag, kunnen de schroeven beschadigd raken of breken. Het draaimoment wordt afgesteld door aan de afstelring voor het draaimoment te draaien. Het draaimoment is groter wanneer de afstelring in een hogere stand is ingesteld. Het draaimoment is kleiner wanneer de afstelring in een lagere stand is ingesteld. De juiste instelling hangt af van het type materiaal en de afmeting van de schroef die u gebruikt.

OPBERGVAK VOOR SCHROEFBITS
Zie afbeelding 2.
Als u de schroefbits niet gebruikt, kunt u de bij deze machine geleverde schroefbits opbergen in het opbergvak dat speciaal hier voor aan de voet van de machine is ingericht.

Nederlands

WERKING

BOREN INSTALLEREN

Zie afbeelding 8.

- Vergrendel de snelheidsschakelaar door de links-/rechtsschakelaar in de middenpositie te plaatsen.
- Open of sluit de stiftklemmen tot op het punt waar de opening een klein beetje groter is dan de diameter van de boor die u zult gebruiken. Til de voorkant van de machine een beetje op om te voorkomen dat de boor uit de stiftklemmen valt.
- Breng de boor in.
- Span de boorklemmen aan langs de boor.

WAARSCHUWING
Zorg ervoor dat de boor recht in de boorklemmen wordt geplaatst. Breng de boor niet scheef in de boorklemmen in en span deze dan aan. Dit kan ervoor zorgen dat de boor uit de machine wordt geslingerd, wat kan leiden tot ernstig letsel of schade aan de boorhouder.

OPMERKING: Draai de boorhouder in de richting van de pijl die **VERGRENDELEN** aanduidt om de boorklemmen te sluiten. Gebruik geen sleutel om de boorklemmen aan te spannen of los te maken.

BOREN VERWIJDEREN

Zie afbeelding 8.

- Vergrendel de snelheidsschakelaar door de links-/rechtsschakelaar in de middenpositie te plaatsen.
- Open de boorklemmen.

OPMERKING: Draai de boorhouder in de richting van de pijl met de aanduiding **ONTGRENDELEN** om de boorklemmen los te maken. Gebruik geen sleutel om de boorklemmen aan te spannen of los te maken.

- Verwijder de boor.

BOREN

- Controleer de links-/rechtsschakelaar op de juiste instelling (linksom/rechtsom).
- Maak het materiaal dat moet worden geboord d.m.v. een vijzel of met klemmen vast om te vermijden dat het met de boor meedraait.
- Houd de machine stevig vast en plaats de boor op het punt waar moet worden geboord.
- Druk de snelheidsschakelaar in om te beginnen met boren.
- Plaats de boor in het werkstuk en oefen niet meer druk uit dan nodig om er voor te zorgen dat de boor blijft boren. Forceer de boor niet of oefen geen zijdelingse druk uit om het boorgat te vergroten. Laat de machine het werk voor u doen.

WAARSCHUWING
Houd er rekening mee dat de boor vast raakt wanneer hij door het materiaal heen gaat. Wanneer dit gebeurt, heeft de machine de neiging om zich vast te hechten en in tegengestelde draairichting terug te slaan, waardoor u de controle zou kunnen verliezen op het moment dat de machine zich door het materiaal heen heeft geboord. Indien u hier geen rekening mee houdt, kan dit leiden tot ernstig letsel.

- Gebruik bij het boren door harde, effen oppervlakten een centermerk om de gewenste boorlocatie aan te duiden. Zo voorkomt u dat de boor van de centrumpositie wegglijdt wanneer u begint te boren.
- Breng bij het boren door metaal een beetje olie op de boor aan om te voorkomen dat hij oververhit raakt. De olie zal de levensduur van de boor verlengen en de boorcapaciteit verhogen.
- Indien de boor in het werkstuk vast raakt of indien de machine hapert, stop de machine dan onmiddellijk. Verwijder de boor uit het werkstuk en ga na wat de reden is voor het vast raken.

Nederlands

WERKING

OPMERKING: Deze machine is voorzien van een elektrische rem. Wanneer de snelheidsschakelaar wordt losgelaten, zullen vonken door de uitlaatopeningen in de behuizing zichtbaar zijn. Dit is normaal en duidt op de werking van de rem.

ONDERHOUD

WAARSCHUWING
Gebruik alleen originele RYOBI onderdelen voor het onderhoud. Het gebruik van andere onderdelen kan gevaarlijk zijn of productschade veroorzaken. Vermijd het gebruik van oplosmiddelen wanneer u kunststof onderdelen schoonmaakt. De meeste kunststof onderdelen kunnen gemakkelijk beschadigd raken door het gebruik van verschillende soorten commerciële schoonmaakmiddelen. Gebruik schone doeken om vuil, stof, olie, vet enz. te verwijderen.

Gebruik geen oplosmiddelen om kunststof onderdelen te reinigen. De meeste kunststoffen kunnen beschadigd raken door het gebruik van bepaalde in de handel verkochte oplosmiddelen. Gebruik een schone doek om vuil, stof, olie, vet en dergelijke te verwijderen.

WAARSCHUWING
Voorkom steeds dat remvloeistoffen, benzine, petroleumproducten, kruipolie enz. in contact komen met kunststof onderdelen. Chemicaliën kunnen kunststof beschadigen, verzwakken of verwoesten, wat kan leiden tot ernstig letsel.

Misbruik het gereedschap niet. Misbruik kan zowel schade toebrengen aan het gereedschap als aan het werkstuk.

WAARSCHUWING
Probeer dit product niet te wijzigen of toebehoren te creëren die niet geschikt zijn voor gebruik met dit product. Elke dergelijke verandering of wijziging wordt beschouwd als misbruik en kan leiden tot een gevaarlijke situatie die mogelijk ernstige verwondingen kan veroorzaken.

MILIEUBESCHERMING



Zorg dat grondstoffen gerecycleerd worden. Zet daarom een afgedankte elektrische machine niet bij het huishoudafval. Om het milieu te beschermen moeten de machine, de accessoires en de verpakking gesorteerd bij een erkend recyclingcentrum worden aangeleverd.

SYMBOOL



Veiligheidswaarschuwing

V Volt

min^{-1} Toeren of omwentelingen per minuut

⎓ Gelijkstroom

CE EU-conformiteit



Gelieve de instructies zorgvuldig te lezen voordat u de machine in gebruik neemt.



Recycleer ongewenste producten



Elektrisch afval mag niet samen met ander huishoudafval worden weggegooid. Gelieve te recycleren indien de mogelijkheid bestaat. Neem contact op met uw lokaal bestuur of handelaar om advies te krijgen over recyclage.

Português

REGRAS ESPECIAIS DE SEGURANÇA

- **Use protectores de ouvidos com perfuradores de impacto.** A exposição ao r uído pode pro vocar perda de audição.
- **Use as pegas auxiliares fornecidas com a ferramenta.** A perda de controlo pode pro vocar ferimentos.
- **Segure a ferramenta eléctrica pelas superfícies de pega isoladas, ao realizar uma operação em que o acessório possa entrar em contacto com fios eléctricos escondidos.** O acessór io de cor te que entre em contacto com um fio "ligado" pode tor nar as peças d e m etal d a ferramenta e léctrica c ondutivas e tal pode causar um choque eléctrico ao operador.

DESCRIÇÃO

1. Mandril de aperto rápido
2. Anel de ajuste da torção
3. Selector de modo rápido
4. Conjunto de engrenagens de duas velocidades
5. Selector de rotação (avançar/retroceder/fecho central)
6. Armazenamento de brocas
7. Interruptor de ligação
8. Bateria (não incluída)
9. Fechos
10. Fechos de pressão para libertar compartimento de bateria
11. Inverso
12. Avançar
13. Buchas
14. Fecho (apertar)
15. Abrir (libertar)
16. Velocidade baixa
17. Alta velocidade
18. Modo de condução
19. Modo de perfuração
20. Modo martelo
21. Para aumentar torção
22. Para diminuir torção
23. Broca
24. Suporte da broca
25. Manga do mandril
26. Broca de perfuração

ESPECIFICAÇÕES

Voltagem	18 V ⎓
Mandril	2-13 mm
Interruptor	Velocidade variável
Velocidade sem carga (modo de perfuração):	
- Velocidade baixa	0-400 min^{-1}
- Velocidade alta	0-1.550 min^{-1}
Velocidade do martelo (Golpes por minuto):	
- Velocidade baixa	0-5.200 min^{-1}
- Velocidade alta	0-20.150 min^{-1}
Torção Máx.	40 Nm
Peso (não inclui bateria)	1,38 Kg

Português

ESPECIFICAÇÕES

MODELO	BATERIA (não incluída)	CARREGADOR (não incluída)
LLCDI1802	**BPL-1820** **BPL-1815**	**BCL-1800** **BCS618** **BCL1418** **BCL14181H** **BCL14183H**
	BPP-1815 **BPP-1815M** **BPP-1817** **BPP-1817M**	**BCL-1800** **BCS618** **BC-1815S** **BC-1800** **BCL1418** **BCL14181H** **BCL14183H**

OPERAÇÃO

AVISO
Não diminua a sua vigilância mesmo depois de se ter familiarizado com a ferramenta. Nunca se esqueça que basta um segundo de falta de atenção para se ferir gravemente.

AVISO
Use sempre óculos de segurança ou óculos de protecção munidos de resguardos laterais quando utilizar ferramentas. A falta de cumprimento desta instrução pode ocasionar a projecção de corpos estranhos para os olhos e provocar lesões oculares graves.

AVISO
Não utilize peças nem acessórios diferentes dos recomendados pelo fabricante para esta ferramenta. A utilização de peças ou acessórios não recomendados pode ocasionar riscos de ferimentos graves.

APLICAÇÕES
Deve utilizar este produto para os fins indicados a seguir:

- Perfuração em todos os tipos de produtos de madeira (madeira de construção, contraplacado, revestimento, chapas compostas e chapas rígidas)
- Perfuração em cerâmica, plástico, fibra de vidro e laminados
- Perfuração em metais
- Parafusos de condução
- Perfuração a martelo em betão, tijolo ou outra alvenaria

Este produto suporta baterias de iões de lítio Ryobi One+ 18 V e de níquel-cádmio Ryobi One+ 18 V.

SISTEMA DE PROTECÇÃO DA BATERIA (LÍTIO-ION)
As baterias lítio-ion 18 V da Ryobi estão equipadas com um sistema de protecção integrado que aumenta a vida útil. No entanto, este sistema de protecção pode fazer parar a bateria e a ferramenta, o que não acontece com as baterias níquel-cádmio.

Em certas condições de utilização, o dispositivo electrónico da bateria provoca a paragem da bateria e pára igualmente a ferramenta. Para reinicializar a bateria e a ferramenta, solte o gatilho e recomece normalmente o seu trabalho.

NOTA: Para evitar que a bateria pare, evite utilizar a ferramenta de modo abusivo.

Depois de soltar o gatilho, se a bateria e a ferramenta não se reinicializarem, isso significa que a bateria está totalmente descarregada. Para recarregar a bateria, insira-a no carregador de baterias lítio-ion.

PARA INSTALAR A BATERIA
Observe a Figura 2.

- Feche o interruptor colocando a direcção do selector de rotação na posição central.
- Coloque a bateria na ferramenta.
- Certifique-se que os trincos em cada lado do compartimento da bateria deslizam correctamente e que a bateria se encontra firme na ferramenta antes de começar a operação.

AVISO
Retire sempre a bateria da sua ferramenta quando estiver a colocar peças, a efectuar ajustes, limpar ou quando não estiver a ser utilizado. A remoção da bateria evitará o funcionamento acidental da ferramenta que poderá provocar ferimentos graves.

PARA RETIRAR A BATERIA
Observe a Figura 2.

- Feche o interruptor colocando a direcção do selector de rotação na posição central.
- Pressione os fechos nos lados da bateria.
- Retire a bateria da ferramenta.

AVISO
As ferramentas que funcionam a bateria estão sempre em condições operacionais.Por conseguinte, o interruptor deve estar sempre travado quando não estiver em utilização ou quando transportar a ferramenta.

Português

OPERAÇÃO

BOTÃO DE ACTIVAÇÃO

Observe a Figura 3.

- Para **ligar** o berbequim pressione o interruptor.
- Para o **desligar** liberte o interruptor.

VELOCIDADE VARIÁVEL

O interruptor de velocidade variável proporciona uma maior velocidade e torção com o aumento da pressão sobre o interruptor e uma velocidade mais lenta com menos pressão sobre o interruptor.

NOTA: Poderá ouvir um apito ou um ruído do interruptor durante a utilização. Não se preocupe; isto é parte normal da função do interruptor.

SELECTOR DE ROTAÇÃO (AVANÇAR/RETROCEDER/FECHO CENTRAL)

Observe a Figura 3.

A rotação da broca é reversível e é controlada por um selector localizado acima do interruptor de ligação. Com a broca mantida na posição normal de funcionamento, o selector de rotação deve estar posicionado para a esquerda do interruptor de ligação para uma perfuração de avanço. A direcção da perfuração é invertida quando o selector se encontra para a direita do interruptor de ligação.

Colocar o interruptor de ligação na posição **OFF** (fecho central) ajuda a reduzir a possibilidade de arranque accidental quando a ferramenta não se encontra a ser utilizada.

ATENÇÃO:
Para prevenir quaisquer danos na engrenagem, deixe sempre que o mandril se imobilize e totalmente antes de mudar a direcção da rotação.

Para parar a broca, liberte o interruptor de ligação e deixe que o mandril se imobilize totalmente.

NOTA: A broca não funcionará a não ser que o selector de rotação esteja totalmente virado para a esquerda ou direita.

Evite fazer a broca funcionar a velocidades baixas durante períodos prolongados de tempo. O funcionamento a baixas velocidades numa utilização constante pode fazer com que a broca sofra sobreaquecimento. Caso isto aconteça, arrefeça a broca fazendo-a funcionar sem carga e à velocidade máxima.

FECHO DO EIXO INTERNO

O fecho do veio interno permite ao utilizador controlar com uma só mão os ajustes no mandril e as trocas de brocas. Ao apertar o corpo do mandril impedirá as buchas de girarem. Para trocar de brocas e ajustar o mandril, aperte o corpo do mandril e rode-o.

BUCHA DE APERTO RÁPIDO

Observe a Figura 4.

A bucha de aperto rápido permite fixar brocas / pontas na maxila da bucha ou retirá-las. As setas desenhadas na bucha indicam a direcção em que a bucha deve ser rodada para FIXAR (apertar) ou RETIRAR (desapertar) a broca.

AVISO
Não tente fixar uma broca / ponta segurando a bucha com uma mão e pondo o berbequim-aparafusadora a trabalhar para apertar a maxila da bucha. A bucha poderia deslizar na sua mão ou a sua mão poderia derrapar e entrar em contacto com a broca/ a ponta em rotação, o que poderia ocasionar um acidente e ferimentos graves.

CONJUNTO DE ENGRENAGEM DE DUAS VELOCIDADES (ALTA-BAIXA)

Observe a Figura 5.

A perfuradora possui um conjunto de engrenagem de duas velocidades concebido para perfuração ou condução nas velocidades **LO (1) (baixa)** ou **HI (2**) (alta). Encontra-se no topo da perfuradora um interruptor deslizante para seleccionar a velocidade **LO (1)** ou **HI (2)**. Ao utilizar a ferramenta na velocidade **LO (1)**, a velocidade irá diminuir e a unidade terá mais potência e torção.

Ao utilizar a ferramenta na velocidade **HI (2)**, a velocidade irá aumentar e a unidade terá menos potência e torção. Use a velocidade **LO (1)** para aplicações de maior potência e torção e a velocidade **HI (2)** para aplicações de perfuração ou condução rápida.

NOTA: Se tiver dificuldade em passar de um intervalo de engrenagem para outra, faça rodar manualmente o mandril até que as engrenagens engatem.

ATENÇÃO:
Nunca troque engrenagens com a ferramenta em funcionamento. O não cumprimento deste aviso pode causar danos graves ao martelo.

SELECTOR RÁPIDO DE MODO

Ver Figura 6.

O selector rápido de modo permite-lhe passar rapidamente do modo berbequim para o modo aparafusadora ou para o modo percussão ou inversamente.

De uma maneira geral, o modo berbequim deve ser utilizado para perfurar e fazer trabalhos difíceis. O modo aparafusadora serve para aparafusar e o modo percussão para fazer perfurações de percussão.

Português

OPERAÇÃO

SELECCIONAR DEFINIÇÃO DE CONDUÇÃO OU PERFURAÇÃO

Ver Figura 5-6.

Com a ajuda da tabela abaixo escolha a velocidade e modo correctos, o tipo de broca, fecho e o material que irá utilizar.

- Escolha a sua **APLICAÇÃO**
- Escolha a **Velocidade** correcta: **(1/BAIXA ou 2/ALTA)**
- Escolha o **MODO** correcto: **(CONDUÇÃO, PERFURAÇÃO, OU MARTELAR)**

1. APLICAÇÃO	2. VELOCIDADE	3. MODO
• Afrouxe os parafusos até 9,5 mm de diâmetro por 38,1 mm de comprimento • Serra circular até 50,8 mm • Brocas cegas até38,1 mm • Brocas de perfuração até12,7 mm • Perfurar em metal • Parafusos para cimento	1/BAIXO	MODO DE PERFURAÇÃO (AJUSTE DE TORÇÃO NÃO ACTIVO)
	2/ALTO	
• Brocas de perfuração até 6,4 mm • Parafusos para lajes ou madeira até 76,2 mm de comprimento • Parafusos auto-roscantes	1/BAIXO	MODO DE CONDUÇÃO
• Parafusos para lajes ou madeira até 76,2 mm de comprimento • Parafusos pequenos ou trabalho delicado que requeira maior controlo	2/ALTO	
• Broca para alvenaria até 12,7 mm	1/BAIXO	MODO MARTELO (AJUSTE DE TORÇÃO NÃO ACTIVO)
	2/ALTO	

AJUSTE DE TORÇÃO

Observe a Figura 7.

Ao utilizar o berbequim par a vár ias aplicações de perfuração, tor na-se necessár io aumentar ou dimin uir a torção de modo a ajudar pre venir a possibilidade de danif car parafusos, f os, peças de trabalho, etc. De modo geral, a torção de ve corresponder com a intensidade do diâmetro do par afuso. Caso a torção seja demasiado alta ou os par afusos demasiado pequenos, os par afusos poderão sofrer danos ou partirem-se.

A torção é regulada rodando-se o anel de regulação da torção.

A torção é maior quando o anel de regulação da torção está def nido n uma posição super ior. A torção é menor quando o anel de regulação da torção está def nido numa posição inferior.

A def nição certa depende do tipo de material e do tipo de parafuso que utiliza.

COMPARTIMENTO PARA ORGANIZAÇÃO DAS PONTAS

Observe a Figura 2.

Quando não utilizadas , as pontas f ornecidas com o berbequim-aparafusadora podem ser arr umadas no compartimento previsto para o efeito, situado na base do berbequim-aparafusadora.

Português

OPERAÇÃO

INSTALAR BROCAS

Ver Figura 8.

- Feche o interruptor colocando a direcção do selector de rotação na posição central.
- Abra ou feche as buchas até um ponto no qual a abertura seja ligeiramente mais larga que a broca que pretende utilizar. Levante, também, ligeiramente a parte da frente do berbequim para evitar que a bucha caia.
- Insira a broca.
- Aperte as buchas nas brocas.

AVISO:
Assegure-se que insere a broca direita na bucha. Não insira a broca num ângulo inclinado, apertando depois. Isto poderia fazer com que a broca caísse do berbequim, resultando em ferimentos graves ou danificando a bucha.

NOTA: Faça rodar o corpo da bucha na direcção da seta marcada como **LOCK** (FECHO) para apertar as buchas. Não utilize uma chave de parafusos para apertar ou desapertar as buchas.

RETIRAR BROCAS

Ver Figura 8.

- Feche o interruptor colocando a direcção do selector de rotação na posição central.
- Abra as buchas.

  NOTA: Faça rodar o corpo da bucha na direcção da seta marcada como **UNLOCK** (ABRIR) para desapertar as buchas. Não utilize uma chave de parafusos para apertar ou desapertar as buchas.
- Remova a broca.

PERFURAÇÃO

- Verifique a direcção do selector de rotação para a uma correcta definição (avançar ou recuar).
- Segure o material a perfurar com um dispositivo de fixação ou com ganchos de modo a evitar que se volte à medida que a broca roda.
- Segure firmemente no berbequim e coloque a broca no ponto a perfurar.
- Pressione o interruptor para pôr o berbequim a funcionar.
- Mova a broca em direcção à peça de trabalho aplicando apenas a pressão suficiente para manter a perfuração. Não force o berbequim nem aplique pressão lateral para alargar um furo. Deixe a ferramenta fazer o trabalho.

AVISO:
Esteja preparado para prender à passagem da broca. Quando estas situações ocorrerem, o berbequim tem uma tendência para fazer ricochete na direcção oposta à rotação o que pode provocar a perda de controlo ao passar através do material. Se não estiver preparado, esta perda de controlo pode resultar em ferimentos graves.

- Ao perfurar superfícies duras ou suaves use uma punção para marcar o local desejado para o furo. Isto impedirá que a broca deslize para fora do centro à medida que começa a furar.

Português

OPERAÇÃO

- Ao furar metais, use um lubrificante ligeiro na broca para evitar que esta sobreaqueça. O lubrificante prolongará a vida da broca e aumentará a acção de perfuração.
- Se a broca ficar presa na peça de trabalho ou estrangular pare imediatamente a ferramenta. Retire a broca da

peça de trabalho e determine a razão do encravamento.

NOTA: Este berbequim tem um travão eléctrico. Quando o interruptor é libertado, a bucha deixa de rodar. Quando o travão funciona de forma adequada, vêem-se faíscas através das ranhuras de ventilação do revestimento. Isto é normal e é a acção do travão.

MANUTENÇÃO

AVISO
Utilize unicamente peças sobresselentes de origem quando fizer substituições. A utilização de qualquer outra peça pode apresentar um perigo ou danificar a sua ferramenta.

Não utilize solventes para limpar as peças de plástico. A maioria dos plásticos pode ser danificada pelos solventes vendidos no comércio. Utilize um pano limpo para retirar as sujidades, o pó, o óleo, a massa, etc.

AVISO
Os elementos de plástico nunca devem entrar em contacto com líquido de travões, gasolina, produtos à base de petróleo, óleos penetrantes, etc. Estes produtos químicos contêm substâncias que podem danificar, deteriorar ou destruir o plástico, o que poderia provocar ferimentos graves.

Não exija demasiado das suas ferramentas. As utilizações abusivas podem danificar a sua ferramenta assim como a peça a trabalhar.

AVISO
Não tente modificar a sua ferramenta nem acrescentar acessórios não recomendados. Estas transformações ou modificações são consideradas como um mau uso e podem provocar situações perigosas com possibilidade de ferimentos graves.

PROTECÇÃO DO AMBIENTE

Recicle os materiais em vez de pô-los directamente no lixo doméstico. Para proteger o ambiente, a ferramenta, os acessórios e as embalagens devem ser seleccionados.

SÍMBOLO

	Alerta de Segurança
V	Voltagem
min^{-1}	Rotações ou movimentos alternados por minuto
⎓	Corrente directa
CE	Conformidade CE
	Agradecemos que leia atentamente as instruções antes de iniciar a máquina.
	Reciclagem indesejável
	Os aparelhos eléctricos antigos não devem ser eliminados juntamente com o lixo doméstico. Recicle onde existem instalações para o efeito. Verifique com as suas Autoridades Locais ou revendedor para obter informações sobre reciclagem.

Dansk

SÆRLIGE SIKKERHEDSREGLER

- **Brug ørebeskyttelse ved hammerboring.** Udsættelse for støj kan medføre høretab.
- **Brug støttegrebet, der medfølger værktøjet.** Hvis kontrollen mistes, kan det medføre personskade.
- Hold værktøjet på de isolerede overflader når der arbejdes på steder, hvor man kan komme til at ramme skjulte ledninger. Hvis der bores i en strømførende ledning, kan det gøre udstatte metaldele på værktøjet strømførende og give brugeren elektrisk stød.

BESKRIVELSE

1. Selvspændende borepatron
2. Indstilling af drejningsmoment
3. Hurtigindstillingsvælger
4. 2-trins gear
5. Rotationsvælger (højre-/venstreløb/lås)
6. Opbevaringsrum til bits
7. Afbryder
8. Batteri (medfølger ikke)
9. Låse
10. Tryk på låsene for at frigøre batteriet
11. Baglæns
12. Forlæns
13. Borepatronkæber
14. Lås (stram)
15. Lås op (frigør)
16. Lav hastighed
17. Høj hastighed
18. Skruning
19. Boretilstand
20. Slagboring
21. Til øgning af drejningsmoment
22. Til nedsættelse af drejningsmoment
23. Bit
24. Bitholder
25. Borepatron krave
26. Bor

SPECIFIKATIONER

Spænding	18V ⎓
Spændepatron	2-13 mm
Omskifter	Variabel hastighed
Hastighed uden belastning (boretilstand):	
- Lav hastighed	0-400 o/min
- Høj hastighed	0-1.550 o/min
Slagborehastighed (slag pr. minut)	
- Lav hastighed	0-5.200 slag/min
- Høj hastighed	0-20.150 slag/min
Maks. drejningsmoment	40 Nm
Vægt (uden batteri)	1,38 kg

Dansk

SPECIFIKATIONER

MODEL	BATTERI (delete -ENHED)	KOMPATIBEL OPLADER (medfølger ikke)
LLCDI1802	**BPL-1820** **BPL-1815**	**BCL-1800** **BCS618** **BCL1418** **BCL14181H** **BCL14183H**
	BPP-1815 **BPP-1815M** **BPP-1817** **BPP-1817M**	**BCL-1800** **BCS618** **BC-1815S** **BC-1800** **BCL1418** **BCL14181H** **BCL14183H**

SÅDAN GØR DU

ADVARSEL
Der skal stadig udvises forsigtighed, selv om man er blevet fortrolig med værktøjet. Glem aldrig, at man blot skal være uopmærksom en brøkdel af et sekund for at komme alvorligt til skade.

ADVARSEL
Brug altid sikkerhedsbriller eller beskyttelsesbriller med sideafskærmning, når der arbejdes med redskaber og værktøj. Hvis denne regel ikke overholdes, kan man få slynget fremmedlegemer i øjnene og komme alvorligt til skade.

ADVARSEL
Brug ikke andre dele eller tilbehørsdele end dem, fabrikanten anbefaler til denne maskine. Hvis der anvendes ikke anbefalede dele eller tilbehørsdele, kan man komme alvorligt til skade.

ANVENDELSESMULIGHEDER
Dette produkt kan bruges til nedenstående opgaver:
- Til boring i alslags træ (bygningstræ, krydsfinér, paneler osv.)
- Til boring i keramik, plastik, fiberglas og laminater
- Til boring i metaller
- Til isætning af skruer
- Hammerboring i beton, mursten og andet murværk

Dette produkt kan benyttes med Ryobi One+ 18 V Lithium-Ion batterier og Ryobi One+ 18 V Nikkel-Cadmium batterier.

BATTERIETS BESKYTTELSESSYSTEM (LITHIUM-ION)
Ryobis 18 V Lithium-Ion batterier har et indbygget beskyttelsessystem, der beskytter Lithium-Ion celler ne og forlænger batteriets levetid. Beskyttelsessystemet kan under visse forhold differentiere sig fra Nikkel Cadmium batterier.

Under visse anvendelsesforhold kan batteriets elektroniske system sætte batteriet ud af drift og dermed værktøjet. For at sætte batteri i og værktøj i drift igen slippes afbryderen, hvorefter arbejdet genoptages.
BEMÆRK: for at undgå, at batteriet slukker, må værktøjet ikke presses eller misbruges.

Hvis batteriet og værktøjet ikke starter op igen, når afbryderen er sluppet, betyder det, at batteriet er fuldstændig afladet. For at genoplade batteriet skal det sættes i batteriopladeren tilLithium-Ion batterier.

MONTERING AF BATTERI
Se Fig. 2.
- Lås afbryderen ved at stille rotationsvælgeren i midterposition.
- Anbring batteriet på maskinen.
- Inden brug skal du sikre, at låsene på hver side af batteriet er låst og batteriet dermed sidder fast på maskinen.

ADVARSEL
Fjern altid batteriet fra maskinen, når du samler dele, foretager justeringer, rengør det eller, når det ikke skal bruges. Ved at fjernebatteriet undgås utilsigtet start, som kan medføre alvorlig personskade.

FJERNELSE AF BATTERIET
Se Fig. 2.
- Lås afbryderen ved at stille rotationsvælgeren i midterposition.
- Tryk på låsene på hver side af batteriet.
- Fjern batteriet fra maskinen.

ADVARSEL
Batteriprodukter er altid klar til brug. Derfor skal afbryderen altid være låst når maskinen ikke e bruges eller hvis det transporteres.

AFBRYDER
Se Fig. 3.
- **TÆND** for boremaskinen ved at trykke på afbryderen.

Dansk

SÅDAN GØR DU

- **SLUK** for boremaskinen ved at give slip på afbryderen.

VARIABEL HASTIGHED
Øget tryk på afbryderen giver højere hastighed og mindre tryk giver lavere hastighed.
BEMÆRK: Under brugen høres der muligvis en føjtende eller ringende lyd fra afbryderen. Tag dig ikke af det. Det er en normal del af afbryderens funktion.

ROTATIONSVÆLGER (HØJRE-/VENSTRELØB/LÅS)
Se Fig. 3.
Boret kan rotere i to retninger, hvilket styres af en vælger, der er anbragt over afbryderen. Når boret er i normal arbejdsstilling, skal rotationsvælgeren ved forlæns boring være positioneret til venstre for kontaktudløseren. Boreretningen vendes, når vælgeren er til højre for afbryderen.
Ved at sætte afbryderen på **OFF (SLUKKET)** (midterlås) position nedsættes muligheden for utilsigtet start, når den ikke bruges.

FORSIGTIG:
For at forhindre skade på gearet, skal borepatronen altid være helt stoppet, inden der skiftes retning.

Stop boremaskinen ved atfrigøre afbryderen og lad borepatronen stoppe helt.

BEMÆRK: Boremaskinen fungerer ikke, medmindre rotationsvælgeren er skubbet helt til venstre eller højre. Kør ikke boremaskinen ved lave hastigheder i længere tid ad gangen. Ved at køre boremaskinen ved lav hastighed i længere tid, kan den blive overophedet. Hvis dette sker, skal du afkøle boremaskinen ved at lade den køre ubelastet med høj hastighed.

INTERN SPINDELLÅS
Den interne spindellås gør det muligt for brugeren af indstille borepatronen og skifte bits med bare én hånd. Borepatronens kæber stopper med at dreje rundt når der klemmes på borepatronen. Udskift bor og bits og juster borepatronen ved at klemme på borepatronen og dreje den rundt.

BOREPATRON
Se Fig. 4.
Bor og bits spændes fast eller udtages i den selvspændende borepatrons kæber. Pilene på patronen viser, hvilken retning den skal drejes for at FASTGØRE (spænde) eller UDTAGE (løsne) boret.

ADVARSEL
Forsøg aldrig at spænde et bor / en indsats fast, mens patronen holdes med den ene hånd og bore-/skruemaskinen startes for at spænde patronens spændekæber. Patronen kan glide i hånden, eller hånden kan smutte og komme i kontakt med det roterende bor / den roterende indsats, hvorved der kan ske ulykker, så man kommer alvorligt til skade.

2-TRINS GEAR (HØJT / LAVT)
Se Fig. 5.
Boremaskinen har et 2-trins gear gear til boring ved **LO (1) (LAV)** eller **HI (2) (HØJ)** hastighed. Brug skydekontakten ovenpå boremaskinen til at vælge enten**LO (LAV) (1)** eller **HI (HØJ) (2)** hastighed. Når boremaskinen kører i **LO (1)**, nedsættes hastigheden, men maskinen har mere kraft og større drejningsmoment.
Når boremaskinen kører i **HI (2)**, øges hastigheden, men maskinen har mindre kraft og mindre drejningsmoment.
Brug **LO (1)** til opgaver, der kræver stor kraft og stort drejningsmoment, og **HI (2)** til bore- og skrueopgaver med høj hastighed.

BEMÆRK: Hvis du har problemer med at skifte gear, skal du dreje borepatronen med med hånden, indtil gearet griber fat.

FORSIGTIG:
Skift aldrig gear, mens maskinen kører. Gør du det, kan det skade maskinen alvorligt.

HURTIG OMSKIFTER
Se Fig. 6.
Med den hurtige omskifter kan der hurtigt skiftes fra borefunktion til skruefunktion eller til slagborefunktion eller omvendt.
Som hovedregel skal der anvendes borefunktion til at bore og udføre ønskelige opgaver. Skruefunktionen anvendes til at skrue ind og ud og slagborefunktionen til at bore huller med hammerslag.

VALG AF SKRUE- ELLER BOREINDSTILLING
Se Fig. 5-6.
Vælg ved hjælp af nedenstående diagram korrekt hastighed og indstilling, bittype, fastskruning og materiale, som du vil bruge.

- Vælg **ANVENDELSE**
- Vælg korrekt **HASTIGHED: (1/LAV eller 2/HØJ)**
- Vælg korrekt **INDSTILLING: (SKRUNING, BORING, SLAGBORING)**

Dansk

SÅDAN GØR DU

1. ANVENDELSE	2. HASTIGHED	3. INDSTILLING
• Træskrue op til 9,5 mm i (low cap) dia. og 38,1 mm lang • Hulsav op til 50,8 mm. • Spadebor op til 38,1 mm. • Bor op til 12,7 mm. • Boring i metal • Betonskruer	1/LAV	BORING (DREJNINGSMOMENT INDSTILLING IKKE AKTIV) 
	2/HØJ	
• Bor op til 6,4 mm. • Dæk- og træskruer op til 76,2 mm lange • Selvskruende skruer	1/LAV	SKRUNING 
• Dæk- og træskruer op til 76,2 mm lange • Små skruer eller f nt arbejde, som kræver ekstra kontrol	2/HØJ	
• Murbor op til 12,7 mm.	1/LAV	SLAGBORING (DREJNINGSMOMENT INDSTILLING IKKE AKTIV) 
	2/HØJ	

INDSTILLING AF DREJNINGSMOMENT

Se Fig. 7.

Når maskinen anvendes til skruning, er det nødvendigt at øge eller reducere drejningsmomentet for at undgå skade på skruehoveder, gevind, arbejdsstykker osv. Generelt skal drejeningsmomentet svare til skruediameterens intensitet. Hvis drejningsmomentet er for højt eller skruerne for små, kan skruerne beskadiges eller brække.

Drejningsmomentet indstilles ved dreje drejningsmoment-ringen.

Drejningsmomentet er stø rre, når drejningsmoment-ringen stilles hø jere. Drejningsmomentet er mindre , når drejningsmoment-ringen stilles lavere.

Den korrekte indstilling afhænger af materialet og skruens størrelse.

OPBEVARINGSRUM TIL BITS

Se Fig. 2.

Når de medle verede bits ikk e er i br ug, kan de opbe vares i de dertilindrettede område i bunden af bore-/skruemaskinen.

ANBRINGELSE AF BITS

Se Fig. 8.

- Lås afbr yderen v ed. at stille rotationsvælgeren i midterposition.
- Åbn eller luk borepatronens kæber , indtil åbningen er en anelse stø rre end bitten, der skal br uges. Løft maskinen en lille smule op foran for at hindre, at bitten falder ud af borepatronen.
- Anbring bitten.
- Stram borepatronens kæber sikkert omkring bitten.

Dansk

SÅDAN GØR DU

ADVARSEL
Anbring boret lige mellem borepatronens kæber. Boret må ikke anbringes skævt mellem kæberne og derefter strammes til. Boret kan blive slynget ud af boremaskinen med personskade og skade på borepatronen til følge.

BEMÆRK: Roter borepatronen i retning af pilen mærket **LOCK (LÅS)** for at lukke borepatronens kæber. Stram eller løsn ikke borepatronens kæber med en skruenøgle.

UDTAGNING AF BOR

Se Fig. 8.

- Lås afbryderen ved at stille rotationsvælgeren i midterposition.
- Åbn borepatronens kæber.

BEMÆRK: Roter borepatronen i retning af pilen mærket **UNLOCK (OPLÅS)** for at åbne borepatronens kæber. Stram eller løsn ikke borepatronens kæber med en skruenøgle.

- Tag boret ud.

BORING

- Kontroller, at rotationsvælgeren er korrekt indstillet (forlæns eller baglæns).
- Hold materialet, der skal bores i, fast med en skruestik eller med spænder/klemmer, så det ikke vender eller drejer sig under boringen.
- Hold godt fast i boremaskinen og anbring selve boret på stedet, der skal bores.
- Tryk på afbryderen for at starte boremaskinen.
- Anbring boret på arbejdsstykket med præcist nok tryk til, at boret kan fortsætte med at bore. Tving ikke boret og tryk ikke sidelæns for at gøre et hul større. Lad maskinen gøre arbejdet.

ADVARSEL
Vær forberedt på, at boret kan binde ved gennembrydning. Når en sådan situation opstår, har boret en tendens til at gribe fat og slå tilbage modsat rotationsretningen. Det kan medføre tab af kontrol, når der brydes gennem materialet. Hvis du ikke er forberedt på dette, kan tabet af kontrollen medføre alvorlig personskade.

- Når du borer på hårde, jævne overflader skal du afmærke det ønskede hulsplacering med en kørnerprik. Dette vil forhindre boret i at decentrere, når boringen af hullet begynder.
- Når du borer i metaller, skal du komme en dråbe let olie på boret for at forhindre, at det overopheder. Olien forlænger borets levetid og forbedrer boreprocessen.
- Hvis boret sætter sig fast i arbejdsstykket, skal du øjeblikket stoppe redskabet. Fjern boret fra øjeblikkeligt og find ud af årsagen til, at boret satte sig fast.

BEMÆRK: Boremaskinen har en elektrisk bremse. Når afbryderen slippes, holder borepatronen op med at rotere. Når bremsen fungerer korrekt, ses gnister gennem ventilationsåbningerne i maskinens motorhus. Dette er normalt og en del af bremseprocessen.

VEDLIGEHOLDELSE

ADVARSEL
Ved udskiftning må der kun anvendes originale reservedele. Det kan være farligt at bruge andre dele, eller værktøjet kan blive ødelagt.

Brug ikke opløsningsmidler til at rense plastdele. De fleste plasttyper kan blive ødelagt, hvis de renses med almindelige gængse opløsningsmidler. Fjern snavs, støv, olie, fedt m.v. med en ren klud.

Dansk

VEDLIGEHOLDELSE

ADVARSEL

Plastelementer må aldrig komme i berøring med bremsevæske, benzin, olie- eller petroleumsbaserede produkter, rustløsnende olie o.l. Disse kemiske produkter indeholder stoffer, som kan beskadige, mørne eller ødelægge plastmaterialet, så man risikerer at komme alvorligt til skade.

Misbrug og pres ikke værktøjet. Hvis værktøjet anvendes til uegnede formål, kan det blive beskadiget og arbejdsstykket ødelagt.

ADVARSEL

Forsøg ikke at ombygge værktøjet eller montere tilbehør, som ikke anbefales til denne maskine. Sådanne ombygninger eller ændringer betragtes som misbrug og kan være årsag til, at der opstår farlige situationer med deraf følgende alvorlige ulykker.

MILJØBESKYTTELSE

Råmaterialerne skal genvindes og ikke bortkastes med almindeligt affald. Af hensyn til miljøet skal redskab, tilbehør og emballage sorteres.

SYMBOL

	Sikkerhedsadvarsel
V	Volt (Spænding)
min^{-1}	Omdrejninger eller slag pr. minut
⎓	Jævnstrøm
CE	CE overensstemmelse
	Læs venligst vejledningen grundigt igennem før maskinen tages i brug.
	Genbrug uønsket
	Elektriske affaldsprodukter bør ikke afskaffes sammen med husholdningsaffald. Genbrug venligst hvor faciliteterne tillader dette. Tjek med din lokale kommune eller forhandler for genbrugsråd.

Svenska

SPECIFIKA SÄKERHETSREGLER

- **Använd hörselskydd när du använder slagborrmaskiner.** Oljud kan orsaka hörselskador.
- **Använd extrahandtaget som följer med verktyget.** Om du tappar kontrollen över verktyget kan det resultera i personskador.
- **Greppa verktyget i dess isolerade delar när du utför arbeten där maskinen kan komma i kontakt med dolda elkablar.** Vid kontakt med en strömförande kabel kan de exponerade delarna på verktyget bli strömförande och ge användaren en elektrisk stöt.

BESKRIVNING

1. Nyckellös chuck
2. Justeringsring för vridmoment
3. Snabblägesväljare
4. Växel med två hastigheter
5. Riktningsväljare (framåt/bakåt/mittenlås)
6. Förvaring av bits
7. Strömbrytare
8. Batteripack (inte inkluderat)
9. Lås
10. Tryck in låsen för att ta bort batteripacket
11. Bakåt
12. Framåt
13. Chuckkäftar
14. Lås (Dra åt)
15. Lås upp (Släpp)
16. Låg hastighet
17. Hög hastighet
18. Skruvdragningsläge
19. Borrningsläge
20. Slagborrningsläge
21. För att öka vridmomentet
22. För att minska vridmomentet
23. Bits
24. Bitshållare
25. Chuck
26. Borrspets

SPECIFIKATIONER

Spänning	18 V ⎓
Chuck	2-13 mm
Strömbrytare	Variabel hastighet
Hastighet utan belastning (borrningsläge):	
- Låg hastighet	0-400 min^{-1}
- Hög hastighet	0-1550 min^{-1}
Hammarhastighet (Slag per minut)	
- Låg hastighet	0-5200 min^{-1}
- Hög hastighet	0-20150 min^{-1}
Max. vridmoment	40 Nm
Vikt (utan batteripack)	1,38 Kg

Svenska

SPECIFIKATIONER

MODELL	BATTERI PACK (inte inkluderat)	PASSANDE LADDARE (inte inkluderat)
LLCDI1802	**BPL-1820** **BPL-1815**	**BCL-1800** **BCS618** **BCL1418** **BCL14181H** **BCL14183H**
	BPP-1815 **BPP-1815M** **BPP-1817** **BPP-1817M**	**BCL-1800** **BCS618** **BC-1815S** **BC-1800** **BCL1418** **BCL14181H** **BCL14183H**

ANVÄNDNING

VARNING
Fortsätt att v ara på din v akt även när du b livit van vid ditt v erktyg. Glöm inte att om du är ouppmärksam bara bråkdelen a v en sekund kan du skada dig allvarligt.

VARNING
Använd alltid säk erhetsglasögon eller skyddsglasögon försedda med sidoskydd vid arbete med verktyg. Underlåtenhet att följa denna föreskrift kan leda till att främmande par tiklar slungas mot ögonen och fr amkallar allv arliga ögonskador.

VARNING
Använd inga andra delar eller tillbehör än sådana som rek ommenderas a v tillv erkaren för detta verktyg. An vändning a v icke rek ommenderade delar eller tillbehör kan medför a r isker för allvarliga skador.

ANVÄNDNINGSOMRÅDEN
Du får använda produkten för följande situationer:

- Borrning i alla typer a v träprodukter (vir ke, plyw ood, panel, kartong och hårdpapp)
- Borrning i keramik, plast, fiberglas och laminat
- Borrning i metall
- Skruvdragning
- Slagborrning i betong, tegel och andra murverk

Denna produkt kan an vända Ry obi One+ 18V litiumjonbatter ipack och Ry obi One+ 18V nickelkadmiumbatteripack.

SK Y D D S SY S T E M F Ö R B A T T E R I E T (LITIUMJONBATTERI)
Ryobis 18 V litiumjon batterier är utr ustade med ett inbyggt skyddssystem som ökar der as livslängd. Detta skyddssystem kan emeller tid leda till att batter iet och verktyget upphör att funger a, vilk et inte är f allet med nickelkadmiumbatterier.

I vissa an vändningsförhållanden kan batter iets elektroniska system a vbryta batter iets och samtidigt verktygets funktion. För att återställa batter iet och verktyget släpper du a vtryckaren och f ortsätter arbetet på normalt sätt.

ANMÄRKNING: Använd inte verktyget fel, för att undvika att batteriet upphör att fungera.

Om batter iet och v erktyget inte återställs efter att du släppt a vtryckaren, betyder det att batter iet är helt urladdat. Ladda om batter iet genom att sätta in det i laddaren för litiumjonbatterier.

SÄTTA I BATTERIPACKET
Se figur 2.

- Lås a vtryckaren genom att ställa väljaren för rotationsriktning i mittenläget.
- Sätt fast batteripacket på borrmaskinen.
- Kontrollera att låsen på båda sidor na om batteripacket knäpper fast och att batter ipacket sitter ordentligt på borrmaskinen innan du börjar använda den.

VARNING
Ta alltid bor t batteripacket från borr maskinen när du monter ar delar, utför juster ingar, rengör eller när du inte ska an vända den. Genom att ta bor t batteripacket minskar du r isken för att oa vsiktligt starta maskinen och orsaka skador.

TA BORT BATTERIPACKET
Se figur 2.

- Lås a vtryckaren genom att ställa väljaren för rotationsriktning i mittenläget.
- Tryck in låsen på batteripackets sidor.
- Ta bort batteripacket från borrmaskinen.

VARNING
Batteriprodukter är alltid startklara.
Därför ska strömbr ytaren alltid v ara låst när verktyget inte används eller när du bär det.

STRÖMBRYTARE
Se figur 3.

- Tryck in strömbrytaren för att sätta **PÅ** borrmaskinen.

Svenska

ANVÄNDNING

- Släpp upp strömbr ytaren för att stänga **AV** borrmaskinen.

VARIABEL HASTIGHET
Borrmaskinens v ariabla hastighet gör att du får ut högre hastighet och vr idmoment ju läng re in du tr ycker avtryckaren. När du släpper upp den minskar hastigheten igen.
NOTERA: Det kan komma ett visslande eller ringande ljud från strömbrytaren när du anv änder bormaskinen. Detta är helt normalt och är ingenting att oroa sig för.

ROTATIONSVÄLJARE
(FRAMÅT / BAKÅT / MITTENLÅS)
Se figur 3.
Rotationsriktningen för borrspetsen är re versibel och kontrolleras med en väljare som är placer ad o vanför strömbrytaren. Om borr maskinen hålls i nor mal användningsposition ska rotationsr iktningsväljaren vara placerad till vänster om strömbrytaren för normal framåtborrning. Borr iktningen är re verserad när väljaren är till höger om strömbrytaren.
Att ställa rotationsr iktningsväljaren i **AV**-läge (mittenlås) hjälper till att reducer a r isken för oa vsiktliga star ter när verktyget inte används.

FÖRSIKTIGHET:
För att undvika skada på växellåda ska chuc ken alltid stanna helt innan rotationsriktningen ändras.

Släpp upp strömbrytaren och låt chucken stanna helt om du vill stanna borrmaskinen.

NOTERA: Borrmaskinen startar inte om rotationsväljaren inte är placerad helt ut till vänster eller höger.
Undvik att kör a borr maskinen på låga hstigheter under längre tidsper ioder. Borr ning vid låga hastigheter och konstant belastning kan få borr maskinen att öv erhettas. Om det sk er kyls borr maskinen genom att kör a den vid maximal hastighet utan belastning.

INTERNT SPINDELLÅS
Det inter na spindellåset låter dig utför a chuckjusteringar och utbyte av bits med bara en hand. Genom att klämma på chuc ken slutar chuc kens käftar att sn urra. Kläm på chucken och vrid för att byta bits eller utföra justeringar.

SJÄLVLÅSANDE CHUCK
Se figur 4.
Med den självlåsande chucken går det att fästa borrar eller skruvbits i chuckbacken och att ta bor t dem. Pilarna som är ritade på chucken anger i vilken riktning den ska vridas för att FÄSTA (dra åt) eller TA BORT (lossa) borren.

VARNING
Försök inte fästa en borr eller skr uvbits genom att hålla i chuc ken med ena handen och star ta borrmaskinen/skruvdragaren för att dr a åt chuckbacken. Chucken kan glida i din hand eller din hand kan slir a och k omma i k ontakt med roterande borr eller skr uvbits, vilket kan förorsaka en olycka och allvarliga kroppsskador.

VÄXELLÅDA MED 2 VÄXLAR (HÖG-LÅG)
Se figur 5.
Borrmaskinen har en växellåda med 2 växlar som kan användas till borrning och skruvdragning i läge **LO (1)** och **HI (2)** (låg- och högläge). Ett reglage som kan ställas i antingen **LO (1)** eller **HI (2)** är placerat på o vansidan av borrmaskinen. När borrmaskinen är i läge **LO (1)** kommer hastigheten att minskas och enheten b lir starkare och får ett högre åtdragningsmoment.
När skr uvmaskinen är i läge **HI (2)** kommer hastigheten att ökas och enheten b lir sv agare och får ett läg re åtdragningsmoment. Användning
LO (1)-läget för arbeten som kräv er ett högt åtdragningsmoment och **HI (2)**-läget för snab b borr ning och skruvdragning.
NOTERA: Om du har svårt att byta växel så kan du behöva vrida chucken för hand tills växeln går i.

FÖRSIKTIGHET:
Byt aldrig växel under tiden som borr maskinen är igång.Om du str untar i den här v arningen kan du orsaka allvarlig skada på borrmaskinen.

SNABB FUNKTIONSVÄLJARE
Se figur 6.
Med den snab ba funktionsväljaren kan du öv ergå snabbt från borrfunktion till skr uvdragarfunktion eller slagborrsfunktion, eller tvärtom.
Allmänt taget skall slagborrsfunktionen an vändas för att borra och utför a svår a arbeten. Skr uvdragarfunktionen används för skruvdragning och slagborrsfunktionen för slagborrning.

VÄLJ SKURVDRAGNINGS- ELLER BORRNINGSLÄGE
Se figur 5-6.
Använd tabellen nedan för att välja rätt hastighet och läge beroende på typ av bits och material.
- Välj **UPPGIFT**
- Välj rätt **HASTIGHET: (1/LÅG eller 2/HÖG)**
- Välj rätt **LÄGE: (SKRUVDRAGNING, BORRNING ELLER SLAGBORRNING)**

Svenska

ANVÄNDNING

1. UPPGIFT:	2. HASTIGHET	3. LÄGE
• Lockskruv upp till 9,5 mm i diameter och 38,1 mm i längd. • Hålsågning upp till 50,8 mm. • Träborr (spadbits) upp till 38,1 mm. • Borrspetsar upp till 12,7 mm. • Borrning i metall • Betongskruvar	1/LÅG	BORRNINGSLÄGE (VRIDMOMENTSJUSTERING INAKTIV) 
	2/HÖG	
• Borrspetsar upp till 6,4 mm. • Trall- och träskruv upp till 76,2 mm i längd • Självgängande skruvar	1/LÅG	SKRUVDRAGNINGSLÄGE 
• Trall- och träskruv upp till 76,2 mm i längd • Små skruvar och precisionsarbete som kräver mer kontroll	2/HÖG	
• Betongborrspetsar upp till 12,7 mm.	1/LÅG	SLAGBORRNINGSLÄGE (VRIDMOMENTSJUSTERING INAKTIV) 
	2/HÖG	

JUSTERING AV VRIDMOMENT

Se figur 7.

Beroende på vilket material du drar i skruvar i så kan det vara nödvändigt att öka eller minska vr idmomentet för att inte skada skruvhuvuden, gängor eller arbetsstycket som du borrar i. En generell r iktlinje är att vr idmomentet ska matcha diametern på skruven. Om vridmomentet ställs in för högt, eller om skruven är för liten, kan skruven skadas eller gå sönder helt.

Vridmomentet juster as genom att vr ida på justeringsringen.

Vridmomentet är stor t när juster ingsringen ställs på en hög inställning. Vridmomentet är litet när juster ingsringen ställs på en låg inställning.

Vilken inställning du ska an vända beror på mater ialtypen och storleken på skruven.

FÖRVARINGSFACK FÖR SKRUVBITS

Se figur 2.

När du inte an vänder de skr uvbits som du fic k med borrmaskinen/skruvdragaren, kan du förvara dem i facket som är a vsett för detta ändamål i den nedre delen a v borrmaskinen/skruvdragaren.

SÄTTA I BITS

Se figur 8.

- Lås a vtryckaren genom att ställa väljaren för rotationsriktning i mittenläget.
- Öppna eller stäng chuc kens käftar så att öppningen är lite större än borrspetsen som du vill an vända. Höj också upp den främre delen av borrmaskinen något så att borrspetsarna inte faller ut ur chuckens käftar.
- Sätt in borrspetsen.
- Dra åt chuckens käftar kring borrspetsen.

VARNING

Var noga med att sätta in borrspetsen r akt in i chuckens käftar. Om du sätter in borrspetsen snett, enligt figur 15, kan den kastas loss från borrmaskinen vilk et kan skada både dig och chucken.

Svenska

ANVÄNDNING

NOTERA: Rotera chucken i den riktning som pekas ut av pilen märkt **LOCK** för att dra åt chuckens käftar. Använd inte en skiftnyckel för att dra åt eller lossa käftarna.

TA BORT BITS

Se figur 8.

- Lås strömbrytaren genom att placera riktningsväljaren i mittenposition.
- Öppna chuckens käftar.

NOTERA: Rotera chucken i den riktning som pekas ut av pilen märkt **UNLOCK** för att lossa chuckens käftar. Använd inte en skiftnyckel för att dra åt eller lossa käftarna.

- Ta bort borrspetsen.

BORRA

- Kontrollera rotationsväljaren så att den motsvarar den riktning du vill åstadkomma (framåt eller bakåt).
- Sätt fast arbetsstycket som ska borras i ett skruvstäd eller med klämmor så att det inte vrider sig när borrspetsen roterar.
- Håll borrmaskinen stadigt och placera borrspetsen där hålet ska borras.
- Tryck in avtryckaren för att starta borrmaskinen.
- Tryck in borrspetsen i arbetsstycket. Ta inte i mer än vad som behövs för att borrspetsen ska få grepp i materialet. Pressa inte borrmaskinen och lägg inget tryck i sidled för att göra hålet större. Låt verktyget göra jobbet.

VARNING

Var beredd på att borrspetsen plötsligt får ordentligt grepp när den kommer igenom ytan. När det händer har borrmaskinen en tendens att vilja kastas i en riktning tvärtemot rotationsriktningen. Detta kan innebära att du förlorar kontrollen över borrmaskinen, eller skadar arbetsstycket. Om du inte är beredd på kastet kan det innebära allvarliga skador.

- När du arbetar med hårda och plana ytor kan du använda en körnare för att markera platsen där du vill ha ett hål. Det förhindrar att borrspetsen glider iväg när du startar maskinen.
- När du borrar i metall ska en tunnflytande olja användas så att inte borrspetsen överhettas. Oljan förlänger borrspetsens livstid och ökar effektiviteten.
- Stanna omedelbart borrmaskinen om borrspetsen fastnar i arbetsstycket eller om borrspetsen stannar. Ta bort borrspetsen från arbetsstycket och se efter om du kan se varför den fastnade.

NOTERA: Borrmaskinen har en elektrisk broms. När avtryckaren släpps upp slutar chucken att rotera. När bromsen fungerar som den ska ser du blixtar genom ventilationshålen. Detta är helt normalt och hör till bromsen.

UNDERHÅLL

VARNING

Endast identiska originaldelar får användas vid byte. Användning av andra delar kan innebära en fara eller skada verktyget.

Använd inte lösningsmedel för att rengöra plastdelar. Flertalet plaster kan skadas vid användning av vissa lösningsmedel som säljs i affärerna. Använd en ren tygtrasa för att torka bort smuts, damm, olja, fett, osv.

VARNING

Se till att plastdelarna aldrig kommer i kontakt med bromsvätska, bensin, produkter med petroleumbas, penetrerande oljor, osv. Dessa kemiska produkter innehåller ämnen som kan skada, försvaga eller förstöra plasten, vilket kunde förorsaka allvarliga kroppsskador.

Svenska

UNDERHÅLL

Begär inte för m ycket a v dina v erktyg. En felaktig användning kan skada både verktyget och arbetsstycket.

VARNING

Försök inte ändr a v erktyget eller monter a tillbehör v ars an vändning inte rek ommenderas med den. Dylik omb yggnad eller dylika ändr ingar anses som felaktig an vändning och kan leda till farliga situationer som kan förorsaka allv arliga kroppsskador.

MILJÖSKYDD

Råmaterialen bör åter användas i stället för att kastas i hushållsa vfallet. För att sk ona miljön ska v erktyget, tillbehören och emballagen sorteras.

SYMBOL

	Säkerhetsvarning
V	Volt
min^{-1}	Rotationer eller rörelser fr am och tillbaka per minut
⎓	Likström
CE	CE-konformitet
	Läs instr uktionerna ordentligt innan star t a v maskinen.
	Återvinn oönskade
	Gamla elektroniska produkter ska inte kastas med hushå llssoporna. Åter vinn där sådana faciliteter finns . K ontrollera med din lokala myndighet eller säljaren för att få återvinningstips.

Suomi

ERITYISET TURVALLISUUSSÄÄNNÖT

- **Käytä iskuporalla poratessasi kuulosuojaimia.** Liian kova melu voi aiheuttaa kuulon menetyksen.
- **Käytä laitteen mukana tullutta lisäkahvaa.** Hallinnan menetys voi aiheuttaa vamman.
- **Pitele sähkötyökalua eristetystä tartuntapinnasta, kun teet työtä, jossa leikkuri voi koskettaa piilossa olevaa johtoa.** Jos leikkuri koskettaa sähköistettyä johtoa, työkalun metalliosat v oivat sähköistyä ja aiheuttaa käyttäjälle sähköiskun.

KUVAUS

1. Avaimeton istukka
2. Momentinsäätörengas
3. Nopea tilanvalinta
4. Kaksinopeuksinen vaihteisto
5 . Kiertosuunnan valitsin (eteen/taakse/keskellä lukitus)
6. Teräsäilytys
7. Liipaisin
8. AKKU (ei mukana)
9. Salvat
10. Vapauta akku painamalla salpoja
11. Taaksepäin
12. Eteenpäin
13. Istukan leuat
14. Lukitus (kiristä)
15. Avaaminen (vapauta)
16. Matala nopeus
17. Suuri nopeus
18. Ruuvaustila
19. Poraustila
20. Iskutila
21. Momentin lisääminen
22. Momentin vähentäminen
23. Terä
24. Teränpidike
25. Istukan holkki
26. Poranterä

TEKNISET TIEDOT

Jännite	18 V ⎓
Istukka	2-13 mm
Katkaisija	SÄÄDETTÄVÄ NOPEUS
Kuormaton nopeus (poratila):	
-Matala nopeus	0-400 min^{-1}
-Suuri nopeus	0-1550 min^{-1}
Iskunopeudet (iskua minuutissa):	
-Matala nopeus	0-5200 min^{-1}
-Suuri nopeus	0-20150 min^{-1}
Maksimimomentti	40 Nm
Paino (ilman akkua)	1.38 kg

MALLI	AKKU (ei mukana)	YHTEENSOPIVA LATURI (ei mukana)
LLCDI1802	**BPL-1820** **BPL-1815**	**BCL-1800** **BCS618** **BCL1418** **BCL14181H** **BCL14183H**
	BPP-1815 **BPP-1815M** **BPP-1817** **BPP-1817M**	**BCL-1800** **BCS618** **BC-1815S** **BC-1800** **BCL1418** **BCL14181H** **BCL14183H**

Suomi

KÄYTTÖ

VAROITUS
Älä unohda v alppautta kun olet oppin ut työkalun käytön. Muista aina, että hetk en kestävä huolimattom uus v oi johtaa v akavaan loukkaantumiseen.

VAROITUS
Käytä aina ta vanomaisia tai sivusuojilla varustettuja suojalaseja, kun k äytät työkaluja. Tämän ohjeen laiminlyönti v oi aiheuttaa roskien sinkoutumista silmiin käytön aikana ja aiheuttaa täten vakavia silmävammoja.

VAROITUS
Älä käytä m uita, kuin v almistajan tälle työkalulle suosittelemia v araosia ja lisäv arusteita. Muiden, kuin suositeltujen varaosien ja lisävarusteiden käyttö voi aiheuttaa vakavaa loukkaantumisvaaraa.

KÄYTTÖKOHTEET
Tätä tuotetta saa käyttää alla kuvattuihin tarkoituksiin:
- Kaikenlaisten puutuotteiden poraus (puutavara, vaneri, paneelit, ladelmalauta ja kova puukuitulevy)
- Keramiikan, muovin, lasikuidun ja laminaattien poraus
- Metallin poraus
- Ruuvien ruuvaus
- Betonin, tiilien ja kivien iskuporaus

Ryobi One+ 18 V litium-ioni ja Ry obi One+ 18 V nikkelikadmium akut so veltuvat tämän työkalun kanssa käytettäviksi.

AKUN SUOJAUSJÄRJESTELMÄ (LITIUM-IONI)
18 V Ry obi litium-ioni -akuissa on sisäänr akennettu suojausjärjestelmä, joka lisää niiden k estoikää. Kuitenkin tämä suojausjärjestelmä v oi p ysäyttää akun ja työkalun, mitä ei tapahdu nikkeli-kadmiumakuilla.
Joissakin käyttöolosuhteissa, akun elektroninen laite aiheuttaa akun p ysähtymisen, mistä on seur auksena työkalun p ysähtyminen. Tee akun ja työkalun uudelleenalustus v apauttamalla liipaisin ja jatka sitten työtä normaalisti.
HUOMAUTUS: akun pysähtymisen ehkäisemiseksi, vältä työkalun kohtuutonta käyttöä.
Jos liipaisimen v apauttamisen jälk een akun ja työkalun uudelleenalustus kuitenkin epäonnistuu, tar koittaa se sitä, että akku on purkautunut kokonaan.

AKUN ASENTAMINEN
Katso kuvaa 2.
- Lukitse liipaisin asettamalla kier tosuunnan v alitsin keskiasentoon.
- Aseta akku paikoilleen.
- Varmista, että akun sivuilla ole vat salv at napsahta vat paikoilleen ja että akku istuu laitteessa tukevasti ennen käytön aloittamista.

VAROITUS
Irrota akku työkalusta aina kun k okoat osia, teet säätöjä, puhdistat sitä ja kun se ei ole käytössä. Akun irrottaminen estää laitetta käynnistymättä vahingossa, jolloin vältytään mahdollisilta vakavilta vammoilta.

AKUN IRROTTAMINEN
Katso kuvaa 2.
- Lukitse liipaisin asettamalla kier tosuunnan v alitsin keskiasentoon.
- Paina akun sivuilla olevat salvat alas.
- Irrota akku laitteesta.

VAROITUS
Akkukäyttöiset laitteet ovat aina käyttövalmiita. Näin ollen, liipaisimen tulisi aina olla lukittu, kun laitetta ei käytetä tai kun sitä kannetaan kädessä.

LIIPAISIN
Katso kuvaa 3.
- Käynnistä pora painamalla liipaisinta.
- Voit sammuttaa sen vapauttamalla liipaisimen.

SÄÄDETTÄVÄ NOPEUS
Vaihtelevan nopeuden liipaisin suurentaa nopeutta ja vääntöä liipaisinta painettaessa ja pienentää sitä liipaisinta hellitettäessä.
HUOM: Kytkimestä saattaa käytössä kuulua viheltävä tai soiva ääni. Älä huolestu – se kuuluu kytkimen toimintaan.

KIERTOSUUNNAN VALITSIN (ETEEN/TAAKSE/KESKELLÄ LUKITUS)
Katso kuvaa 3.
Terän kier tosuuntaa v oidaan v aihtaa, ja se v alitaan liipaisimen yläpuolella ole valla kytkimellä. K un terää pidellään nor maalissa käyttöasennossa, kier tosuunnan valitsimen tulisi olla liipaisimen v asemmalla puolella, jotta kiertosuunta olisi eteenpäin. Poraussuunta on taaksepäin, kun valitsin on liipaisimen oikealla puolella.
Liipaisimen asettaminen **OFF**-asentoon (lukitus) auttaa estämään tahattomia käynnistyksiä, kun laite ei ole käytössä.

VAROITUS
Jotta v aihteet eivät vioittuisi, anna istukan aina p ysähtyä täysin, ennen kuin v aihdat kiertosuuntaa.

Voit pysäyttää poran vapauttamalla liipaisimen ja antamalla istukan pysähtyä täysin.

Suomi

KÄYTTÖ

HUOM: Pora ei toimi, jos suunnanvalitsinta ei ole työnnetty täysin vasemmalle tai oikealle.
Älä käytä por aa hitaalla nopeudella pitkiä aik oja. Pitkällinen käyttö hitailla nopeuksilla v oi saada por an ylikuumenemaan. Jos näin tapahtuu, jäähdytä por a käyttämällä sitä kuormatta täydellä nopeudella.

KARAN LUKITUS

Karan lukituksella käyttäjä v oi säätää istukkaa ja v aihtaa teriä yhdellä kädellä. Istukan pur istaminen estää sen leukoja kääntymästä. Kun vaihdat teriä tai säädät istukkaa, purista sitä ja kierrä.

PIKAISTUKKA

Katso kuvaa 4.
Pikaistukka sallii por an/ruuvipalan kiinnittämisen istukan puristimiin ja niiden irrottamisen nopeasti. Istukassa olevat nuolet osoittavat palojen ja por ien KIINNITYKSEN (kiristys) ja IRROTUKSEN (löysäys) kääntösuunnat.

VAROITUS
Älä yr itä kiinnittää por aa/ruuvipalaa pitämällä kiinni istukasta ja käynnistämällä por akone-ruuvitaltta istukan pur istimien kir istämiseksi. Istukka voi luistaa pois kädestä tai käsi v oi luistaa pyörivälle por alle/ruuvipalalle, jonka seur auksena voi olla onnettomuus tai vakava ruumiinvamma.

KAKSINOPEUKSINEN VAIHTEISTO (HI-LO)

Katso kuvaa 5.
Porassa on kaksinopeuksinen v aihteisto, jolla v oidaan porata tai r uuvata hitaasti (**LO (1)**) tai nopeasti (**HI (2)**). Poran päällä ole valla liukukytkimellä nopeudeksi v oidaan valita joko **LO (1)** tai **HI (2)**. Kun poraa käytetään **LO (1)** -nopeusalueella, sen nopeus vähenee ja laitteella on enemmän tehoa ja vääntövoimaa.
Kun poraa käytetään **HI (2)** -nopeusalueella, sen nopeus kasvaa ja laitteella on vähemmän tehoa ja vääntöv oimaa. Käyttö
LO (1) -asetus on tarkoitettu suurta tehoa ja vääntöä vaativiin tehtäviin ja **HI (2)** -asetus nopeaan por aukseen tai ruuvaukseen.

HUOM: Jos vaihteistoalueen vaihto on hankalaa, kierrä istukkaa käsin, kunnes rattaat tarttuvat toisiinsa.

VAROITUS
Älä k oskaan v aihda v aihteita laitteen ollessa käynnissä. Muutoin pora voi vioittua pahasti.

KÄYTTÖTAVAN PIKAVALITSIN

Katso kuvaa 6.
Pikavalitsimella v oidaan m uuttaa nopeasti käyttötapaa porauksesta ruuvinvääntöön tai iskuporaukseen tai päinvastoin.
Yleensä porausta käytetään vaikeiden töiden toteutuksessa ja por auksessa. Ruuvin vääntöä käytetään r uuvien vääntöön ja iskuporausta käytetään iskuporaustöissä.

ASETUSTEN SÄÄTÖ

Katso kuvaa 5-6.
Valitse alla ole vasta taulukosta oikea nopeus ja tila sekä käytettävän terän, kiinnittimen ja materiaalin tyyppi.
- Valitse **KÄYTTÖKOHDE**
- Valitse oikea **NOPEUS**: **(1/MATALA tai 2/KORKEA)**
- Valitse oikea **TILA**: **(RUUVAUS, PORAUS TAI ISKU)**

1. KÄYTTÖKOHDE	2. NOPEUS	3. TILA
• Ankkuriruuvit, halkaisija enintään 9.5 mm, pituus 38.1 mm • Reiän sahaus enintään 50.8 mm • Puuterät enintään 38.1 mm • Poranterät enintään 12.7 mm • Metallin poraus • Betoniruuvit	1/PIENI	PORAUSTILA (VÄÄNTÖMOMENTIN SÄÄTÖ EI KÄYTÖSSÄ)
	2/SUURI	
• Poranterät enintään 6.4 mm • Puuruuvit, pituus enintään 76.2 mm • Itse kierteytyvät ruuvit	1/PIENI	RUUVAUSTILA
• Puuruuvit, pituus enintään 76.2 mm • Pienet ruuvit tai pikkutarkka työ, jossa laitetta on hallittava tarkemmin	2/SUURI	
• Kiviporanterät enintään 12.7 mm	1/PIENI	ISKUTILA (VÄÄNTÖMOMENTIN SÄÄTÖ EI KÄYTÖSSÄ)
	2/SUURI	

Suomi

KÄYTTÖ

VÄÄNTÖMOMENTIN SÄÄTÖ

Katso kuvaa 7.

Kun por aa käytetään r uuvien r uuvaamiseen, vääntömomentti on säädettävä oikeaksi, jotta ruuvien päät tai kierteet tai työkappale tms eivät vioitu.Vääntömomentti vastaa tavallisesti ruuvin halkaisijaa. Jos vääntömomentti on liian suur i tai r uuvi liian pieni, ruuvi v oi vioittua tai katketa.

Vääntöä säädetään kiertämällä momentinsäätörengasta. Vääntömomentti kasv aa momentinsäätörenkaan asetuksen kasvaessa. Vääntömomentti pienenee momenttisäätörenkaan asetuksen pienentyessä.

Oikea asetus riippuu materiaalityypistä ja käytetyn ruuvin koosta.

TERIEN SÄILYTYS

Katso kuvaa 2.

Porakone-ruuvitaltan mukana toimitetut poranterät voidaan asettaa alustassa olevaan säilytyspaikkaan kun työkalu ei ole käytössä.

TERIEN KIINNITTÄMINEN

Katso kuvaa 8.

- Lukitse liipaisin asettamalla kier tosuunnan valitsin keskiasentoon.
- Avaa tai sulje istukan leuk oja siten, että niiden aukk o on hieman terän k okoa suurempi. K ohota por an etuosaa hieman, jotta terä ei putoa leuoista.
- Aseta poranterä paikoilleen.
- Kiristä istukan leuat poranterän ympärille.

VAROITUS

Aseta por anterä istukan leuk oihin suor assa asennossa. Älä aseta poranterää istukan leukoihin vinosti ja kir istä. P oranterä voisi tällöin irrota porasta, mikä v oi aiheuttaa v akavan v amman tai vaurioittaa istukkaa.

HUOM: Kierrä istukkaa **LOCK**-nuolen suuntaan, kun haluat kir istää istukan leuat. Älä kir istä tai a vaa istukan leukoja kiintoavaimella.

TERIEN IRROTTAMINEN

Katso kuvaa 8.

- Lukitse liipaisin asettamalla kier tosuunnan valitsin keskiasentoon.
- Avaa istukan leuat.

HUOM: Kierrä istukkaa **UNLOCK**-nuolen suuntaan, kun haluat löysentää istukan leuk oja. Älä kir istä tai a vaa istukan leukoja kiintoavaimella.

- Irrota poranterä.

PORAAMINEN

- Tarkista kier tosuunnan valitsimen asento (eteen tai taakse).
- Kiinnitä porattava kappale ruuvipenkkiin tai pur istimiin, jotta se ei pääse kääntymään poranterän mukana.
- Pitele poraa tukevasti ja aseta terä porauskohtaan.
- Paina liipaisinta siten, että pora käynnistyy.
- Työnnä terä työkappaleeseen. Käytä v ain sen v erran voimaa, että terä pureutuu siihen. Älä pak ota terää tai työnnä sitä sivulle pidentääksesi reikää. Alla työkalun tehdä työ.

Suomi

KÄYTTÖ

VAROITUS
Varaudu siihen, että terä takertuu läpäistessään työkappaleen.
Kun näin tapahtuu, poralla on taipumus potkaista kiertosuuntaan nähden vastakkaiseen suuntaan, ja se saattaa riistäytyä hallinnasta. Jos et ole valmistautunut siihen, tämä saattaa aiheuttaa vakavan vamman.

- Kun poraat kovaa, sileää pintaa, merkitse reiän kohta kololla. Tämä estää poranterää luiskahtamasta paikoiltaan porausta aloitettaessa.
- Kun poraat metallia, estä poranterän ylikuumeneminen voitelemalla sitä kevyellä öljyllä. Öljy pidentää terän käyttöikää ja parantaa poraamista.
- Jos terä tarttuu työkappaleeseen tai porapysähtyy, sammuta laite välittömästi. Irrota terä työkappaleesta ja selvitä tarttumisen syy.

HUOM: Porassa on sähköjarru. Kun liipaisin vapautetaan, istukka lakkaa pyörimistä. Kun jarru toimii asianmukaisesti, kotelon tuuletusaukoista näkyy kipinöitä. Tämä on normaalia ja johtuu jarruista.

HUOLTO

VAROITUS
Käytä vaihdossa yksinomaan alkuperäisiä Ryobi-varaosia. Muunlaisten varaosien käyttö voi osoittautua vaaralliseksi ja vaurioittaa laitetta.

Älä käytä liuotteita muoviosien puhdistukseen. Yleensä muovit eivät siedä markkinoilla olevia määrättyjä liuotteita, jotka vahingoittavat niitä. Käytä puhdasta riepua lian, pölyn, öljyn, rasvan jne. puhdistukseen.

VAROITUS
Muoviosat eivät saa koskaan joutua kosketukseen jarrunesteen, bensiinin, petrolijohdannaisten, ruosteenirrotusöljyn jne. kanssa. Nämä kemialliset tuotteet sisältävät aineitta, jotka voivat vaurioittaa, heikentää tai tuhota muovin minkä seurauksena voi aiheutua vakavia ruumiinvammoja.

Älä vaadi työkalulta liikaa. Kohtuuton käyttö voi vaurioittaa työkalua sekä työkappaletta.

VAROITUS
Älä yritä tehdä muutoksia työkaluun tai liittää siihen lisävarusteita, joita ei ole suositeltu sen kanssa käytettäviksi. Tämäntyyppiset muutokset ovat kohtuutonta käyttöä ja ne voivat johtaa vaaratilanteisiin aiheuttaen vakavia ruumiinvammoja.

YMPÄRISTÖNSUOJELU



Älä heitä raaka-aineita kotitalousjätteisiin, vaan vie ne kierrätykseen. Ympäristönsuojelun kannalta työkalu, lisävarusteet ja pakkausmateriaali on lajiteltava.

SYMBOLI

 Turvavaroitus

V Voltit

min^{-1} Kierrokset tai edestakaisliike per minuutti

⎓ Tasavirta

CE CE-vastaavuus

 Lue ohjeet huolellisesti ennen laitteen käynnistämistä.

 Kierrättäminen ei-toivottua

 Käytöstä poistettavia sähkölaitteita ei pidä hävittää talousjätteiden mukana. Ne on mahdollisuuksien mukaan pantava kiertoon. Kierrätysohjeita antavat kunnan viranomaiset ja vähittäiskauppiaat.

Norsk

SPESIELLE SIKKERHETSREGLER

- **Bruk hørselsvern ved slagboring.** Eksponering til støy kan føre til hørselsskader.
- **Bruk ekstrahåndtaket som følger med drillen.** Tap av kontroll kan føre til personskader.
- **Hold det elektriske verktøyet på de isolerte gripeflatene når du foretar arbeid der skjæreredskapen kan få kontakt med skjulte strømførende elektriske ledninger.** Skjæreredskap som får kontakt med strømførende elektriske ledninger kan føre til at metalldelene på verktøyet blir strømførende og at brukeren kan få støt.

BESKRIVELSE

1. Nøkkelløs chuck
2. Justeringsring for dreiemomentinnstilling
3. Hurtigvelger for funksjonsinnstilling
4. To-trinns gir
5 . Rotasjonsvelger (forover/bakover/midtstillingslås)
6. Bits-lager
7. AV/PÅ-bryter
8. Batteripakke (ikke inkludert)
9. Sperrehaker
10. Trykk inn sperrehakene for å frigjøre batteriet
11. Revers
12. Forover
13. Chuckklo
14. Lås (strammes)
15. Åpne (frigjør)
16. Lav hastighet
17. Høy hastighet
18. Skrutrekkermodus
19. Drill-modus
20. Slagborings-modus
21. For å øke dreiemomentet
22. For å redusere dreiemomentet
23. Bit
24. Bits-holder
25. Chuckmuffe
26. Bor

SPESIFIKASJONER

Spenning	18 V ⎓
Chuck	2-13 mm
Bryter	Variabel hastighet
Hastighet uten belastning	(I boringsmodus):
-Lav hastighet	0-400 omdr/min
-Høy hastighet	0-1550 omdr/min
Slagboringshastighet (Slag pr. minutt):	
-Lav hastighet	0-5200 min^{-1}
-Høy hastighet	0-20150 min^{-1}
Maks. dreiemoment	40 Nm
Vekt (uten batteripakke)	1,38 Kg

MODELL	BATTERI PAKKE (ikke inkludert)	KOMPATIBEL LADER (ikke inkludert)
LLCDI1802	**BPL-1820** **BPL-1815**	**BCL-1800** **BCS618** **BCL1418** **BCL14181H** **BCL14183H**
	BPP-1815 **BPP-1815M** **BPP-1817** **BPP-1817M**	**BCL-1800** **BCS618** **BC-1815S** **BC-1800** **BCL1418** **BCL14181H** **BCL14183H**

Norsk

BRUK

ADVARSEL
Vær alltid like forsiktig, selv når du er blitt kjent med verktøyet. Husk at uforsiktighet i en brøkdel av et sekund er nok til at du kan skade deg selv alvorlig.

ADVARSEL
Bruk alltid sikkerhetsbriller eller vernebriller med sidebeskyttelse når du bruker verktøy. Hvis denne forskriften ikke overholdes, kan det forårsake utslynging av fremmedlegemer i øynene dine og alvorlige øyenskader.

ADVARSEL
Bruk ikke andre deler eller tilbehør enn de som anbefales av fabrikanten til dette verktøyet. Bruken av deler eller tilbehør som ikke anbefales kan medføre fare for alvorlige personskader.

ANVENDELSER
Du kan bruke drillen til de oppgaver som er beskrevet nedenfor:

- Boring i alle typer trematerialer (tømmer, kryssfiner, panel, sponplater og harde trefiberplater)
- Boring i keramikk, plast, glassfiber og laminater
- Boring i metaller
- Skruing av skruer
- Slagboring i betong, murstein og annen mur

Dette produktet vil akseptere Ryobi One+ 18 V litium-ion batteripakker og Ryobi One+ 18 V nikkel-kadmium batteripakker

BATTERIETS BESKYTTELSESSYSTEM (LITIUM-ION)
Ryobis 18 V litium-ion batterier er utstyrt med et integrert beskyttelsessystem som øker batterienes levetid. Dette beskyttelsessystemet kan imidlertid få batteriet og verktøyet til å stoppe, noe som ikke er tilfellet med nikkel-kadmium batteriene.
I visse bruksforhold, forårsaker batteriets elektroniske innretning stans av batteriet og dermed av verktøyet. For å reinitialisere batteriet og verktøyet, slipp av/på bryteren og start arbeidet igjen normalt.
OBS! For å unngå at batteriet stopper, skal ikke verktøyet misbrukes.
Hvis batteriet og verktøyet ikke reinitialiseres etter at du har sluppet av/på bryteren, betyr det at batteriet er helt utladet. For å lade opp batteriet, skal det settes inn i litium-ion batteriladeren.

INSTALLLASJON AV BATTERIPAKKEN
Se Fig. 2.

- Lås AV/PÅ-bryteren ved å plassere rotasjonsvelgeren i midtposisjon.
- Plasser drillen på batteripakken.
- Påse at sperrehakene på begge sider av batteripakken er i inngrep og at batteripakken er trygt festet til drillen før den tas i bruk.

ADVARSEL
Fjern alltid batteripakken fra drillen når du monterer deler, foretar justeringer, rengjør eller når drillen ikke er i bruk. Å fjerne batteripakken vil hindre utilsiktet start av drillen, som kan føre til alvorlig personskade.

FJERNING AV BATTERIPAKKEN
Se Fig. 2.

- Lås AV/PÅ-bryteren ved å plassere rotasjonsvelgeren i midtposisjon.
- Trykk inn sperrehakene på sidene av batteripakken.
- Fjern batteripakken fra drillen.

ADVARSEL
Batteridrevet verktøy er alltid i driftsklar stand.
Derfor må AV/PÅ-bryteren alltid være sperret når verktøyet ikke er i bruk eller blir båret.

AV/PÅ-BRYTER
Se Fig. 3.

- For å sette drillen **PÅ**, trykk inn AV/PÅ-bryteren.
- For å slå verktøyet **AV**, løs ut AV/PÅ-bryteren.

VARIABEL HASTIGHET
Bryteren for hastighetsregulering gir større hastighet og dreiemoment ved økt trykk på bryteren og mindre hastighet når trykket på bryteren avtar.
NB: Du kan høre en plystre- eller ringelyd fra bryteren under bruk. Dette er noe du ikke behøver å ta hensyn til siden det er en normal del av bryterfunksjonen.

ROTASJONSVELGER
(FOROVER, BAKOVER, MIDTSTILLINGSLÅS)
Se Fig. 3.
Bit-rotasjonen kan snus, og kontrollers av velgeren som er plassert over Av/På-bryteren. Med drillen i normal arbeidsposisjonj skal rotasjonsvelgeren skyves til venstre for AV/PÅ-bryteren for boring eller skruing innover. Bevegelsen reverseres når velgeren skyves til høyre for Av/På-bryteren.
Å sette Av/På-bryteren i posisjon **OFF** (midtstillingslås) bidrar til å redusere faren for utilsiktet start når drillen ikke er i bruk.

ADVARSEL
Sørg alltid for at chucken står helt i ro før rotasjonsretningen endres for å unngå skader på gearet.

For å stoppe drillen frigjøres Av/På-bryteren slik at chucken stanser helt.

NB: Drillen vil ikke kunne brukes dersom velgeren for rotasjonsretningen ikke er skjøvet helt til venstre eller til høyre. Unngå å kjøre drillen på lave hastigheter over lengre perioder. Slik bruk kan føre til overoppheting. Dersom dette skjer skal drillen kjøles ned ved at den kjøres på full hastighet og uten belastning.

Norsk

BRUK

INNVENDIG SPINDELLÅS

Den innvendige spindellåsen gjør det mulig for brukeren å justere chucken og skifte bits med en hånd. Ved å klemme på chuck-elementet stopper chuckkloen å dreie. For skifte av bits og justering av chucken klem på chucken og drei.

SELVSPENNENDE CHUCK

Se Fig. 4.

Med den selvspennende chucken kan du feste bor / bits i chuckens kjever eller ta dem ut derfra. Pilene på chucken angir i hvilken retning den skal dreies for å FESTE (skru fast) eller TA UT (løsne) boret.

ADVARSEL

Forsøk ikke å feste et bor eller en bits ved å holde chucken med den ene hånden og starte bore-/ skrumaskinen for å stramme til chuckens kjeve. Chucken kan da skli i hånden din eller hånden din kan skli og komme i kontakt med det roterende boret / bitsen, noe som kan forårsake en ulykke og alvorlige personskader.

TO-TRINNS GIR (HI-LO)

Se Fig. 5.

Drillen har to girutvekslinger slik at den kan brukes på **LO (1)** eller **HI (2**). En glidebryter er plassert på toppen av drillen slik at det kan velges enten **LO (1)** eller **HI (2)**. Når drillen brukes i **LO (1)** vil hastigheten reduseres og drillen får mer effekt og dreiemoment.

Når drillen brukes i **HI (2)** vil hastigheten være høyere og enheten ha mindre effekt og dreiemoment.

LO (1) for bruk der det er behov for høy effekt og kraftig dreiemoment og **HI (2)** for rask boring og skruing.

NB: Hvis du har problemer med å skifte fra ett gir til et annet, drei chucken for hånd inntil giret går i inngrep.

ADVARSEL

Skift aldri gir mens verktøyet er i bruk. Unnlatelse av å følge denne advarselen kan føre til alvorlig skade på drillen.

RASK MODUSVELGER

Se Fig. 6

Den raske modusvelgeren gjør det mulig å skifte raskt fra boringsmodus til skruingsmodus eller slagboringsmodus, eller omvendt.

Stort sett, skal boringsmodus brukes for å bore og lage vanskelige arbeidsoppgaver Skruingsmodus brukes til skruing, og slagboringsmodus til slagboring.

VALG AV FUNKSJOIN ELLER DRILLINNSTILLING

Se Fig. 5-6.

Bruk tabellen nedenfor for valg av korrekt hastighet og modus for type bits, festere og materialene det skal arbeides med.

- Velg ditt **BRUKSOMRÅDE**
- Velg korrekt **HASTIGHET: (1/LAV eller 2/HØY)**
- Velg korrekt **MODUS: (SKRUING, BORING ELLER SLAGBORING)**

1. BRUK	2. HASTIGHET	3. MODUS
• Lag-skruer opp til 9.5 mm dia. by 38.1 mm lang • Skjærehull opp til 50,8 mm. • Spissbor opp til 38.1 mm. • Bor opp til 12,7 mm. • Boring i metall • Betongskruer	1/LAV	BORINGS-MODUS (JUSTERING AV DREIEMOMENTET ER IKKE AKTIV) 
	2/HØY	
• Bor opp til 6,4 mm. • Dekk- og treskruer opp til 76,2 mm. lange • Selvgjengende skruer	1/LAV	SKRUTREKKERMODUS 
• Dekk- og treskruer opp til 76,2 mm. lange • Små skruer eller finere arbeid som krever mer kontroll	2/HØY	
• Murbor opp til 12,7 mm.	1/LAV	SLAGBORINGS-MODUS (JUSTERING AV DREIEMOMENTET ER IKKE AKTIV)
	2/HØY	

Norsk

BRUK

JUSTERING AV DREIEMOMENT

Se Fig. 7.

Når drillen brukes til forskjellige oppgaver kan det være nødvendig å øke eller redusere dreiemomentet for å bidra til å hindre skader på skruehodet, gjengene eller arbeidsstykket etc. Generelt sett bør dreiemomentet tilpasses skruetykkelsen. Hvis dreiemomentet er for stort eller skruen for tynn kan skruen skades eller brytes av.
Dreiemomentet justeres ved å rotere justeringsringen for dreiemomentet.
Dreiemomentet er høyere når justeringsringen for dreiemomentet er satt i en høyere stilling. Dreiemomentet er lavere når justeringsringen for dreiemomentet er satt i en lavere stilling.
Korrekt innstilling avhenger av materialene det skal skrus i og størrelsen på skruen som benyttes.

OPPBEVARINGSROM TIL BITS

Se Fig. 2.

Når du ikke bruker dem, kan skrubitsene som følger med bor-/skrumaskinen ryddes i oppbevaringsrommet som sitter nederst på bor-/skrumaskinen.

INSTALLERING AV BITS

Se Fig. 8.

- Lås AV/PÅ-bryteren ved å plassere rotasjonsvelgeren i midtposisjon.
- Åpne eller steng chuckkloen til et punkt der den er litt større enn bits-størrelsen som skal brukes. Hev fronten på drillen svakt slik at bitset ikke faller ut av chuckkloen.
- Sett inn bitset.
- Stram til chuckkloen.

ADVARSEL

Påse at bitset står rett i chuckkloen. Ikke sett inn bitset i chuckkloen i en vinkel for så å stramme til. Det kan føre til at bitset kastes ut av drillen, med påfølgende mulighet for alvorlig personskade eller skade på chucken.

NB: Drei chucken i retning av pilen merket **LOCK** for å stramme til chuckkloen. Ikke bruk skiftenøkkel for å løsne eller stramme chuckkloen.

FJERNING AV BITS

Se Fig. 8.

- Lås AV/PÅ-bryteren ved å plassere rotasjonsvelgeren i midtposisjon.
- Åpne chuckkloen.

  NB: Drei chucken i retning av pilen merket **UNLOCK** for å løsne chuckkloen. Ikke bruk skiftenøkkel for å løsne eller stramme chuckkloen.
- Fjern boret.

BORING

- Kontroller at innstillingen av retningsvelgeren er korrekt (forover eller bakover).
- Sørg for at materialet det skal bores i er sikret i en skrustikke eller med tvinger slik at det ikke kommer i bevegelse når drillen roterer.
- Hold drillen fast og plasser boret i det punktet det skal bores i.

Norsk

BRUK

- Trykk inn AV/PÅ-bryteren for å starte drillen.
- Beveg boret inn i materialet ved kun å legge på nok vekt til at boret skjærer. Ikke utsett drillen for press eller bruk sidepress for å forlenge hullet. La verktøyet gjøre jobben.

ADVARSEL
Vær forberedt på binding idet boret trenger gjennom arbeidsstykket.
Når disse situasjonene oppstår har drillen en tendens til å ta tak og slå tilbake i motsatt retning av rotasjonsretningen. Dette kan føre til tap av kontroll når boret går gjennom arbeidsstykket. Dersom du ikke er forberedt kan tap av kontroll føre til mulig alvorlig personskade.

- Når du borer i harde, glatte overflater, bruk en dor til å sette av et merke der du ønsker å bore. Dette vil føre til at boret ikke glipper ut av startpunktet når drillen startes.
- Når du borer i metall bør du bruke en lett olje på boret for å hindre at det overopphetes. Oljen vil forlenge borets levetid og øke effektiviteten på boringen.
- Hvis boret blokkerer i arbeidsstykket eller drillen stanser, slå umiddelbart av drillen. Fjern boret fra arbeidsstykket og finn årsaken til blokkeringen.

NB: Denne drillen har en elektrisk brems. Når du løser ut AV/PÅ-bryteren vil chuckens rotering stanse. Når bremsen virker som den skal vil du kunne se gnister gjennom ventilspaltene på drillhuset. Dette er normalt og en del av bremsens virkemåte.

VEDLIKEHOLD

ADVARSEL
Ved bytting av deler skal kun originale reservedeler brukes. Bruken av andre deler kan være farlig eller skade verktøyet.

Bruk ikke løsningsmidler til å rengjøre plastdeler. De fleste plastmaterialene kan skades ved bruk av løsningsmidlene som fås i handelen. Bruk en ren klut til å fjerne smuss, støv, olje, fett, osv.

ADVARSEL
Plastdeler må aldri komme i kontakt med bremsevæske, bensin, petroleumsholdige produkter, penetrerende oljer, osv. Slike kjemiske produkter inneholder stoffer som kan skade, svekke eller ødelegge plasten, noe som kan medføre alvorlige kroppsskader.

Ikke krev for mye av verktøyene dine. Hvis de misbrukes, kan det skade både verktøyet og arbeidsstykket.

ADVARSEL
Ikke forsøk å forandre dette verktøyet eller å tilføye tilbehør som det ikke er anbefalt å bruke sammen med dette verktøyet. Sådanne forandringer eller endringer er det samme som å misbruke verktøyet og kan skape farlige situasjoner som kan forårsake alvorlige kroppsskader.

MILJØVERN



Resirkuler råmaterialer istedenfor å kaste dem i søppelen. Verktøyet, tilbehørene og emballasjen bør sorteres for miljøvennlig resirkulering.

SYMBOL



Sikkerhetsalarm

V — Volt

min^{-1} — Omdreininger eller pendelbevegelse pr minutt

⎓ — Likestrøm

CE — CE samsvar



Vennligst les instruksjonene nøye før du starter maskinen.



Resirkulering uønsket



Avfall fra elektriske produkter skal ikke kastes sammen med husholdningsavfall. Vennligst resirkuler ved eksisterende avfallsbehandlingssted. Undersøk hos dine lokale myndigheter eller forhandler for råd om resirkulering.

Русский

ОСОБЫЕ ПРАВИЛА БЕЗОПАСНОСТИ

- **При работе с ударными дрелями используйте средства защиты органов слуха.** Шум может стать причиной потери слуха.
- **При работе с инструментом используйте входящие в комплект поставки дополнительные рукоятки.** Потеря управления может стать причиной травмы.
- **При работе держите инструмент за рукоятки с электроизолирующим покрытием, так как сверло может наткнуться на скрытую электропроводку.** В результате контакта сверла с проводом, находящимся под напряжением, металлические части инструмента также могут оказаться под напряжением, что приведет к поражению работающего электрическим током.

ОПИСАНИЕ

1. Бесключевой патрон
2. Регулятор крутящего момента
3. Переключатель быстрого выбора режимов
4. Двухскоростная зубчатая передача
5. Переключатель вращения (прямое, обратное, центральное положение – блокировка)
6. Хранилище бура
7. Курок переключателя
8. Аккумуляторная батарея (в комплект не включен)
9. Защелки
10. Нажмите защелки, чтобы снять аккумуляторную батарею
11. Обратное вращение
12. Прямое вращение
13. Кулачки зажимного патрона
14. Фиксирование (затяжка)
15. Разблокирование (освобождение)
16. Низкая скорость
17. Высокая скорость
18. Режим шуруповерта
19. Режим сверления
20. Ударный режим
21. Увеличить крутящий момент
22. Уменьшить крутящий момент
23. Бур
24. Держатель бура
25. Гильза зажимного патрона
26. Сверло

ТЕХНИЧЕСКИЕ ХАРАКТЕРИСТИКИ

Напряжение	18 В⎓
Зажимной патрон	2–13 мм
Курковый переключатель	С функцией изменения скорости
Скорость без нагрузки (режим сверления):	
- низкая скорость	0-400 об/мин
- высокая скорость	0-1550 об/мин
Скорость в ударном режиме (ударов в минуту):	
- низкая скорость	0-5200 об/мин
- высокая скорость	0-20150 об/мин
Крутящий момент, макс.	40 Н·м
Вес (без аккумуляторной батареи)	1,38 кг

Русский

ТЕХНИЧЕСКИЕ ХАРАКТЕРИСТИКИ

МОДЕЛЬ	АККУМУЛЯТОРНАЯ БАТАРЕЯ (не входит в комплект поставки)	СОВМЕСТИМОЕ ЗАРЯДНОЕ УСТРОЙСТВО (не входит в комплект поставки)
LLCDI1802	BPL-1820 BPL-1815	**BCL-1800** **BCS618** **BCL1418** **BCL14181H** **BCL14183H**
	BPP-1815 BPP-1815M BPP-1817 BPP-1817M	**BCL-1800** **BCS618** **BC-1815S** **BC-1800** **BCL1418** **BCL14181H** **BCL14183H**

ЭКСПЛУАТАЦИЯ

ПРЕДУПРЕЖДЕНИЕ
Овладев инструментом, не теряйте бдительности. Помните, что достаточно секунды невнимания, чтобы получить тяжелую травму.

ПРЕДУПРЕЖДЕНИЕ
При работе всегда пользуйтесь защитными очками с боковыми протекторами. При несоблюдении этого правила техники безопасности посторонние предметы могут попасть в глаза и вызвать тяжелые глазные травмы.

ПРЕДУПРЕЖДЕНИЕ
Пользуйтесь только рекомендованными изготовителем деталями и аксессуарами. Использование других деталей и аксессуаров ведет к тяжелым травмам.

ОБЛАСТИ ПРИМЕНЕНИЯ

Это изделие можно использовать для следующих целей.

- Сверление деревянных изделий всех типов (лесоматериалы, фанера, филенка, ДСП и твёрдая древесноволокнистая плита).
- Сверление керамики, пластмасс, стекловолокна и многослойных материалов.
- Сверление металлов.
- Завинчивание шурупов.
- Сверление с применением осевых ударов бетонной, кирпичной или иной каменной кладки.

Это изделие принимает Ryobi One+ 18 В литиево - ионные пакеты батареи и Ryobi Ryobi One+ 18 В кадмиево - никельные пакеты батареи.

СИСТЕМА ЗАЩИТЫ АККУМУЛЯТОРА (ЛИТИЙ-ИОННЫЙ АККУМУЛЯТОР)

Литий-ионные 18 В аккумуляторы Ryobi оснащены встроенной системой защиты литий-ионных элементов, увеличивающей срок их службы. Система защиты может остановить работу аккумулятора и инструмента, чего не происходит при использовании никель-кадмиевых аккумуляторов.

В некоторых рабочих условиях электронная система аккумулятора останавливает работу аккумулятора и, следовательно, инструмента. Чтобы снова включить аккумулятор, отпустите курок выключателя, затем продолжайте работу как обычно.

ПРИМЕЧАНИЕ: чтобы аккумулятор не останавливался, не форсируйте инструмент.

Если после того, как курок отпущен, аккумулятор и инструмент не включаются снова, значит, аккумулятор полностью разряжен. Чтобы зарядить аккумулятор, установите его в зарядное устройство для литий-ионных аккумуляторов.

УСТАНОВКА АККУМУЛЯТОРНОЙ БАТАРЕИ

См. рис. 2.

- Заблокируйте курок переключателя, установив переключатель направления вращения в центральное положение.
- Установите аккумуляторную батарею на инструмент.
- Перед началом работы убедитесь, что зажимы на каждой стороне аккумуляторной батареи защелкнулись на месте, а аккумуляторная батарея закреплена на инструменте.

ОСТОРОЖНО!
Всегда снимайте аккумуляторную батарею с инструмента при сборке деталей, выполнении регулировок, очистке и когда инструмент не эксплуатируется. Снятие аккумуляторной батареи предотвращает случайный запуск, который может стать причиной травмы.

СНЯТИЕ АККУМУЛЯТОРНОЙ БАТАРЕИ

См. рис. 2.

- Заблокируйте курок переключателя, установив переключатель направления вращения в центральное положение.
- Надавите на защелки по бокам аккумуляторной батареи.
- Снимите аккумуляторную батарею с инструмента.

ОСТОРОЖНО!
Инструменты с автономным питанием всегда находятся в состоянии эксплуатационной готовности.

Поэтому, курок всегда должен быть заблокирован, когда инструмент не эксплуатируется или переносится.

Русский

ЭКСПЛУАТАЦИЯ

КУРКОВЫЙ ПЕРЕКЛЮЧАТЕЛЬ

См. рис. 3.

- Чтобы **ВКЛЮЧИТЬ** дрель, нажмите курок переключателя.
- Чтобы **ВЫКЛЮЧИТЬ** дрель, отпустите курок переключателя.

ИЗМЕНЕНИЕ СКОРОСТИ

Курок переключателя с функцией изменения скорости позволяет задавать более высокую скорость и крутящий момент при сильном нажатии на переключатель и более низкую скорость при слабом нажатии на переключатель.

ПРИМЕЧАНИЕ. При использовании переключателя может быть слышен свист или звонкое жужжание. Не обращайте внимания, такие звуки обычно сопровождают работу переключателя.

ПЕРЕКЛЮЧАТЕЛЬ ВРАЩЕНИЯ (ПРЯМОЕ, ОБРАТНОЕ, ЦЕНТРАЛЬНОЕ ПОЛОЖЕНИЕ – БЛОКИРОВКА)

См. рис. 3.

Направление вращения сверла можно сменить на противоположное с помощью переключателя направления вращения, расположенного под курковым переключателем. При сверлении в обычном режиме (сверло подается вперед) переключатель вращения должен находиться слева от куркового переключателя. Направление сверления меняется на обратное, когда переключатель вращения находится справа от куркового переключателя.

Установка переключателя вращения в центральное положение **ВЫКЛЮЧАЕТ** инструмент и блокирует курковый переключатель, чем обеспечивается предотвращение случайного запуска во время перерыва в работе.

ВНИМАНИЕ!
Чтобы не повредить редуктор инструмента, переключение направления вращения производите при полностью остановившемся патроне.

Для этого остановите дрель – отпустите курок переключателя и дождитесь, пока патрон не прекратит вращаться.

ПРИМЕЧАНИЕ. Дрель невозможно запустить, пока переключатель вращения не будет установлен в крайнее правое или крайнее левое положение.

Не работайте с дрелью длительное время на низкой скорости. Долговременное использование дрели на низкой скорости может вызвать ее перегрев. В случае перегрева охладите дрель, запустив ее без нагрузки на максимальной скорости.

ВНУТРЕННЯЯ БЛОКИРОВКА ШПИНДЕЛЯ

Внутренняя блокировка шпинделя позволяет пользователям управлять инструментом одной рукой при регулировке зажимного патрона и смене сверла. Сжатие корпуса зажимного патрона предотвращает поворот кулачков зажимного патрона. Для замены сверла и регулировки зажимного патрона, сожмите корпус зажимного патрона и поверните.

САМОЗАТЯГИВАЮЩИЙСЯ ПАТРОН

См. рис. 4.

Дрель-шуруповерт имеет самозатягивающийся патрон, позволяющий легко устанавливать и снимать сверла. Стрелки на патроне указывают направление вращения патрона для **УСТАНОВКИ** (зажатия) и **СНЯТИЯ** (разжатия) сверла.

ОСТОРОЖНО!
Никогда не пытайтесь затянуть патрон, держа его рукой и запуская при этом инструмент. Патрон может прокрутиться в руке, а рука соскользнуть и коснуться биты или сверла. Это ведет к несчастным случаям и тяжелым травмам.

ДВУХСКОРОСТНАЯ ЗУБЧАТАЯ ПЕРЕДАЧА (HI-LO – Выс. – Низ.)

См. Рис. 5.

Дрель имеет двухскоростную зубчатую передачу, предназначенную обеспечить работу на двух скоростях – **LO (1) –** низкой**,** или **HI (2**) – высокой. Переключение скоростей **LO (1)** или **HI (2)** производится ползунковым переключателем, расположенным на верхней части дрели. Когда дрель работает на низкой скорости **LO (1)**, скорость вращения меньше, а мощность и крутящий момент – больше.

Когда дрель работает на высокой скорости **HI (2)**, скорость вращения больше, а мощность и крутящий момент – меньше. Используйте скорость

LO (1), если требуется высокая мощность и момент, и **HI (2) –** если нужна высокая скорость сверления или заворачивания.

ПРИМЕЧАНИЕ. Если при переключении с одного диапазона передач на другой возникают затруднения, поверните зажимной патрон вручную, пока шестерня не войдет в зацепление.

ВНИМАНИЕ!
Запрещается переключать передачи при работающем инструменте. Несоблюдение этого указания может привести к серьезным повреждениям дрели.

Русский

ЭКСПЛУАТАЦИЯ

ПЕРЕКЛЮЧАТЕЛЬ РЕЖИМОВ

См. рис. 6.

Переключатель режимов позволяет быстро переключиться с режима дрели на режим шуруповерта или ударной дрели и наоборот.

Режим дрели следует выбирать для сверления и трудных работ. Режим шуруповерта служит для завинчивания и отвинчивания, а режим ударной дрели – для ударного сверления.

ВЫБОР РЕЖИМА РАБОТЫ: ШУРУПОВЕРТ ИЛИ ДРЕЛЬ

См. рис. 5-6.

По следующему алгоритму выберите нужную скорость и режим, тип используемого сверла, крепежных приспособлений и материала.

- Выберите необходимую **ОБЛАСТЬ ПРИМЕНЕНИЯ**
- Выберите нужную **СКОРОСТЬ: (1/НИЗКУЮ или 2/ ВЫСОКУЮ)**
- Выберите нужный **РЕЖИМ: (ШУРУПОВЕРТ, ДРЕЛЬ или УДАРНЫЙ РЕЖИМ)**

1. ОБЛАСТЬ ПРИМЕНЕНИЯ	2. СКОРОСТЬ	3. РЕЖИМ
• Шурупы с квадратной головкой, диаметром до 9,5 мм, длиной 38,1 мм • Кольцевая пила, до 50,8 мм • Долотчатый бур, до 38,1 мм • Сверло, до 12,7 мм • Сверление металла • Шурупы по бетону	1/НИЗКАЯ	РЕЖИМ СВЕРЛЕНИЯ (РЕГУЛИРОВКА МОМЕНТА НЕ ВКЛЮЧЕНА)
	2/ВЫСОКАЯ	
• Сверло, до 6,4 мм • Винты для досок или шурупы длиной до 76,2 мм • Саморезы	1/НИЗКАЯ	РЕЖИМ ШУРУПОВЕРТА
• Винты для досок или шурупы длиной до 76,2 мм • Мелкие винты или тонкая работа, требующая повышенной точности управления	2/ВЫСОКАЯ	
• Тонкостенная алмазная коронка, до 12,7 мм	1/НИЗКАЯ	УДАРНЫЙ РЕЖИМ (РЕГУЛИРОВКА МОМЕНТА НЕ ВКЛЮЧЕНА)
	2/ВЫСОКАЯ	

РЕГУЛИРОВКА КРУТЯЩЕГО МОМЕНТА

См. рис. 7.

При использовании дрели-шуруповерта в качестве многофункционального шуруповерта необходимо увеличивать или уменьшать крутящий момент для предотвращения повреждения головок винтов, резьбы, заготовок и т.п. В общем случае величина крутящего момента должна соответствовать диаметру винта или шурупа. Если крутящий момент слишком высок или винты очень малы, винты можно повредить или сломать.

Крутящий момент регулируется вращением регулятора крутящего момента.

Крутящий момент больше, если регулятор момента установлен на большее значение. Крутящий момент меньше, если регулятор момента установлен на меньшее значение.

Необходимая настройка зависят от типа материала и размера используемых винтов или шурупов.

ОТДЕЛЕНИЕ ДЛЯ НАСАДОК

См. рис. 2.

В основании дрели-шуруповерта предусмотрено отделение для насадок, поставленных с инструментом.

Русский

ЭКСПЛУАТАЦИЯ

УСТАНОВКА СВЕРЛА

См. рис. 8.

- Заблокируйте курок переключателя, установив переключатель направления вращения в центральное положение.
- Раздвиньте или сожмите кулачки зажимного патрона так, чтобы отверстие в патроне было немного больше диаметра используемого сверла. При этом слегка приподнимите переднюю часть дрели, чтобы сверло не вывалилось из кулачков зажимного патрона.
- Вставьте сверло.
- Затяните кулачки зажимного патрона со сверлом.

ОСТОРОЖНО!
Убедитесь, что сверло вставлено в кулачки зажимного патрона ровно. Запрещается вставлять сверло в кулачки зажимного патрона под углом и затем затягивать. Это может стать причиной выброса сверла из дрели, что может привести к травме или разрушению патрона.

ВНИМАНИЕ! Чтобы затянуть кулачки зажимного патрона, поверните корпус патрона в направлении, обозначенном стрелкой **LOCK (Закрепить)**. Запрещается использовать ключ для затяжки или ослабления кулачков зажимного патрона.

УДАЛЕНИЕ СВЕРЛА

См. рис. 8.

- Заблокируйте курковый переключатель, установив переключатель направления вращения в центральное положение.
- Раздвиньте кулачки зажимного патрона.
  ВНИМАНИЕ! Чтобы ослабить кулачки зажимного патрона, поверните корпус патрона в направлении, обозначенном стрелкой **UNLOCK (Разблокировать)**. Запрещается использовать ключ для затяжки или ослабления кулачков зажимного патрона.
- Извлеките сверло.

СВЕРЛЕНИЕ

- Проверьте правильность установки направления на переключателе направления вращения (прямое или обратное).
- Закрепите материал, который будет сверлиться, в тисках или зажимами, чтобы он не проворачивался от вращения сверла.
- Крепко удерживая дрель, поднесите сверло к месту сверления.
- Нажмите курок переключателя для начала сверления.
- Погружайте сверло в материал, прилагая усилие, достаточное только для процесса сверления. Не ускоряйте сверление, не давите вбок, чтобы расширить отверстие. Не форсируйте работу инструмента.

ОСТОРОЖНО!
Будьте готовы к тому, что материал просверлится насквозь.
В таких случаях сверло может заклинить, дрель резко поворачивается против направления вращения сверла и может вырваться из рук в момент прохода сверла через материал. Если не быть готовым к такой ситуации, потеря управления может стать причиной серьезной травмы.

- При сверлении твердых гладких поверхностей отметьте желаемое место отверстия с помощью кернера. Это предотвратит смещение дрели от центра отверстия в начале сверления.
- При сверлении металлов наносите на сверло маловязкое масло для предотвращения перегрева. Масло продлит срок службы сверла и улучшит процесс сверления.
- Если сверло застряло в заготовке или дрель застопорилась, немедленно остановите работу инструмента. Извлеките сверло из обрабатываемой детали, определите причину.

Русский

ЭКСПЛУАТАЦИЯ

ПРИМЕЧАНИЕ. Данная дрель оснащена электрическим тормозом. При отпускании курка переключателя зажимной патрон перестает вращаться. При нормальной работе тормоза через вентиляционные отверстия в корпусе будут видны искры. Это нормальное явления, возникает в результате работы тормоза.

ОБСЛУЖИВАНИЕ

ПРЕДУПРЕЖДЕНИЕ
В случае ремонта пользуйтесь только марочными запчастями Ryobi. Использование любых других запчастей может представлять опасность или повредить инструмент.

Никогда не пользуйтесь растворителями для чистки пластмассовых деталей. Большинство пластмасс может повредиться от обычных растворителей. Для снятия грязи, масла, жира, пыли и т.д. пользуйтесь чистой тряпкой.

ПРЕДУПРЕЖДЕНИЕ
Пластмассовые детали нельзя чистить тормозной жидкостью, бензином, нефтепродуктами, едкими маслами и т.д. Эти химикаты содержат вещества, которые могут испортить, ослабить или разрушить пластмассу. Это ведет к тяжелым травмам.

Не будьте чрезмерно требовательными к инструменту. Форсирование инструмента может повредить его или заготовку.

ПРЕДУПРЕЖДЕНИЕ
Не пытайтесь изменять инструмент или приспосабливать к нему аксессуары, не рекомендованные изготовителем. Подобные модификации и преобразования представляют собой неправильное использование инструмента и могут создать опасные ситуации, влекущие за собой тяжелые телесные травмы.

ЗАЩИТА ОКРУЖАЮЩЕЙ СРЕДЫ

Не выбрасывайте сырье. Сдавайте его в переработку. Машина, аксессуары и упаковка должны быть отсортированы.

СИМВОЛ

	Сигнал опасности
V	Вольт
min^{-1}	Оборотов или возвратно-поступательных движений в минуту
⎓	Постоянный ток
CE	Соответствие требованиям CE
	Перед использованием прибора внимательно ознакомьтесь с данной инструкцией.
	Утилизация нежелательна
	Отработанная электротехническая продукция должна уничтожаться вместе с бытовыми отходами. Утилизируйте, если имеется специальное техническое оборудование. По вопросам утилизации проконсультируйтесь с местным органом власти или предприятием розничной торговли.

Polski

SPECJALNE ZASADY BEZPIECZEŃSTWA

- Podczas wiercenia zakładać nauszniki. Nadmierny hałas może uszkodzić słuch.
- Używać rękojeści pomocniczej dołączonej do wiertarki. Utrata panowania nad wiertarką grozi zranieniem.
- **Urządzenie elektryczne należy trzymać za izolowany uchwyt, gdy zachodzi ryzyko przewiercenia przewodu pod napięciem.** Kontakt z przewodem pod napięciem może spowodować przepływ prądu przez metalowe elementy urządzenia i porażenie operatora.

OPIS

1. Uchwyt wiertarski bezkluczowy
2. Pierścień regulacji momentu obrotowego
3. Przełącznik wyboru trybu pracy
4. Przekładnia dwubiegowa
5 . Przełącznik obrotów (naprzód/wstecz/blokada)
6. Uchwyt końcówek roboczych
7. Przycisk uruchamiający
8. Akumulator9 (dostarczana osobno)
9. Zatrzaski
10. Nacisnąć zatrzaski, aby zwolnić akumulator
11. Wstecz
12. Naprzód
13. Szczęki uchwytu
14. Zablokowanie (zaciśnięcie)
15. Odblokowanie (zwolnienie)
16. Bieg niski
17. Bieg wysoki
18. Tryb wkrętarki
19. Tryb wiercenia
20. Tryb wiercenia z udarem
21. Zwiększanie momentu obrotowego
22. Zmniejszanie momentu obrotowego
23. Końcówka robocza
24. Uchwyt końcówki roboczej
25. Kołnierz uchwytu wiertarskiego
26. Wiertło

SPECYFIKACJA TECHNICZNA

Napięcie	18 V ⎓
Uchwyt wiertarski	2-13 mm
Przełącznik	Z regulacją prędkości obrotowej
Prędkość obrotowa bez obciążenia (tryb wiercenia):	
- Bieg niski (Lo)	0-400 min^{-1}
- Bieg wysoki (Hi)	0-1550 min^{-1}
Częstotliwość udaru (uderzeń na minutę):	
- Bieg niski (Lo)	0-5200 min-1
- Bieg wysoki (Hi)	0-20150 min-1
Maksymalny moment obrotowy	40 Nm
Masa (bez akumulatora)	1,38 kg

Polski

SPECYFIKACJA TECHNICZNA

MODEL	AKUMULATOR (nie dołączony)	ODPOWIEDNIA ŁADOWARKA (nie dołączona)
LLCDI1802	**BPL-1820** **BPL-1815**	**BCL-1800** **BCS618** **BCL1418** **BCL14181H** **BCL14183H**
	BPP-1815 **BPP-1815M** **BPP-1817** **BPP-1817M**	**BCL-1800** **BCS618** **BC-1815S** **BC-1800** **BCL1418** **BCL14181H** **BCL14183H**

SPOSÓB UŻYCIA

OSTRZEŻENIE
Nawet po zaznajomieniu się z waszym narzędziem, bądźcie ostrożni. Nigdy nie zapomnijcie, że wystarczy ułamek sekundy nieuwagi, aby doszło do poważnego zranienia.

OSTRZEŻENIE
Kiedy używacie narzędzi, zakładajcie zawsze okulary ochronne lub okulary zabezpieczające wyposażone w boczne osłony. W razie nie spełnienia tych wymagań może dojść do odrzutu obcego ciała do oczu, co grozi poważnym skaleczeniem oka.

OSTRZEŻENIE
Używajcie jedynie części i akcesoriów zalecanych przez producenta tego narzędzia. Używanie niezalecanych części i akcesoriów może pociągnąć za sobą ryzyko poważnych obrażeń ciała.

ZASTOSOWANIE
Dopuszcza się użytkowanie tego urządzenia w celach wymienionych poniżej:

- Wiercenie we wszelkiego typu materiałach drewnianych (deski, sklejka, panele, płyta pilśniowa, płyta wiórowa)
- Wiercenie w ceramice, tworzywach sztucznych, płytach z włókna szklanego i laminatu
- Wiercenie w metalach
- Wkręcanie/wykręcanie wkrętów
- Wiercenie udarowe w betonie, cegłach i innych ścianach

Wiertarka jest przystosowana do współpracy wyłącznie z akumulatorami Ryobi One+ 18 V Li-Ion i akumulatorami Ryobi One+ 18 V Ni-Cd.

SYSTEM ZABEZPIECZAJĄCY AKUMULATOR (LITOWO-JONOWY)
Akumulatory litowo-jonowe 18 V Ryobi wyposażone są w zintegrowany system zabezpieczający, który zwiększa ich długotrwałość. Jednakże, ten system zabezpieczający może doprowadzić do zatrzymania akumulatora i narzędzia, a to nie zdarza się przy użyciu akumulatorów niklowo-kadmowych.

W niektórych warunkach użytkowania, system elektroniczny akumulatora powoduje zatrzymanie akumulatora, co pociąga za sobą zatrzymanie narzędzia. Aby ponownie zainicjalizować akumulator i narzędzie, zwolnijcie palec ze spustu i ponownie zacznijcie pracować.

OBJAŚNIENIE: aby uniknąć zatrzymania akumu- latora, unikajcie nadmiernego wykorzystywania narzędzia.

Jeżeli po zwolnieniu palca ze spustu, akumulator i narzędzie nie zainicjalizują się, oznacza to, że akumulator jest całkowicie rozładowany. Aby naładować akumulator, włóżcie go do ładowarki akumulatorów litowo-jonowych.

MONTAŻ AKUMULATORA
Zobacz rysunek 2.

- Zablokować przycisk uruchamiania, przestawiając przełącznik kierunku obrotów w położenie środkowe.
- Umieścić akumulator w wiertarce.
- Przed rozpoczęciem pracy upewnić się, że zatrzaski po obu stronach akumulatora trafiły na swoje miejsce w wiertarce i akumulator jest dobrze zamocowany.

OSTRZEŻENIE
Przed przystąpieniem do montażu podzespołów, regulacji, czyszczenia lub w przypadku przerwy w użytkowaniu urządzenia należy odłączyć akumulator. Odłączenie akumulatora zapobiegnie przypadkowemu uruchomieniu urządzenia, co groziłoby poważnym zranieniem.

ODŁĄCZANIE AKUMULATORA
Zobacz rysunek 2.

- Zablokować przycisk uruchamiania, przestawiając przełącznik kierunku obrotów w położenie środkowe.
- Nacisnąć zatrzaski po bokach akumulatora.
- Wyjąć akumulator z wiertarki.

OSTRZEŻENIE
Urządzenia akumulatorowe są zawsze w stanie gotowym do pracy**.** Dlatego przełącznik uruchamiający powinien być zawsze zablokowany, gdy urządzenie nie jest używane lub jest transportowane.

Polski

SPOSÓB UŻYCIA

PRZYCISK URUCHAMIAJĄCY
Zobacz rysunek 3.

- Aby **włączyć** wiertarkę, należy nacisnąć przycisk uruchamiający.
- Aby **wyłączyć** wiertarkę, należy zwolnić przycisk uruchamiający.

REGULACJA PRĘDKOŚCI
Przycisk uruchamiający jest wyposażony w regulację prędkości obrotowej: mocniejsze naciśnięcie przycisku powoduje zwiększenie prędkości i momentu obrotowego, zmniejszenie nacisku powoduje zmniejszenie prędkości.
UWAGA: Podczas naciskania przycisku może być słyszalny gwizd lub dzwonienie. Jest to normalny objaw prawidłowego funkcjonowania przełącznika.

PRZEŁĄCZNIK WYBORU KIERUNKU OBROTÓW (NAPRZÓD/WSTECZ/BLOKADA)
Zobacz rysunek 3.
Kierunek obrotu końcówki roboczej można odwracać, i wybiera się go za pomocą przełącznika znajdującego się nad przyciskiem uruchamiania. Trzymając wiertło w normalnym położeniu roboczym, przełącznik kierunku obrotów należy ustawić na lewo od przycisku uruchamiania, aby wybrać normalny tryb wiercenia do przodu. Odwrotny kierunek obrotów otrzymuje się przez przestawienie przełącznika na prawo od przycisku uruchamiania.

Ustawienie przełącznika w położeniu **OFF** (pozycja centralna –zablokowania) pozwala zapobiec przypadkowemu uruchomieniu urządzenia, gdy nie jest używane.

PRZESTROGA:
Aby zapobiec uszkodzeniu napędu, należy od czekać na całkowite zatrzymanie obrotów uchwytu przed zmianą kierunku obrotów.

Aby zatrzymać wiertło, należy zwolnić przycisk uruchamiający, odczekać na całkowite zatrzymanie obrotów uchwytu.

UWAGA: Wiertło nie rozpocznie pracy, dopóki przełącznik kierunków obrotów nie zostanie przestawiony całkowicie w lewo lub prawo.
Należy unikać wiercenia z niską prędkością przez dłuższy czas. Dłuższe wiercenie z niską prędkością grozi przegrzaniem wiertła. W takim wypadku, należy schłodzić wiertło uruchamiając je z maksymalną prędkością bez obciążenia.

WEWNĘTRZNA BLOKADA WRZECIONA
Wewnętrzna blokada wrzeciona umożliwia regulację uchwytu i zmianę końcówek roboczych jedną ręką. Wciśnięcie korpusu uchwytu zatrzymuje obrót szczęk. Aby wymienić końcówkę roboczą i wyregulować uchwyt, należy wcisnąć korpus uchwytu i przekręcić go.

SAMOZACISKOWY UCHWYT WIERTARSKI
Zobacz rysunek 4.

Samozaciskowy uchwyt wiertarski umożliwia zamocowanie wierteł/końcówek wkręcających w szczęce uchwytu narzędziowego i wyjmowanie ich. Strzałki narysowane na uchwycie narzędziowym wskazują kierunek, w którym powinno się go obracać aby ZAMOCOWAĆ (dokręcić) lub ZDJĄĆ (wykręcić) wiertło.

OSTRZEŻENIE
Nie próbujcie zamocować wiertła/końcówki wkręcającej trzymając uchwyt narzędziowy jedną ręką i uruchamiając wiertarko-wkrętarkę w celu zaciśnięcia szczęki uchwytu. Uchwyt mógłby wyślizgnąć się wam z ręki, czy ręka mogłaby zjechać i dotknąć obracającej się końcówki wkręcającej/wiertła, co może być przyczyną wypadku i poważnych obrażeń ciała.

PRZEŁĄCZNIK PRĘDKOŚCI ROBOCZEJ (Bieg wysoki – HI, bieg niski – LO)
Zobacz rysunek 5.
Wiertarka jest wyposażona w przekładnię dwubiegową, pozwalającą wybrać niską (**LO 1)** lub wysoką (**HI 2)** prędkość obrotową podczas wiercenia lub wkręcania/wykręcania. Do wyboru prędkości służy przełącznik suwakowy znajdujący się w górnej części obudowy: **LO (1)** lub **HI (2).** Wybór prędkości niskiej (**LO, 1)** spowoduje spadek prędkości obrotowej końcówki roboczej, zwiększy się natomiast moment obrotowy i siła.
Wybór prędkości wysokiej (**HI, 2)** spowoduje zwiększenie prędkości obrotowej końcówki roboczej, zmniejszy się natomiast moment obrotowy i siła.
Wysokiej prędkości obrotowej (**HI, 2**) należy używać do szybkiego wiercenia otworów lub wkręcania/wykręcania, natomiast niskiej prędkości obrotowej (**LO, 1**) do zastosowań wymagających wysokiej mocy i momentu obrotowego.

UWAGA: W przypadku trudności z przełączaniem zakresu biegów, należy przekręcić uchwyt ręcznie, aż do zmiany biegu.

PRZESTROGA:
Nie wolno zmieniać biegów, gdy wiertarka pracuje. W przeciwnym wypadku może dojść do poważnego uszkodzenia wiertarki.

Polski

SPOSÓB UŻYCIA

SZYBKI WYBIERAK TRYBU PRACY

Zobacz rysunek 6.

Szybki wybierak pracy umożliwia szybkie przejście z trybu wiercenia na tryb przykręcania lub udaru lub odwrotnie.

Zazwyczaj, tryb wiercenia powinien być używany do wiercenia i wykonywania trudnych prac. Tryb wkręcania służy do wkręcania i tryb udaru służy do wykonywania wiercenia udarowego.

WYBÓR TRYBU ROBOCZEGO WIERTARKI LUB WKRĘTARKI

Zobacz rysunek 5-6.

Za pomocą poniższej tabeli należy określić prawidłową prędkość i tryb pracy w zależności od użytej końcówki roboczej, wkrętu i używanego materiału.

- Wybierz **ZASTOSOWANIE**
- Wybierz prawidłowy **BIEG: (1/NISKI lub 2/WYSOKI)**
- Wybierz prawidłowy **TRYB: (WIERTARKA, WKRĘTARKA, UDAR)**

1. ZASTOSOWANIE	2. BIEG	3. TRYB
• Duże wkręty o średnicy do 9,5 mm i długości 38,1 mm • Wiertła do wyrzynania otworów o średnicy do 50,8 mm. • Wiertła piórkowe o średnicy do 38,1 mm. • Wiertła zwykłe o średnicy do 12,7 mm. • Wiercenie w metalu • Wkręty do betonu	1/NISKI	TRYB WIERCENIA (FUNKCJA REGULACJI MOMENTU OBROTOWEGO NIE JEST AKTYWNA). 
	2/WYSOKI	
• Wiertła zwykłe o średnicy do 6,4 mm. • Wkręty do drewna o długości do 76,2 mm. • Wkręty samogwintujące	1/NISKI	TRYB WKRĘTARKI 
• Wkręty do drewna o długości do 76,2 mm. • Małe wkręty lub delikatne przedmioty wymagające precyzyjnej obróbki	2/WYSOKI	
• Wiertła do betonu o średnicy do 12,7 mm.	1/NISKI	TRYB WIERCENIA Z UDAREM (FUNKCJA REGULACJI MOMENTU OBROTOWEGO NIE JEST AKTYWNA). 
	2/WYSOKI	

REGULACJA MOMENTU OBROTOWEGO

Zobacz rysunek 7.

Podczas używania urządzenia jako wkrętarki, zachodzi potrzeba zwiększania lub zmniejszania momentu obrotowego w celu uniknięcia uszkodzenia główek wkrętów, gwintów, obrabianego elementu itp. Jako ogólną zasadę można przyjąć, że wielkość momentu obrotowego powinna być dopasowana do średnicy wkrętu. W przypadku zbyt dużego momentu obrotowego lub zbyt małej średnicy wkrętu, może dojść do uszkodzenia wkrętów.

Moment obrotowy reguluje się za pomocą specjalnego pierścienia.

Wyższe ustawienie pierścienia regulacji powoduje zwiększenie momentu obrotowego. Niższe ustawienie pierścienia regulacji powoduje zmniejszenie momentu obrotowego.

Prawidłowe ustawienie zależy od rodzaju materiału i wielkości stosowanych wkrętów.

SCHOWEK DO PRZECHOWYWANIA KOŃCÓWEK

Zobacz rysunek 2.

Kiedy nie używacie końcówek wkręcających będących na wyposażeniu waszej wiertarko-wkrętarki, możecie je ułożyć do schowka przewidzianego do tego celu w podstawie wiertarko-wkrętarki.

Polski

SPOSÓB UŻYCIA

MONTAŻ KOŃCÓWEK ROBOCZYCH

Zobacz rysunek 8.

- Zablokować przycisk uruchamiania, przestawiając przełącznik kierunku obrotów w położenie środkowe.
- Otworzyć lub zamknąć uchwyt wiertarski tak, aby otwór uchwytu był nieco większy niż średnica końcówki, która ma być użyta. Przód wiertarki należy lekko unieść, aby zapobiec wypadnięciu końcówki z uchwytu.
- Umieścić końcówkę roboczą w uchwycie.
- Zacisnąć szczęki uchwytu na końcówce roboczej.

OSTRZEŻENIE:
Upewnić się, że końcówka wiertła została umieszczona prosto w szczękach uchwytu. Nie należy umieszczać wiertła pod kątem w szczękach i potem zaciskać uchwyt. Grozi to wyrzuceniem wiertła i poważnym zranieniem lub uszkodzeniem uchwytu.

UWAGA: Przekręcić korpus uchwytu w kierunku strzałki oznaczonej symbolem **LOCK (ZABLOKOWANIE),** aby zacisnąć szczęki. Nie używać klucza do zaciskania ani luzowania szczęk uchwytu.

WYJMOWANIE KOŃCÓWEK ROBOCZYCH

Zobacz rysunek 8.

- Zablokować przycisk uruchamiania za pomocą przełącznika kierunku obrotów w położeniu środkowym.
- Otworzyć szczęki uchwytu.

  UWAGA: Przekręcić korpus uchwytu w kierunku strzałki oznaczonej symbolem **UNLOCK (ODBLOKOWANIE),** aby poluzować szczęki. Nie używać klucza do zaciskania ani luzowania szczęk uchwytu.
- Wyjąć końcówkę roboczą z uchwytu.

WIERCENIE

- Za pomocą przełącznika kierunku obrotów wybrać żądany kierunek (naprzód lub wstecz).
- Zabezpieczyć obrabiany materiał w imadle lub zacisku, uniemożliwiając jego obrót podczas pracy wiertła.
- Przytrzymując w sposób pewny wiertarkę umieścić końcówkę wiertła w żądanym punkcie.
- Nacisnąć przycisk uruchamiania, aby uruchomić wiertarkę.
- Docisnąć wiertło do obrabianego elementu z siłą wystarczającą do przesuwania wiertła, nie wywierając nadmiernego nacisku. Nie należy dociskać wiertła zbyt mocno ani nie przykładać siły bocznej w celu poszerzenia otworu. Należy pozwolić, aby wiertarka „sama" wykonała pracę.

OSTRZEŻENIE:
Należy być przygotowanym na zakleszczanie się wiertła w trakcie wiercenia. W przypadku wystąpienia takiej sytuacji, wiertarka ma tendencję do odrzutu w kierunku przeciwnym do kierunku obrotów, co grozi utratą kontroli nad wiertarką podczas pracy. Jeśli operator nie jest na to przygotowany, utrata kontroli może być przyczyną poważnego zranienia.

- W celu wywiercenia otworu w twardym i gładkim materiale, należy najpierw zaznaczyć miejsce wiercenia punktakiem. Zapobiegnie to ześlizgiwaniu się wiertła w chwili rozpoczęcia wiercenia.
- Podczas wiercenia w metalu należy chłodzić wiertło lekkim olejem maszynowym. Pozwoli to przedłużyć żywotność wiertła i poprawi jego działanie.
- W przypadku zakleszczenia wiertła w obrabianym przedmiocie, należy niezwłocznie wyłączyć wiertarkę. Wyjąć wiertło z obrabianego materiału i określić przyczynę zakleszczenia.

UWAGA: Wiertarka jest wyposażona w hamulec elektryczny. Zwolnienie przycisku uruchamiania powoduje zatrzymanie obrotów uchwytu. Prawidłowo działający hamulec wytwarza iskry, widoczne przez otwory wentylacyjne w korpusie. Jest to normalny objaw prawidłowego funkcjonowania hamulca.

Polski

KONSERWACJA

OSTRZEŻENIE
Do wymiany należy używać tylko oryginalnych części zamiennych Ryobi. Użycie jakiejkolwiek innej części może spowodować zagrożenie lub też uszkodzić wasze narzędzie.

Nie używajcie rozpuszczalników do mycia części plastikowych. Większość tworzyw sztucznych, mogłyby zostać uszkodzone przez użycie niektórych rozpuszczalników dostępnych w sprzedaży. Używajcie czystej szmatki do usunięcia zabrudzeń, pyłu, oleju, smaru, itd.

OSTRZEŻENIE
Elementy plastikowe nigdy nie powinny być w kontakcie z płynem hamulcowym, benzyną, czy produktami na bazie ropy naftowej, przenikliwymi olejami itd. Te produkty chemiczne zawierają substancje, które mogłyby uszkodzić, osłabić lub zniszczyć plastik, co mogłoby spowodować poważne zranienie.

Nie wymagajcie zbyt wiele od waszych narzędzi. Błędne użycie może uszkodzić wasze narzędzie oraz obrabiany przedmiot.

OSTRZEŻENIE
Nie próbujcie modyfikować tego narzędzia czy też tworzyć akcesorii, których zastosowanie z tym narzędziem nie jest zalecane. Tego typu przekształcenia czy modyfikacje kwalifikuje się do błędnego użycia i mogą one pociągać za sobą niebezpieczne sytuacje grożące poważnymi obrażeniami ciała.

OCHRONA ŚRODOWISKA

Surowce należy oddawać do recyklingu zamiast wyrzucać je na śmieci. Z myślą o ochronie środowiska, narzędzie, akcesoria i opakowania powinny być sortowane.

SYMBOL

	Alarm bezpieczeństwa
V	Napięcie
min^{-1}	Ilość cykli lub obiegów na minutę
⎓	Prąd stały
CE	Zgodność CE
	Przed uruchomieniem urządzenia prosimy uważnie przeczytać instrukcję
	Po wykorzystaniu poddawać recyklingowi
	Zużyte produkty elektryczne nie powinny być utylizowane z odpadami domowymi. Prosimy poddawać recyklingowi w odpowiednich miejscach. Informacje o właściwych metodach recyklingu można uzyskać u władz lokalnych lub sprzedawcy.

Čeština

ZVLÁŠTNÍ BEZPEČNOSTNÍ PŘEDPISY

- **Noste ochranu sluchu s touto příklepovou vrtačkou.** Vystavování hluku může způsobit ztrátu sluchu.
- **Používejte pomocné rukojeti dodávané s nástrojem.** Ztráta kontroly může způsobit vážný úraz osob.
- **Držte elektricky poháněný nástroj za izolované úchopové plochy, když nástroj používáte s vrtacím příslušenstvím, které může přijít do styku se skrytými vodiči.** Kontakt s „živým" vodičem způsobí, že kovové části elektricky poháněného nástroje se stanou také „živými" a způsobí elektrický úraz obsluze.

POPIS

1. Samosvorné sklíčidlo
2. Nastavovací kroužek krouticího momentu
3. Volič rychlého režimu
4. Dvourychlostní převodové soukolí
5. Přepínač otáčení (dopředu/dozadu/uprostřed zámek)
6. Úložiště nástavců (bitů)
7. Spínač spouště
8. Akumulátorový modul (není přiložen)
9. Blokovací západka
10. Stisknutí blokovací pojistky uvolní akumulátorový modul
11. Dozadu (doleva - povolování)
12. Dopředu (doprava - utahování)
13. Čelisti sklíčidla
14. Nasazení šroubovacího nástavce (utažení)
15. Demontáž šroubovacího nástavce (povolení)
16. Nízká rychlost (1)
17. Vysoká rychlost (2)
18. Režim šroubování
19. Režim vrtání
20. Režim příklepu
21. Zvýšení točivého momentu
22. Snížení točivého momentu
23. Nástavec (bit)
24. Držák nástavce (bitu)
25. Objímka sklíčidla
26. Vrták

TECHNICKÉ ÚDAJE

Elektrické napětí	18 V ⎓
Sklíčidlo	2 -13 mm
Spínač rychlost	Proměnná
Rychlost naprázdno (režim vrtání):	
- Lo Speed (nízká rychlost)	0-400 min^{-1}
- Hi Speed (vysoká rychlost)	0-1 550 min^{-1}
Rychlost příklepů (rázy za minutu):	
- Lo Speed (nízká rychlost)	0-5 200 min-1
- Hi Speed (vysoká rychlost)	0-20 150 min-1
Max. točivý moment	40 Nm
Hmotnost (bez akumulátorového modulu)	1,38 Kg

Čeština

TECHNICKÉ ÚDAJE

MODEL	AKUMULÁTOROVÝ MODUL (nepřibalen)	KOMPATIBILNÍ NABÍJEČKA (nepřibalen)
LLCDI1802	**BPL-1820** **BPL-1815**	**BCL-1800** **BCS618** **BCL1418** **BCL14181H** **BCL14183H**
	BPP-1815 **BPP-1815M** **BPP-1817** **BPP-1817M**	**BCL-1800** **BCS618** **BC-1815S** **BC-1800** **BCL1418** **BCL14181H** **BCL14183H**

OBSLUHA

UPOZORNĚNÍ:
I když se dobře seznámíte se strojem, nikdy nepřestávejte být opatrní. Nezapomeňte, že i pouhý okamžik nepozornosti může být příčinou závažného úrazu.

UPOZORNĚNÍ:
Z bezpečnostních důvodů používejte při práci uzavřené ochranné brýle (s boční ochranou). Nedodržení tohoto bezpečnostního pokynu může způsobit vniknutí cizích těles do očí a vážné poškození zraku.

UPOZORNĚNÍ:
Používejte pouze náhradní díly a příslušenství doporučené výrobcem. Používání jiných než doporučených dílů a příslušenství může být příčinou zranění.

POUŽITÍ
Výrobek lze používat pro níže uvedené účely:
- Vrtání do všech typů dřevěných výrobků (dřevo, překližka, obklady, dlážky a tvrdá prkna)
- Vrtání do keramiky, plastů, sklolaminátů a laminátů
- Vrtání do kovů
- Šroubování šroubů
- Příklepové vrtání do betonu, cihly nebo jiného zdiva

Tento výrobek spolupracuje s Ryobi One+ 18 V lithium-iontovými bateriovými moduly a Ryobi One+ 18 V nikl-kadmiovými bateriovými moduly.

OCHRANNÝ SYSTÉM AKUMULÁTORU (Li-Io)
Lithium-iontové akumulátory 18 V zn. Ryobi jsou vybaveny ochranou, která prodlužuje životnost akumulátoru. Při přetížení dojde k vypnutí nářadí a akumulátoru, což se nestane při použití nikl-kadmiového akumulátoru.

V některých případech elektronická pojistka vypne akumulátor a tím způsobí i vypnutí nářadí. Pro resetování akumulátoru a nářadí dejte ruku ze spínače nářadí a po chvilce začněte znovu pracovat.

POZNÁMKA: Aby nedocházelo k opakovanému vypínání, rázový utahovák nepřetěžujte.

Pokud se po uvolnění spínače akumulátor a nářadí znovu nezapnou, je akumulátor zcela vybitý. Akumulátor nabijte v nabíječce na lithium-iontové akumulátory.

INSTALACE AKUMULÁTOROVÉHO MODULU
Viz obrázek 2.
- Uzamkněte spínač spouště umístěním přepínače směru otáčení do středové polohy.
- Umístěte akumulátorový modul na nástroj.
- Ujistěte se, že blokovací západky na každé straně akumulátorového modulu zaklaply do své polohy a akumulátorový modul je na nástroji zajištěn před započetím provozu.

VAROVÁNÍ
Vždy vyndávejte z vašeho nástroje akumulátorový modul, když montujete díly, provádíte seřizování, čistíte, nebo když se nástroj nepoužívá. Vyndáním akumulátorového modulu předejdete náhodnému spuštění a tím možnému vážnému poranění osob.

PRO SUNDÁNÍ AKUMULÁTOROVÉHO MODULU
Viz obrázek 2.
- Uzamkněte spínač spouště umístěním přepínače směru otáčení do středové polohy.
- Stlačte blokovací západky po stranách akumulátorového modulu.
- Sundejte akumulátorový modul z nástroje.

VAROVÁNÍ
Akumulátorové nástroje jsou vždy v provozním stavu. Proto musí být spínač vždy uzamčen, když se nástroj nepoužívá nebo se přenáší.

SPÍNAČ SPOUŠTĚ
Viz obrázek 3.
- Vrtačka se **ZAPÍNÁ** stisknutím spínače spouště.
- Vrtačka se **VYPÍNÁ** uvolněním spínače spouště.

Čeština

OBSLUHA

PROMĚNNÁ RYCHLOST
Proměnná rychlost spínače spouště poskytuje vyšší rychlost a točivý moment, když zvýšíte tlak na spoušť a nižší rychlost, když snížíte tlak na spoušť.
POZNÁMKA: Během používání možná uslyšíte ze spínače písklavý nebo zvonivý zvuk. Buďte bez obav; je to normální část funkce spínače.

PŘEPÍNAČ OTÁČENÍ (DOPŘEDU/DOZADU/UPROSTŘED ZÁMEK)
Viz obrázek 3.
Otáčení bitu je zaměnitelné a ovládá se přepínačem umístěným nad spínačem spouště. Jakmile držíte vrtací šroubovák standardním způsobem, přepínač pravého/levého chodu se musí nacházet nalevo od spínače spouště, abyste mohli vrtat/šroubovat. Smysl otáčení je obrácený, pokud je přepínač napravo od spínače nářadí.
Nastavení spínače spouště do polohy **VYPNOUT (OFF)** [střední poloha] pomáhá snížit možnost náhodného spuštění, když se nepoužívá.

POZOR:
Abyste nepoškodili převod, počkejte, až se sklíčidlo zcela nezastaví a pak změňte směr otáčení.

Pro zastavení vrtačky uvolněte spínač spouště a počkejte, dokud se sklíčidlo zcela nezastaví.

POZNÁMKA: Vrtačka nebude pracovat, pokud přepínač otáčení nebude plně zatlačen v levé nebo pravé poloze.
Vyhněte se běhu vrtačky při nízké rychlosti po delší dobu. Běh při nízkých otáčkách během soustavného používání může způsobit přehřátí vrtačky. Nastane-li toto, zchlaďte vrtačku během naprázdno a při plné rychlosti.

VNITŘNÍ ZÁMEK VŘETENA
Vnitřní zámek vřetena umožňuje uživateli jednoruké ovládání seřízení sklíčidla a výměnu nástavce (bitu). Stisknutím těla sklíčidla se zastaví otáčení čelistí sklíčidla. Pro výměny nástavce a seřízení sklíčidla stiskněte tělo sklíčidla a otáčejte.

SAMOSVORNÉ SKLÍČIDLO
Viz obrázek 4.
Samosvorné sklíčidlo umožňuje rychle nasadit a sundat vrtáky/šroubovací nástavce z nářadí. Šipky na sklíčidle informují o směru otáčení sklíčidlem při NASAZENÍ (utažení) nebo SEJMUTÍ (povolení) vrtáku/šroubovacího nástavce.

UPOZORNĚNÍ
Nikdy nenasazujte vrták nebo šroubovací nástavec tak, že byste drželi sklíčidlo jednou rukou a zapnuli nářadí, aby se vrták/šroubovací nástavec sám upevnil v čelisti sklíčidla. Sklíčidlo by se vám mohlo vysmeknout z ruky, nebo by mohla ruka přijít do kontaktu s otáčejícím se vrtákem nebo šroubovacím nástavcem a mohli byste se vážně zranit.

PŘEPÍNAČ DVOURYCHLOSTNÍHO PŘEVODU (HI [RYCHLE]-LO [POMALU])
Viz obrázek 5.
Přepínač dvourychlostního převodu je navržen pro vrtání nebo šroubování při rychlostech **LO (1)** [pomalu] nebo **HI (2)** [rychle]. Posuvný přepínač je umístěn na horní straně vrtačky pro výběr rychlosti buď **LO (1)** [pomalu] nebo **HI (2)** [rychle]. Pokud používáte vrtačku v oblasti **LO (1)** [pomalu], rychlost se sníží a zvýší se točivý moment a výkon.
Pokud používáte vrtačku v oblasti **HI (2)** [rychle], rychlost se zvýší a sníží se točivý moment a výkon. Rychlost **LO (1)** [pomalu] používejte pro práce, které vyžadují vysoký výkon a točivý moment a rychlost **HI (2)** [rychle] pro rychlé šroubování nebo vrtání.

POZNÁMKA: Pokud máte potíže se změnou z jednoho převodu na druhý, otáčejte sklíčidlo rukou, až převody zapadnou.

POZOR:
Nikdy neměňte převody, když nástroj běží.
Neuposlechnutí tohoto pokynu by mohlo způsobit vážné poškození vrtačky.

PŘEPÍNAČ PROVOZNÍCH REŽIMŮ
Viz obrázek 6.
Přepínač provozních režimů umožňuje rychle přepnout z režimu vrtání do režimu šroubování nebo na příklepové vrtání a naopak.
Režim vrtání slouží k vrtání v místech, kde je třeba vysoká přítlačná síla. Režim šroubování slouží ke šroubování a příklepové vrtání ke snadnému vrtání do tvrdých materiálů (zdiva), kde je třeba použít příklep.

VÝBĚR REŽIMU VRTÁNÍ NEBO ŠROUBOVÁNÍ
Viz obrázek 5-6.
Pomocí níže uvedené tabulky zvolte správnou rychlost a režim, typ nástavce (bitu), hmoždinku a materiál, který budete používat.
A. Zvolte **POUŽITÍ**
B. Zvolte správnou **RYCHLOST: (1/NÍZKÁ nebo 2/VYSOKÁ)**
C. Zvolte správný **REŽIM: (ŠROUBOVÁNÍ, VRTÁNÍ NEBO PŘÍKLEP)**

Čeština

OBSLUHA

1. POUŽITÍ	2. RYCHLOST	3. REŽIM
• Šrouby do dřeva až do průměru 9,5 mm a délce 38,1 mm. • Otvory pro pily až do 50,8 mm. • Lopatkové vrtáky až do 38,1 mm. • Vrtáky až do 12,7 mm. • Vrtání do železa • Šrouby do betonu	1/LOW (NÍZKÁ)	REŽIM VRTÁNÍ (NEAKTIVNÍ SEŘÍZENÍ TOČIVÉHO MOMENTU) 
	2/HIGH (VYSOKÁ)	
• Vrtáky až do 6,4 mm. • Vruty nebo šrouby do palub až do délky 76,2 mm • Samořezné šrouby	1/LOW (NÍZKÁ)	REŽIM ŠROUBOVÁNÍ 
• Vruty nebo šrouby do palub až do délky 76,2 mm • Malé šrouby nebo jemná práce, která vyžaduje více kontroly	2/HIGH (VYSOKÁ)	
• Vrtáky do zdiva až do 12,7 mm.	1/LOW (NÍZKÁ)	REŽIM PŘÍKLEPU (NEAKTIVNÍ SEŘÍZENÍ TOČIVÉHO MOMENTU) 
	2/HIGH (VYSOKÁ)	

SEŘÍZENÍ TOČIVÉHO MOMENTU

Viz obrázek 7.

Pokud používáte vrtací šroubovák pro různá použití, bude zapotřebí zvýšit nebo snížit točivý moment za účelem zabránění možného poškození hlav šroubů, závitů, obrobků, atd. Všeobecně by měla intenzita točivého momentu odpovídat průměru šroubu. Pokud je točivý moment příliš vysoký nebo šroub příliš malý, mohou se šrouby poškodit nebo zničit.

Točivý moment se nastavuje otáčením nastavovacího kroužku krouticího momentu.

Točivý moment je vyšší, když je nastavovací kroužek krouticího momentu nastaven na vyšší hodnotu. Točivý moment je nižší, když je nastavovací kroužek krouticího momentu nastaven na nižší hodnotu.

Řádné nastavení závisí na typu materiálu a velikosti šroubu, který používáte.

SCHRÁNKA PRO ÚSCHOVU ŠROUBOVACÍCH NÁSTAVCŮ

Viz obrázek 2.

Jakmile šroubové nástavce dodané spolu s vrtacím šroubovákem nepoužíváte, uložte je do schránky, která je k tomuto účelu speciálně určena. Schránka se nachází ve spodní části nářadí.

INSTALACE NÁSTAVCŮ (BITŮ)

Viz obrázek 8.

- Uzamkněte spínač spouště umístěním přepínače směru otáčení do středové polohy.
- Roztáhněte nebo stáhněte čelisti sklíčidla tak, aby byl průměr otvoru ve sklíčidle o něco větší než je průměr nástavce (bitu), který chcete použít. Zvedněte přitom mírně přední část vrtačky, aby vám nástavec (bit) nevypadl z čelistí sklíčidla.
- Vložte vrták.
- Utáhněte čelisti sklíčidla na vrták.

Čeština

OBSLUHA

VAROVÁNÍ:
Ujistěte se, že vrták vkládáte přímo do čelistí sklíčidla. Nevkládejte vrták do čelistí sklíčidla pod úhlem, když jej utahujete. Může to zapříčinit vyhození vrtáku z vrtačky s následkem vážného poranění osob nebo zničení sklíčidla.

POZNÁMKA: Otáčejte tělem sklíčidla ve směru šipky označené **LOCK (utažení)** pro zavření (utažení) čelistí sklíčidla. Nepoužívejte klíč pro utažení nebo povolení čelistí sklíčidla.

VYJMUTÍ NÁSTAVCŮ (BITŮ)
Viz obrázek 8.

- Umístěte pro uzamčení spínače spouště přepínač levého/pravého chodu do středové polohy.
- Uvolněte (otevřete) čelisti sklíčidla.

  POZNÁMKA: Otáčejte tělem sklíčidla ve směru šipky označené **UNLOCK (povolení)** pro uvolnění (otevření) čelistí sklíčidla. Nepoužívejte klíč pro utažení nebo povolení čelistí sklíčidla.
- Vyndejte vrták.

VRTÁNÍ

- Zkontrolujte přepínač směru otáčení, zda je na správném nastavení (dopředu nebo dozadu).
- Zajistěte materiál, který se má vrtat, ve svěráku nebo pomocí svorek, aby se neotáčel, když vrták rotuje.
- Pevně držte vrtačku a umístěte nástavec (bit) na bod, kde se má vrtat.
- Stiskněte spínač spouště pro spuštění vrtání.
- Posunujte vrták do obrobku, vyvíjejte na něj pouze takový tlak, aby vrták stále vrtal. Na vrtačku netlačte nebo ji netlačte do boku, abyste zvětšovali otvor. Nechte vrtačku vykonat práci.

VAROVÁNÍ:
Buďte vždy připraveni na uvíznutí při průchodu vrtáku. Nastane-li tato situace, má vrtačka tendenci se sevřít a vyhazovat proti směru otáčení a to může způsobit ztrátu kontroly, když materiál provrtáváte. Nejste-li na toto připraveni, může to způsobit ztrátu kontroly a ohrožení bezpečnosti uživatele nářadí.

- Když vrtáte do tvrdých, hladkých povrchů, použijte důlčík pro vyznačení požadované polohy otvoru. Toto zabrání vyklouznutí vrtáku, když se začne otvor vrtat.
- Pokud vrtáte do kovů, používejte lehký olej na vrták, aby se nepřehříval. Olej prodlužuje životnost vrtáku a zlepšuje vrtání.
- Pokud se vrták zasekne do obrobku nebo se vrtačka zastaví, ihned nástroj zastavte. Vyndejte vrták z obrobku a zjistěte důvod zaseknutí.

POZNÁMKA: Tato vrtačka má elektrickou brzdu. Když se spínač spouště uvolní, přestane se sklíčidlo otáčet. Pokud brzda správně funguje, lze vidět ve ventilačních otvorech na pouzdře jiskření. To je normální a je to působení brzdy.

ÚDRŽBA

UPOZORNĚNÍ:
Při výměně částí nářadí je nutné použít pouze originální náhradní díly značky Ryobi. Použití neznačkových dílů může nejen poškodit nářadí, ale způsobit i vážné zranění.

K čištění plastových dílů nepoužívejte rozpouštědla. Většina ředidel běžně dostupných v obchodní síti se nehodí k čištění plastových částí, neboť narušuje povrch plastů. K odstranění nečistot, prachu, oleje, maziv apod. používejte čistý hadr.

UPOZORNĚNÍ
Plastové části nářadí nesmí nikdy přijít do styku s brzdovou kapalinou, benzínem, produkty na bázi ropy, regenerovanými mazný mi oleji apod. Tyto výrobky obsahují chemikálie, které mohou poškodit, oslabit nebozničit plastové části, případně snížit jejich životnost a být příčinou úrazu.

Nářadí zásadně nepřetěžujte. Přetěžování může poškodit nejen materiál, ale také nářadí.

Čeština

ÚDRŽBA

UPOZORNĚNÍ:
Na nářadí neprovádějte žádné úpravy a používejte pouze doporučené příslušenství. Nepovolené úpravy nářadí či změny v používání příslušenství mohou vytvořit nebezpečné situace, které mohou vést k velmi závažnému zranění.

OCHRANA ŽIVOTNÍHO PROSTŘEDÍ



V rámci možností neodhazujte vysloužilý výrobek nebo jeho části do domovního odpadu a snažte se o jejich recyklaci. V souladu s předpisy na ochranu životního prostředí odkládejte vysloužilé nářadí, příslušenství i obalový materiál do tříděného odpadu.

SYMBOL

	Bezpečnostní výstraha
V	Volty
min^{-1}	Otáčky nebo výměny za minutu
⎓	Stejnosměrný proud
CE	Shoda CE
	Před spuštěním přístroje si řádně přečtěte pokyny.
	Recyklujte nepotřebné
	Odpad elektrických výrobků se nesmí likvidovat v domovním odpadu. Recyklujte prosím na sběrných místech. Ptejte se u místních úřadů nebo prodejce na postup při

Magyar

SPECIÁLIS BIZTONSÁGI ELŐÍRÁSOK

- **Ütvefúró használatakor viseljen fülvédőt.** A fúrógép zaja halláskárosodást okozhat.
- **Használja a szerszámhoz mellékelt kisegítő fogantyúkat.** Az irányítás elvesztése személyi sérülést okozhat.
- **A szerszámgépet a szigetelő fogófelületeinél fogja, ha olyan műveletet végez, melynek során a vágóeszköz rejtett vezetékhez érhet.** Az "élő" vezetékkel érintkező vágóeszköz következtében a szerszám fém alkatrészei áram alá kerülhetnek, minek következtében a kezelőt áramütés érheti.

LEÍRÁS

1. Gyorstokmány
2. Nyomatékszabályozó gyűrű
3. Gyors üzemmódválasztó
4. Kétfokozatú sebességváltó kapcsoló
5. Forgásirány-választó (előre/hátra/középső retesz)
6. Bittartó
7. Kioldókapcsoló
8. Akkumulátor (nem tartozék)
9. Rögzítőfülek
10. Nyomja le a rögzítőfüleket az akkumulátor kioldásához
11. Hátra
12. Előre
13. Tokmánypofa
14. Összezárás (meghúzás)
15. Szétnyitás (kioldás)
16. Alacsony fordulatszám
17. Magas fordulatszám
18. Csavarbehajtás üzemmód
19. Fúrás üzemmód
20. Kalapács üzemmód
21. A nyomaték növelése
22. A nyomaték csökkentése
23. Bit
24. Bittartó
25. Tokmányház
26. Fúróbetét

MŰSZAKI ADATOK

Feszültség	18 V ⎓
Tokmány	2-13 mm
Kapcsoló	Változtatható
fordulatszámú	
Terhelésmentes fordulatszám (fúró üzemmód):	
- Alacsony fordulatszám	0-400 min^{-1}
- Magas fordulatszám	0-1550 min^{-1}
Kalapács sebessége (ütés percenként):	
- Alacsony fordulatszám	0-5200 min^{-1}
- Magas fordulatszám	0-20 150 min^{-1}
Max. nyomaték	40 Nm
Tömeg (akkumulátor nélkül)	1,38 kg

Magyar

MŰSZAKI ADATOK

TÍPUS	AKKUMULÁTOR (nem tartozék)	KOMPATIBILIS TÖLTŐ (nem tartozék)
LLCDI1802	**BPL-1820** **BPL-1815**	**BCL-1800** **BCS618** **BCL1418** **BCL14181H** **BCL14183H**
	BPP-1815 **BPP-1815M** **BPP-1817** **BPP-1817M**	**BCL-1800** **BCS618** **BC-1815S** **BC-1800** **BCL1418** **BCL14181H** **BCL14183H**

HASZNÁLAT

FIGYELMEZTETÉS
A szerszám kiismerése ne késztesse figyelmének csökkentésére. Soha ne feledje, hogy egy pillanatnyi figyelmetlenség is elegendő ahhoz, hogy súlyosan megsérüljön.

FIGYELMEZTETÉS
Viseljen mindig biztonsági szemüveget vagy oldallappal ellátott védőszemüveget, amikor valamilyen szerszámot használ. Ennek az előírásnak a be nem tartása által a felhasználó szemébe idegen test kerülhet és ez súlyos szemsérülést okozhat.

FIGYELMEZTETÉS
Kizárólag a gyártó által ezen szerszámhoz előírt alkatelemeket és tartozékokat használjon. A nem előírt alkatelemek és tartozékok használata súlyos sérülésekkel járó baleseteket idézhet elő.

MŰVELETEK

A terméket az alábbi listában felsorolt műveletek végzésére használhatja:

- Bármilyen fából (rönkfa, furnér, lambéria, építőlap és kemény farostlemez) készült termékek fúrása
- Kerámia, műanyag, üvegszál és laminált lemez fúrása
- Fémek furása
- Csavarok behajtása
- Beton, tégla vagy más falazat ütvefúrása

A termék Ryobi One+ 18 V-os lítium-ion akkumulátorokkal és Ryobi One+ 18 V-os nikkel-kadmium akkumulátorokkal használható.

AZ AKKUMULÁTOR (LÍTIUM-ION) VÉDELMI RENDSZERE

A Ryobi 18 V-os lítium-ion akkumulátorai olyan védelemmel vannak ellátva, mely növeli az akkumulátor élettartamát. Mindazonáltal, ez a védelmi rendszer leállíthatja az akkumulátort ill. a szerszámot. Ez a jelenség nem áll fenn a nikkel-kadmium akkumulátoroknál.

Bizonyos használati feltételek mellett az akkumulátor elektronikus rendszere az akkumulátor, és – ebből kifolyólag – a szerszám leállását váltja ki. Az akkumulátor és a szerszám újrainicializálásához (kezdeti állapotba való helyezéséhez) engedje el a ravaszt, majd normál módon kezdje újra a munkafolyamatot.

MEGJEGYZÉS: Ahhoz, hogy az akkumulátor ne álljon le, ne terhelje túl a szerszámot.

Amennyiben a ravasz elengedése után az akkumulátor és a szerszám nem inicializálódik újra, akkor ez azt jelenti, hogy az akkumulátor teljesen lemerült. Az akkumulátor újratöltéséhez helyezze be azt a lítium-ion akkumulátor-töltőbe.

AZ AKKUMULÁTOR FELSZERELÉSE

Lásd 2. ábra.

- Rögzítse a kioldókapcsolót a forgásirány-választó középső pozícióba állításával.
- Tegye az akkumulátort a szerszámra.
- Ügyeljen rá, hogy az akkumulátor két oldalán található rögzítőfülek bepattanjanak a helyükre és a használat megkezdése előtt az akkumulátor rögzítve legyen a szerszámon.

FIGYELEM!
Alkatrészek felszerelésekor, beállítások végzésekor, tisztításkor vagy használaton kívül mindig vegye ki az akkumulátort a szerszámból. Az akkumulátor kivétele megakadályozza a véletlen bekapcsolódást, ami komoly személyi sérülést okozhat.

AZ AKKUMULÁTOR ELTÁVOLÍTÁSA

Lásd 2. ábra.

- Rögzítse a kioldókapcsolót a forgásirány-választó középső pozícióba állításával.
- Nyomja be az akkumulátor oldalán található rögzítőfüleket.
- Vegye ki az akkumulátort a szerszámból.

FIGYELEM!
Az akkumulátoros szerszámok mindig készen állnak a használatra. Ezért a kapcsolót használaton kívül vagy az oldalán való szállításkor mindig rögzíteni kell.

Magyar

HASZNÁLAT

KIOLDÓKAPCSOLÓ
Lásd 3. ábra.
- A fúró **BEKAPCSOLÁSÁHOZ** nyomja be a kioldókapcsolót.
- A **KIKAPCSOLÁSHOZ** engedje fel a kioldókapcsolót.

VÁLTOZTATHATÓ FORDULATSZÁM
A változtatható fordulatszámú kioldókapcsoló erősebb benyomása magasabb fordulatszámot és nyomatékot, felengedése pedig alacsonyabb fordulatszámot eredményez.
MEGJEGYZÉS: Használat közben a kapcsolóból fütyölő vagy csengő hangot hallhat. Ne figyeljen erre, ez a kapcsolási funkció normális működésének velejárója.

FORGÁSIRÁNY-VÁLASZTÓ (ELŐRE/HÁTRA/KÖZÉPSŐ RÖGZÍTÉS)
Lásd 3. ábra.
A bit forgásának iránya megfordítható, ez a kioldókapcsoló feletti választókapcsolóval végezhető el. Normál működési pozícióban tartott fúró esetén fúráshoz a forgásirány-választót a kioldókapcsoló bal oldalára kell állítani. A fúrás iránya ellentétes lesz, ha a választókapcsolót a kioldókapcsoló jobb oldalára állítja.
A kioldókapcsoló **KIKAPCSOLT** (középső rögzítés) pozícióba állítása segít a véletlen bekapcsolás megakadályozásában, amikor a készüléket nem használják.

FIGYELMEZTETÉS:
A fogaskerekek károsodását megelőzendő mindig hagyja teljesen megállni a tokmányt a forgásirány megváltoztatása előtt.

A fúró megállításához engedje fel a kioldókapcsolót és hagyja, hogy a tokmány teljesen megálljon.

MEGJEGYZÉS: A fúró addig nem fog működni, amíg a forgásirány-választó nincs teljesen jobbra vagy balra állítva.
Kerülje a fúró hosszabb ideig alacsony sebességen való működtetését. Az alacsony fordulatszámon történő folyamatos használat a fúró túlhevülését okozhatja. Túlhevüléskor hűtse le a fúrót úgy, hogy terhelésmentesen teljes fordulatszámon működteti azt.

BELSŐ TENGELYRETESZELŐ
A belső tengelyreteszelő lehetővé teszi, hogy a használó egy kézzel állítson a tokmányon és kicserélje a bitet. A tokmánytest meghúzása meggátolja a tokmánypofa elfordulását. A bitcseréhez és a tokmány beállításokhoz húzza meg a tokmánytestet és fordítsa el.

GYORSSZORÍTÓ TOKMÁNY
Lásd 4. ábra.
A gyorsszorító tokmány segítségével a fejeket (fúrószár / csavarozó vég) rögzítheti a tokmány befogópofáiba, ill. használat után kiveheti onnan. A tokmányon ábrázolt nyilak azt jelzik, merre kell csavarni a tokmányt, ha a fúrószárat BE SZERETNÉ HELYEZNI (szorítás) vagy KI SZERETNÉ VENNI (lazítás).

FIGYELMEZTETÉS
Ne próbálja a fejet (fúrószár / csavarozó vég) rögzíteni és a pofákat megszorítani oly módon, hogy a tokmányt az egyik kezével megfogja és a gépet bekapcsolja. A tokmány és a keze elcsúszhat egymáson, és így belekaphat a forgó fúrószárba / csavarozó végbe, ami súlyos testi sérülésekkel járó balesetet okozhat.

KÉTSEBESSÉGES FOGASKERÉK-ÁTTÉTEL (HI-LO)
Lásd 5. ábra.
A fúróba kétsebességes fogaskerék-áttétel van beépítve, melynek segítségével **LO (1) (ALACSONY)** és **HI (2**) (MAGAS) fordulatszámokon is lehet fúrni vagy csavart behajtani. A fúró tetején található csúszáskapcsolóval választhat a **LO (1) (ALACSONY)** vagy **HI (2) (MAGAS)** sebességek között. A fúró **LO (1) (ALACSONY)** tartományban való használatakor csökken a fordulatszám, de a gép nagyobb teljesítménnyel és nyomatékkal rendelkezik.
A fúró **HI (2) (MAGAS)** tartományban való használatakor nő a fordulatszám, de a gép kisebb teljesítménnyel és nyomatékkal rendelkezik. A
LO (1) (ALACSONY) fordulatszámot a nagy teljesítményt és a nyomatékot igénylő műveletekhez, a **HI (2) (MAGAS)** fordulatszámot pedig a gyors fúráshoz vagy behajtási műveletekhez használja.

MEGJEGYZÉS: Ha nehézséget okoz az egyik fordulatszám-tartományból a másikba kapcsolni, kézzel forgassa a tokmányt addig, amíg a fogaskerekek össze nem kapcsolódnak.

FIGYELMEZTETÉS:
Soha ne váltson fordulatszám-tartományt a szerszám működése közben. Ezen figyelmeztetés figyelmen kívül hagyása a fúró komoly károsodását eredményezheti.

ÜZEMMÓD-VÁLTÓ
Lásd 6. ábra.
A gyors üzemmód-váltó segítségével gyorsan válthat fúró üzemmódból csavarozó vagy ütvefúró üzemmódba, és fordítva.

Általánosan szólva, a fúró üzemmódot fúrásra és nehéz munkák kivitelezésére kell használni. A csavarozó üzemmód csavarok be- / kihajtására való, az ütvefúrás üzemmód pedig ütvefúrások kivitelezésére.

CSAVARBEHAJTÁSI VAGY FÚRÁSI BEÁLLÍTÁS KIVÁLASZTÁSA
Lásd 5-6. ábra.
Az alábbi táblázat segítségével válassza ki a használandó bitnek, rögzítőnek és anyagnak megfelelő fordulatszámot és üzemmódot.
A. Válassza ki az **ALKALMAZÁST**
B. Válassza ki a megfelelő **FORDULATSZÁMOT: (1/LOW (1/ ALACSONY) vagy 2/HIGH (2/MAGAS))**
C. Válassza ki a megfelelő **ÜZEMMÓDOT: (CSAVARBEHAJTÓ, FÚRÓ VAGY KALAPÁCS)**

Magyar

HASZNÁLAT

1. ALKALMAZÁS	2. FORDULATSZÁM	3. ÜZEMMÓD
• Szögletes fejű csavar max 9,5 mm átm. és 38,1 mm hosszúság • Lyukfűrész, max. 50,8 mm-ig. • Vésőbitek, max. 38,1 mm-ig. • Fúróbitek, max. 12,7 mm-ig. • Fúrás fémbe • Betoncsavarok	1/ALACSONY	FÚRÓ ÜZEMMÓD (NYOMATÉKSZABÁLYOZÁS NEM AKTÍV)
	2/MAGAS	
• Fúróbitek, max. 6,4 mm-ig. • Ács- vagy facsavarok max. 76,2 mm hosszúságig • Önmetsző csavarok	1/ALACSONY	CSAVARBEHAJTÁS ÜZEMMÓD
• Ács- vagy facsavarok max. 76,2 mm hosszúságig • Kisméretű csavarok vagy különleges műveletek, amelyek jobb irányítást igényelnek	2/MAGAS	
• Vídiafúró bitek, max. 12,7 mm-ig.	1/ALACSONY	KALAPÁCS ÜZEMMÓD (NYOMATÉKSZABÁLYOZÁS NEM AKTÍV)
	2/MAGAS	

NYOMATÉKBEÁLLÍTÁS

Lásd 7. ábra.

Ha különféle behajtási műveletekhez használja a fúró-csavarbehajtót, szükség lehet a meghúzási nyomaték csökkentésére illetve növelésére, hogy megakadályozza a csavarfej, a csavarmenet, a munkadarab, stb. károsodását. Általában a nyomatéknak a csavar átmérőjéhez kell igazodnia. Ha túl nagy a nyomaték vagy túl kicsi a csavar, a csavar károsodhat vagy eltörhet.

A nyomaték a nyomatékszabályozó gyűrű elforgatásával állítható be.

A nyomaték nagyobb, ha a nyomatékszabályozó gyűrűt egy magasabb értékre állítja. A nyomaték kisebb, ha a nyomatékszabályozó gyűrűt egy alacsonyabb értékre állítja.

A megfelelő beállítás az anyag típusától és a használt csavar méretétől függ.

FÚRÓ / CSAVAROZÓ FEJ TÁROLÓ REKESZ

Lásd 2. ábra.

A fúró / csavarozó géphez tartozó csavarozó fejeket használat után az erre a célra kialakított rekeszben tárolhatja, mely a szerszám alsó részében található.

A BITEK BEHELYEZÉSE

Lásd 8. ábra.

- Rögzítse a kioldókapcsolót a forgásirány-választó középső pozícióba állításával.
- Nyissa szét vagy zárja össze a tokmánypofát arra a méretre, hogy egy kicsit nagyobb legyen, mint a használni kívánt bit mérete. Emellett kissé emelje meg a fúró elejét, hogy megelőzze a bit kihullását a tokmánypofából.
- Helyezze be a fúróbetétet.
- Húzza meg a tokmánypofát a fúróbittel.

FIGYELEM!

Ügyeljen rá, hogy a fúróbetétet egyenesen helyezze be a tokmánypofába. Ne helyezze be ferdén a fúróbetétet és ne rögzítse úgy. Ez a fúróbetét a fúróból való kivetődését okozhatja, ami súlyos személyi sérülést vagy a tokmány károsodását eredményezheti.

Magyar

HASZNÁLAT

MEGJEGYZÉS: A tokmánytestet a **LOCK** (meghúzás) nyíllal jelzett irányba forgassa a tokmánypofa összehúzásához. Ne használjon kulcsot a tokmánypofa összezárásához vagy szétnyitásához.

A BITEK ELTÁVOLÍTÁSA

Lásd 8. ábra.

- Rögzítse a kioldókapcsolót a forgásirány-választó középső pozícióba állításával.
- Nyissa szét a tokmánypofát.

  MEGJEGYZÉS: Forgassa a tokmánytestet az **UNLOCK** (kioldás) nyíllal jelzett irányba a tokmánypofa meglazításához. Ne használjon kulcsot a tokmánypofa összezárásához vagy szétnyitásához.
- Vegye ki a fúróbetétet.

FÚRÁS

- Ellenőrizze, hogy a forgásirány-választó iránya a megfelelő pozícióba van állítva (előre vagy hátra).
- Szorítókkal vagy satuval rögzítse a fúrni kívánt munkadarabot, hogy nem tudjon elfordulni a fúróbetét forgása közben.
- Erősen tartsa a fúrót és helyezze a fúróbetétet a kifúrni kívánt pontra.
- Nyomja le a kioldókapcsolót a fúrás megkezdéséhez.
- Tolja a fúróbetétet a munkadarabba, de csak akkora nyomást fejtsen ki, hogy a bit még fúrni tudja az anyagot. Ne erőltesse a fúrót, és ne fejtsen ki oldalirányú nyomást a furat kitágításához. Hagyja, hogy a szerszám végezze el a munkát.

FIGYELEM!
Készüljön fel, hogy a bit áttöri az anyagot. Ebben az esetben a fúró hajlamos a megakadni, és a forgásiránnyal ellentétes irányba visszarúgni, ami az anyag áttörésekor az irányítás elvesztését okozhatja. Ha nincs erre felkészülve, az irányítás elvesztése súlyos személyi sérülést eredményezhet.

- Kemény, sima felületek fúrásakor egy lyukasztóval jelölje meg a furat kívánt helyét. Ez megakadályozza, hogy a fúróbetét kicsússzon a furat középből a fúrás megkezdésekor.
- Fém fúrásakor enyhén olajozza meg a fúróbetétet, nehogy túlmelegedjen. Az olaj növeli a bit élettartamát, és javítja a fúrás hatékonyságát.
- Ha a bit beakad a munkadarabba, vagy ha a fúró megáll, azonnal állítsa le a szerszámot. Vegye ki a bitet a munkadarabból és határozza meg az elakadás okát.

MEGJEGYZÉS: A fúró elektromos fékkel rendelkezik. A kioldókapcsoló felengedésekor a tokmány forgása megáll. Ha a fék megfelelően működik, szikrák láthatók a ház szellőztető nyílásain át. Ez normális és a fék működésének jele.

KARBANTARTÁS

FIGYELMEZTETÉS:
Alkatrészcsere esetén kizárólag eredeti, Ryobi pótalkatrésszel szabad a régit helyettesíteni. Minden más alkatelem használata veszéllyel járhat, és a szerszám megrongálását okozhatja.

Ne használjon oldószert (hígítót) a műanyagból készült részek tisztításához. A kereskedelmi forgalomban kapható oldószerek bizonyos része rongáló hatással lehet a műanyagból készült alkatelemekre. A por, olaj, zsír és egyéb szennyeződések tisztítására használjon tiszta törlőruhát.

Magyar

KARBANTARTÁS

FIGYELMEZTETÉS
Óvja a műanyagból készült részeket fékolajtól, benzintől, és minden egyéb, kőolaj alapú terméktől. Ezek a vegyszerek olyan vegyületeket tartalmaznak, melyek megrongálhatják, meglágyíthatják vagy lebonthatják a műanyagból készült részeket, ami súlyos testi sérüléseket is okozhat.

Ne terhelje túl a szerszámokat. A túlterhelés károsíthatja a szerszámot és megrongálhatja a munkadarabot is.

FIGYELMEZTETÉS
Ne próbáljon a szerszámon módosítást / átalakítást végrehajtani, és ne használjon a gyártó által a szerszámhoz nem előírt tartozékot. Az ilyen átalakítások és módosítások végrehajtása helytelen, nem rendeltetésszerű használatnak minősül, veszélyes helyzeteket idézhet elő és súlyos testi sérülésekkel járó balesetet vonhat maga után.

KÖRNYEZETVÉDELEM



Segítse elő az alapanyagok újrahasznosítását azzal, hogy nem helyezi el őket a háztartási szemétben. Környezetvédelmi megfontolásból a kiszolgált berendezést, tartozékokat és csomagolóanyagokat szelektív módon kell elhelyezni.

SZIMBÓLUM

	Biztonsági figyelmeztetés
V	Voltok
min^{-1}	Fordulat vagy ciklus percenként
⎓	Egyenáram
CE	CE megfelelőség
	A gép bekapcsolása előtt figyelmesen olvassa el az útmutatót.
	Feleslegessé vált termékek újrahasznosítása
	A kiselejtezett elektromos termékeket nem szabad a háztartási hulladékkal együtt kidobni. Ezeket újra kell hasznosítani, ha van rá lehetőség. Az újrahasznosítással kapcsolatban érdeklődjön a helyi önkormányzatnál vagy a termék forgalmazójánál.

Română

REGULI SPECIALE PRIVIND SIGURANȚA

- **Purtați antifoane atunci când utilizați sondeze cu percuție.** Expunerea la zgomot poate conduce la pierderea auzului.
- **Utilizați mânerul lateral furnizat împreună cu scula.** Pierderea controlului poate conduce la rănirea operatorului.
- **În cazul în care efectuați operații în locuri în care accesoriul de tăiere poate intra în contact cu cabluri ascunse, țineți unealta electrică de suprafețele de prindere izolate.** Accesoriul de tăiere ce intră în contact cu un cablu sub curent ar putea alimenta electric părțile metalice expuse ale uneltei electrice și ar putea expune operatorul la un șoc electric.

DESCRIERE

1. Mandrină fără cheie
2. Inel de reglare a cuplului
3. Selector mod rapid
4. Selector angrenaj cu două viteze
5. Selector de rotire (blocare înainte/în sens invers/central)
6. Depozitare burghiu
7. Declanșator comutator
8. Acumulator
9. Clicheți
10. Apăsați clicheții pentru a elibera acumulatorul
11. În sens invers
12. Înainte
13. Fălcile mandrinei
14. Blocare (strângere)
15. Deblocare (eliberare)
16. Viteză redusă
17. Viteză mare
18. Mod angrenare
19. Mod găurire
20. Mod perforare
21. Pentru a mări cuplul
22. Pentru a micșora cuplul
23. Burghiu
24. Suport burghiu
25. Manșon mandrină
26. Cap de găurire

SPECIFICAȚII

Tensiune	18 V $\overline{\text{---}}$
Mandrină	2-13 mm
Comutator	Viteză variabilă
Fără viteză de încărcare (dode de găurire):	
- Viteză redusă	0-400 min^{-1}
- Viteză mare	0-1.550 min^{-1}
Viteză de perforare (Suflări pe minut):	
- Viteză redusă	0-5.200 min^{-1}
- Viteză mare	0-20.150 min^{-1}
Cuplu maxim	40 Nm
Greutate (fără acumulator)	1,38 Kg

Română

SPECIFICAȚII

MODEL	ACUMULATOR (neinclus)	ÎNCĂRCĂTOR COMPATIBIL (neinclus)
LLCDI1802	**BPL-1820** **BPL-1815**	**BCL-1800** **BCS618** **BCL1418** **BCL14181H** **BCL14183H**
	BPP-1815 **BPP-1815M** **BPP-1817** **BPP-1817M**	**BCL-1800** **BCS618** **BC-1815S** **BC-1800** **BCL1418** **BCL14181H** **BCL14183H**

OPERAREA

AVERTISMENT
Nu slăbiți vigilența odată ce vă simțiți familiarizat cu mașina. Nu uitați, niciodată, că o secundă de neatenție este suficientă pentru a vă răni foarte grav.

AVERTISMENT
Purtați întotdeauna ochelari de siguranță sau ochelari de protecție cu ecrane laterale atunci când utilizați mașini electrice. Nerespectarea acestei reguli poate antrena proiectarea de corpuri străine în ochi și poate provoca răniri oculare grave.

AVERTISMENT
Nu utilizați alte piese sau accesorii decât cele recomandate de către producătorul acestei mașini. Utilizarea de piese sau accesorii nerecomandate poate prezenta riscuri de răniri grave.

APLICAȚII
Puteți utiliza acest produs în scopurile descrise mai jos:
- Găurirea tuturor tipurilor de produse din lemn (cherestea, placaj, căptușeală de lemn, plăci compozite și plăci dure)
- Găurirea ceramicii, materialelor plastice, fibrei de sticlă și a stratificatelor
- Găurirea metalelor
- Introducerea șuruburilor
- Perforare în beton, cărămidă sau alte zidării

Acest produs acceptă acumulatori Ryobi One+18V litiu-ion sau acumulatori Ryobi One+18V nichel-cadmiu.

CARACTERISTICI DE PROTECȚIE A ACUMULATORULUI
Bateriile Ryobi 18 V litiu-ion sunt proiectate cu caracteristici ce protejează celulele de litiu-ion și cresc durata de funcționare a bateriei. În anumite condiții de operare, aceste caracteristici încorporate pot cauza ca bateria sau scula alimentate de la această baterie să funcționeze diferit față de bateriile nichel-cadmiu.

În timpul anumitor aplicații, sistemul electronic al bateriei ar putea semnala bateriei să se oprească, și ar putea rezulta în oprirea sculei. Pentru a reseta bateria și scula, eliberați trăgaciul și reluați operația normală.

NOTĂ: Pentru a preveni alte întreruperi ale bateriei, evitați forțarea sculei.

Dacă eliberarea trăgaciului nu resetează bateria și scula, atunci acumulatorul este epuizat. Dacă e epuizat, acumulatorul se va încărca atunci când este așezat în încărcătorul litiu-ion.

PENTRU INSTALAREA ACUMULATORULUI
A se vedea Figura 2.
- Blocați declanșatorul comutator prin plasarea selectorului direcției de rotire în poziție centrală.
- Plasați acumulatorul pe sculă.
- Asigurați-vă că elementele de blocare de pe fiecare parte a acumulatorului s-au înclichetat în poziție și că acumulatorul este securizat pe sculă înainte de începerea utilizării.

AVERTISMENT
Atunci când asamblați piesele componente, realizați proceduri de reglare și curățare sau atunci când dispozitivul nu este în funcțiune, îndepărtați întotdeauna acumulatorul din cadrul uneltei dumneavoastră. Îndepărtarea acumulatorului previne pornirea accidentală care poate conduce la rănirea dumneavoastră gravă.

PENTRU ÎNDEPĂRTAREA ACUMULATORULUI
A se vedea Figura 2.
- Blocați declanșatorul comutator prin plasarea selectorului direcției de rotire în poziție centrală.
- Apăsați pe elementele de blocare de pe fiecare parte a acumulatorului.
- Scoateți acumulatorul din sculă.

AVERTISMENT
Sculele pe bază de acumulatori sunt întotdeauna în condiții de operare. Din această cauză, comutatorul trebuie să fie întotdeauna blocat atunci când unealta nu este utilizată sau este transportată la brâu.

DECLANȘATOR COMUTATOR
A se vedea Figura 3.

Română

OPERAREA

- Pentru a **PORNI** maşina de găurit, apăsaţi pe declanşatorul comutator.
- Pentru a **OPRI** scula, eliberaţi declanşatorul comutator.

VITEZĂ VARIABILĂ
Declanşatorul comutator cu viteză variabilă generează o viteză şi un cuplu mai mari atunci când se aplică o presiune crescută pe declanşator şi o viteză mai mică atunci când se aplică o presiune mai mică pe declanşator.
NOTĂ: Pe parcursul utilizării, există posibilitatea să auziţi un şuierat sau un zgomot de apel de la comutator. Nu vă îngrijoraţi; acesta este un aspect normal al funcţionării comutatorului.

SELECTORUL DE ROTIRE
(BLOCARE ÎNAINTE/ÎN SENS INVERS/CENTRAL)
A se vedea Figura 3.
Rotirea burghiului este reversibilă şi este controlată de către un selector situat deasupra declanşatorului comutator. Atunci când maşina de găurit este ţinută în poziţie normală de operare, direcţia selectorului de rotire trebuie să fie poziţionată spre stânga declanşatorului comutator pentru perforarea înainte (în sens normal). Direcţia de perforare este inversată atunci când selectorul este spre dreapta declanşatorului comutator.
Setarea declanşatorului comutator în poziţia **OPRIRE** (blocaj centru) ajută la reducerea posibilităţii pornirii accidentale atunci când scula nu este în uz.

PRECAUŢIE:
Pentru a preveni deteriorarea angrenajului, permiteţi întotdeauna mandrinei să se oprească complet înainte de a schimba direcţia de rotaţie.

Pentru a opri maşina de găurit, eliberaţi declanşatorul comutator şi permiteţi mandrinei să se oprească complet.

NOTĂ: Maşina de găurit nu va funcţiona în cazul în care selectorul de rotire nu este împins complet către stânga sau către dreapta.
Evitaţi operarea maşinii de găurit la viteze reduse pe perioade de timp prelungite. Funcţionarea la viteze reduse în mod constant pe parcursul utilizării poate duce la supraîncălzirea maşinii. Dacă aceasta se întâmplă, răciţi maşina de găurit operând-o fără sarcină şi la viteză maximă.

BLOCARE ARBORE INTERN
Blocarea arborelui intern permite utilizatorului un control neasistat pentru reglarea mandrinei şi schimbarea burghiului. Strângerea corpului mandrinei opreşte rotirea fălcilor mandrinei. Pentru schimbarea burghiului şi operaţiile de reglare a mandrinei, strângeţi corpul mandrinei şi rotiţi.

MANDRINĂ CU STRÂNGERE AUTOMATĂ
A se vedea Figura 4.
Mandrina cu strângere automată permite fixarea burghielor / vârfurilor în fălcile mandrinei şi scoaterea acestora. Săgeţile desenate pe mandrină indică direcţia în care aceasta trebuie învârtită pentru a FIXA (strânge) sau a SCOATE (slăbi) vârful.

AVERTISMENT
Nu încercaţi să fixaţi un burghiu / vârf ţinând mandrina cu o mână şi pornind maşina de găurit şi înşurubat pentru a strânge fălcile mandrinei. Mandrina vă poate aluneca în mână sau mâna vă poate derapa şi intra în contact cu burghiul / vârful în rotaţie, ceea ce poate provoca accidente şi răniri corporale grave.

SISTEM AL ANGRENAJELOR CU DOUĂ VITEZE (MARE - REDUSĂ)
A se vedea Figura 5.
Maşina de găurit are un sistem al angrenajelor cu două viteze pentru operaţii de găurire sau angrenare la viteze **Reduse (1)** sau **Mari (2)**. Un selector glisant este situat în partea superioară a maşinii de găurit în vederea selectării fie a vitezei **REDUSE (1)**, fie a vitezei **MARI (2)**. Atunci când utilizaţi maşina de găurit în variaţia de viteză **REDUSĂ (1)**, viteza se va micşora, iar unitatea va avea mai multă putere şi cuplu.
Atunci când utilizaţi maşina de găurit în variaţia de viteză **MARE (2)**, viteza va creşte şi unitatea va avea o putere şi un cuplu mai mici. Utilizaţi o viteză **REDUSĂ (1)** pentru aplicaţiile ce necesită o putere şi un cuplu mai mari şi o viteză **MARE (2)** pentru cele ce necesită o găurire sau o înşurubare rapidă.

NOTĂ: Dacă întâmpinaţi dificultăţi în schimbarea unui angrenaj cu un altul, rotiţi mandrina cu mâna până când angrenajele se activează.

PRECAUŢIE:
Nu schimbaţi niciodată angrenajele în timp ce scula este în funcţiune. Nerespectarea acestei precauţii poate conduce la deteriorarea gravă a maşinii de găurit.

SELECTOR RAPID DE MOD
A se vedea Figura 6.
Selectorul rapid de mod vă permite să treceţi rapid de la modul maşină de găurit la modul şurubelniţă sau la cel de percuţie sau invers.
În general, modul maşină de găurit trebuie utilizat pentru găurire şi pentru realizarea de munci dificile. Modul şurubelniţă este destinat înşurubării, iar modul percuţie efectuării de găuri cu percuţie.

SELECTAREA SETĂRII DE GĂURIRE SAU ANGRENARE
A se vedea Figura 5-6.
Utilizaţi tabelul de mai jos, alegeţi viteza şi modul corecte în funcţie de tipul burghiului, colierul de strângere şi materialul pe care le veţi utiliza.
A. Alegeţi-vă **APLICAŢIA**
B. Alegeţi corect **VITEZA: (1/REDUSĂ sau 2/MARE)**
C. Alegeţi **MODUL** corect: **(ANGRENARE, GĂURIRE SAU PERFORARE)**

Română

OPERAREA

1. APLICAȚIE	2. VITEZĂ	3. MOD
• Buloane de ancorare de până la 9,5 mm dia. cu 38,1 mm lungime • Ferăstrău circular de până la 50,8 mm. • Burghie lopată de până la 38,1 mm. • Capete de găurire 12,7 mm. • Găurire în metale • Șuruburi beton	1/REDUSĂ	MODUL GĂURIRE (REGLAREA CUPLULUI NU ESTE ACTIVĂ) 
	2/MARE	
• Capete de găurire 6,4 mm. • Șuruburi tablă sau lemn de până la 76,2 mm lungime • Șuruburi de autoprindere	1/REDUSĂ	MODUL ANGRENARE 
• Șuruburi tablă sau lemn de până la 76,2 mm lungime • Șuruburi mici sau operații delicate care necesită un control mai mare	2/MARE	
• Burghie zidărie de până la 12,7 mm.	1/REDUSĂ	MODUL PERFORARE (REGLAREA CUPLULUI NU ESTE ACTIVĂ) 
	2/MARE	

REGLAREA CUPLULUI

A se vedea Figura 7.

În situația utilizării angrenajului mașinii de găurit este necesară mărirea sau micșorarea cuplului pentru a preveni posibilitatea de deteriorare a capetelor de șurub, filetelor, pieselor de lucrat etc. În general, intensitatea cuplului trebuie să corespundă diametrului șurubului. În cazul în care cuplul este prea înalt sau șurubul este prea mic, șuruburile pot fi deteriorate sau rupte.

Cuplul este reglat prin rotirea inelului de reglare.

Cuplul este mai mare atunci când inelul de reglare a cuplului este setat la o valoare mai mare. Cuplul este mai mic atunci când inelul de reglare a cuplului este setat la o valoare mai mică.

Valoarea potrivită depinde de tipul de material și de mărirea șurubului pe care îl utilizați.

COMPARTIMENT DE ARANJARE A VÂRFURILOR

A se vedea Figura 2.

Atunci când nu le folosiți, vârfurile de șurubelniță furnizate împreună cu mașina de găurit și înșurubat pot fi aranjate în compartimentul prevăzut în acest scop, situat în baza mașinii de găurit și înșurubat.

INSTALAREA BURGHIELOR

A se vedea Figura 8.

- Blocați declanșatorul comutator prin plasarea selectorului direcției de rotire în poziție centrală.
- Deschideți sau închideți fălcile mandrinei până la un punct în care deschiderea este puțin mai mare decât mărimea burghiului pe care intenționați să îl utilizați. Ridicați de asemenea ușor partea din față a mașinii de găurit pentru a preveni căderea burghiului din fălcile mandrinei.
- Introduceți capul de găurire (burghiul).
- Strângeți fălcile mandrinei în mod securizat pe burghiu.

AVERTISMENT

Asigurați-vă că introduceți burghiul drept în fălcile mandrinei. Nu introduceți burghiul în fălcile mandrinei în unghi și apoi să strângeți. Acesta ar putea conduce la expulzarea burghiului din mașina de găurit, rezultând posibila rănire gravă sau deteriorarea mandrinei.

NOTĂ: Rotiți corpul mandrinei în direcția săgeții marcate **LOCK (BLOCARE)** pentru a strânge fălcile acesteia. Nu utilizați o cheie pentru a strânge sau slăbi fălcile mandrinei.

Română

OPERAREA

ÎNDEPĂRTAREA BURGHIELOR

A se vedea Figura 8.

- Blocați declanșatorul comutator prin plasarea selectorului direcției de rotire în poziție centrală.
- Deschideți fălcile mandrinei.

  NOTĂ: Rotiți corpul mandrinei în direcția săgeții marcate **UNLOCK (DEBLOCAT)** pentru a slăbi fălcile acesteia. Nu utilizați o cheie pentru a strânge sau slăbi fălcile mandrinei.
- Scoateți capul de găurire.

GĂURIREA

- Verificați direcția selectorului de rotire pentru setarea corectă (înainte sau în sens invers).
- Securizați materialul ce urmează să fie găurit într-o menghină sau cu ajutorul clemelor pentru a preîntâmpina răsucirea acestuia în timp ce burghiul de găurire se rotește.
- Țineți mașina de găurit ferm și plasați burghiul în punctul de găurire.
- Apăsați pe declanșatorul comutator pentru a începe găurirea.
- Împingeți mașina de găurit înspre piesa de lucrat, aplicând doar atâta presiune câtă este necesară pentru a menține operarea burghiului. Nu forțați scula și nu aplicați o presiune laterală pentru a lărgi o gaură. Lăsați scula să facă munca.

AVERTISMENT
Fiți pregătit de gripare la pătrunderea burghiului. Când aceasta are loc, mașina de găurit are tendința de a se gripa și de a avea recul în sens opus direcției de rotire, ceea ce ar putea conduce la pierderea controlului la străpungerea materialului. Dacă nu sunteți pregătit, această pierdere a controlului poate conduce la o rănire gravă.

- Atunci când găurire se face pe suprafețe dure sau netede, utilizați un punctator pentru a marca locul dorit al găurii. Aceasta va preveni alunecarea mașinii de găurit din centru atunci când se începe executarea găurii.
- Atunci când se găuresc metale, folosiți un ulei nevâscos pe burghiul de găurire pentru a preîntâmpina încingerea acestuia. Uleiul va prelungi durata de viață a burghiului și va spori acțiunea de găurire.
- În situația în care burghiul se blochează în piesa de lucrat sau dacă mașina de găurit nu mai operează, opriți-o imediat. Scoateți burghiul din piesa de lucrat și determinați motivul blocării.

NOTĂ: Mașina dispune de o frână electrică. Atunci când declanșatorul comutator este eliberat, mandrina se oprește din învârtit. Atunci când frâna funcționează în mod corespunzător, vor putea fi văzute scântei prin fantele de ventilare de pe carcasă. Acesta este un lucru normal și reprezintă acțiunea frânei.

ÎNTREȚINERE

AVERTISMENT
Nu utilizați decât piese de schimb originale Ryobi în cazul reparațiilor. Utilizarea altor piese poate prezenta pericol sau poate deteriora aparatul.

Nu utilizați solvenți pentru curățarea pieselor din plastic. Majoritatea materialelor plastice pot fi deteriorate prin utilizarea unor solvenți vânduți în comerț. Utilizați o cârpă curată pentru a curăța murdăriile, praful, urmele de ulei și de vaselină etc.

Română

ÎNTREȚINERE

AVERTISMENT
Elementele din plastic nu trebuie să intre niciodată în contact cu lichid de frână, benzină, produse petroliere, uleiuri etc. Aceste produse chimice conțin substanțe care pot distruge, fragiliza sau deteriora plasticul.

Nu cereți prea multe de la mașinile dumneavoastră. Utilizările abuzive pot defecta mașina precum și piesa pe care o prelucrați.

AVERTISMENT
Nu încercați să modificați aparatul sau să-i adăugați accesorii a căror utilizare nu este recomandată. Astfel de transformări sau modificări reprezintă o utilizare abuzivă și sunt susceptibile să creeze situații periculoase care pot provoca răniri corporale grave.

PROTECȚIA MEDIULUI ÎNCONJURĂTOR



Reciclați materiile prime în loc să le aruncați la gunoi, împreună cu deșeurile menajere. Pentru a proteja mediul înconjurător, mașina, accesoriile acesteia și ambalajele trebuie triate.

SIMBOL


Avertizare de siguranță

V — Volți

min^{-1} — Rotații sau mișcări rectilinii alternative pe minut


Curent continuu
Conform CE


Vă rugăm citiți instrucțiunile cu atenție înainte de pornirea aparatului.


Reciclare nedorită


Deșeurile produselor electrice nu trebuiesc înlăturate împreună cu deșeurile casnice. Vă rugăm reciclați acolo unde există facilități. Verificați la autoritatea dvs locală sau la vânzător pentru sfaturi privind reciclarea.

Latviski

SPECIĀLIE DROŠĪBAS NOTEIKUMI

- **Izmantojot perforatorus, valkājiet dzirdes aizsargus.** Ausu pakļaušana trokšņa iedarbībai var izraisīt dzirdes traucējumus.
- **Izmantojiet perforatora rokturus, kas ir iekļauti komplektācijā.** Kontroles zaudēšana var izraisīt traumas.
- **Darbos, kuros instruments var saskarties ar slēptiem vadiem, turiet instrumentu aiz izolētajām satveršanas virsmām.** Griezējinstrumenta saskare ar strāvu vadošajām vietām var padarīt arī atklātās metāla daļas vadošas un radīs operatoram elektrisko triecienu.

APRAKSTS

1. Manuālā patrona
2. Griezes momenta regulēšanas gredzens
3. Ātrais režīmu pārslēgs
4. Divpakāpju pārvada pārslēgs
5. Rotācijas pārslēgs (normālais/pretējais/bloķēts)
6. Urbju glabātuve
7. Slēdža mēlīte
8. Akumulators (nav iekļauts)
9. Fiksācijas mēlītes
10. Nospiediet fiksācijas mēlītes, lai atbrīvotu akumulatoru
11. Reverss
12. Normālais virziens
13. Patronas žokļi
14. Bloķēšana (pievilkšana)
15. Atbloķēšana (atlaišana)
16. Mazi apgriezieni
17. Lieli apgriezieni
18. Skrūvgrieža režīms
19. Urbšanas režīms
20. Perforēšanas režīms
21. Lai palielinātu griezes momentu
22. Lai samazinātu griezes momentu
23. Uzgalis
24. Patrona
25. Patronas gredzens
26. Urbis

SPECIFIKĀCIJAS

Spriegums	18 V ⎓
Patrona	2-13 mm
Slēdzis	Variējami apgriezieni
Ātrums tukšgaitā (urbšanas režīms):	
- Mazi apgriezieni	0-400 apgr./min
- Lieli apgriezieni	0-1550 apgr./min
Perforatora ātrums (triecieni/min):	
- Mazi apgriezieni	0-5200 apgr./min
- Lieli apgriezieni	0-20150 apgr./min
Maks. griezes moments	40 Nm
Svars (bez akumulatora)	1,38 kg

Latviski

SPECIFIKĀCIJAS

MODELIS	AKUMULATORS (nav kompl.)	SADERĪGS LĀDĒTĀJS (nav kompl.)
LLCDI1802	BPL-1820 BPL-1815	BCL-1800 BCS618 BCL1418 BCL14181H BCL14183H
	BPP-1815 BPP-1815M BPP-1817 BPP-1817M	BCL-1800 BCS618 BC-1815S BC-1800 BCL1418 BCL14181H BCL14183H

EKSPLUATĀCIJA

BRĪDINĀJUMS:
Neļaujiet tam, ka esat iepazinies ar produktiem, padarīt jūs bezrūpīgu. Atcerieties, ka bezrūpīga sekundes daļa ir pietiekama, lai izraisītu nopietnas traumas.

BRĪDINĀJUMS:
Strādājot ar produktiem, vienmēr valkājiet drošības brilles vai aizsargbrilles ar sānu aizsargiem. Ja tas netiek ievērots, jūsu acīs var lidot objekti, rezultātā nodarot nopietnas traumas

BRĪDINĀJUMS:
Nelietojiet nekādas papildierīces vai aksesuārus, ko nav rekomendējis šī produkta ražotājs. Ja tiek lietotas papildierīces vai aksesuāri, ko nav ieteicis ražotājs, tas var novest pie nopietnām traumām.

PIELIETOJUMS
Jūs varat izmantot šo produktu šādiem mērķiem:
- Visa veida kokmateriālu (baļķu, saplākšņa, plākšņu, kokšķiedru plātņu un citu) urbšanai
- Keramisko materiālu, plastmasu, stikla šķiedras un laminātu urbšanai
- Metālu urbšanai
- Skrūvju skrūvēšanai
- Betona, ķieģeļu sienas vai cita mūra perforēšanai

Šim izstrādājumam derīgas Ryobi One+ 18 V litija-jonu akumulatoru baterijas un Ryobi One+ 18 V niķeļa-kadmija akumulatoru baterijas.

AKUMULATORA AIZSARDZĪBAS FUNKCIJAS
Ryobi litija-jonu akumulatori ir izstrādāti ar īpatnībām, kas aizsargā litija-jonu šūnas un pagarina akumulatora darba mūžu. Dažos darba apstākļos, šīs iebūvētās funkcijas var izraisīt akumulatora un tā piedzenamā elektrorīka darbības izmaiņas salīdzinājumā ar niķeļa-kadmija akumulatoriem.

Dažreiz akumulatora elektronika var dot signālu akumulatoram izslēgties un līdz ar to apturēt elektrorīka darbību. Lai atgrieztu akumulatoru un elektrorīku uz normālu darba režīmu, atlaidiet mēlīti un turpiniet darbu.

PIEZĪME: Lai pasargātos no turpmākām baterijas atslēgšanām, neforsējiet elektroinstrumentu.

Ja pēc mēlītes atlaišanas akumulators un elektrorīks tomēr neturpina darbu, tad akumulatora baterija ir izlādējies. Ja tas izlādējies, tad to nepieciešams uzlādēt, novietojot to uz litija-jonu lādētāja.

LAI UZSTĀDĪTU AKUMULATORU
Skatiet 2. att.
- Bloķējiet mēlīti, novietojot rotācijas virziena pārslēgu centrālajā pozīcijā.
- Ievietojiet akumulatoru instrumentā.
- Pārliecinieties, ka fiksācijas mēlītes abās akumulatora pusēs ir pareizi nofiksētas instrumentā, un akumulators pirms lietošanas ir droši nostiprināts.

BRĪDINĀJUMS:
Kad montējat kādas daļas, veicat regulēšanas darbus, veicat tīrīšanu vai nelietojat izstrādājumu, obligāti jāatvieno no izstrādājuma akumulators. Akumulatora atvienošana novērsīs nejaušu iedarbināšanu, kas varētu izraisīt nopietnas traumas.

LAI NOŅEMTU AKUMULATORU
Skatiet 2. att.
- Bloķējiet mēlīti, novietojot rotācijas virziena pārslēgu centrālajā pozīcijā.
- Nospiediet fiksācijas mēlītes abās akumulatora pusēs.
- Atvienojiet akumulatoru no instrumenta.

BRĪDINĀJUMS:
Akumulatoru instrumenti ir pastāvīgi lietošanas gatavībā. Tādēļ slēdzim, kamēr instrumentu nelieto vai pārnēsā, vienmēr jābūt bloķētam.

SLĒDŽA MĒLĪTE
Skatiet 3. att.
- Lai ieslēgtu urbi, nospiediet mēlīti.
- Lai to izslēgtu, atlaidiet mēlīti.

Latviski

EKSPLUATĀCIJA

VARIĒJAMS ĀTRUMS

Ar variējamu apgriezienu slēdzi var veikt regulēšanu – spēcīgāk nospiesta mēlīte dod lielākus apgriezienus un griezes momentu, savukārt vājāk nospiesta mēlīte dod mazākus apgriezienus.

PIEZĪME: Lietošanas laikā no slēdža var būt dzirdama svelpjoša vai zvanoša skaņa. Neuztraucieties; tā ir normāla slēdža darbības izpausme.

ROTĀCIJAS VIRZIENA PĀRSLĒGS (NORMĀLI/REVERSĀ/BLOĶĒTS CENTRĀ)

Skatiet 3. att.

Urbja rotācijas virziens ir maināms; to var pārslēgt ar pārslēgu, kas atrodas virs mēlītes. Lai urbis grieztos normālajā darba virzienā, rotācijas virziena pārslēgam jāatrodas pa kreisi no mēlītes. Urbšanas virziens tiek mainīts, kad pārslēgs atrodas pa labi no mēlītes.

Pārslēdzot slēdža mēlīti pozīcijā **IZSLĒGTS** (centrā), tiek samazināts nejaušas ieslēgšanas risks.

UZMANĪBU:
Lai netiktu bojāti zobrati, obligāti ļaujiet patronai pilnībā apstāties, pirms mainīt rotācijas virzienu.

Lai apturētu urbi, atlaidiet mēlīti un ļaujiet patronai pilnībā apstāties.

PIEZĪME: Urbis nedarbosies, ja virziena pārslēgs nav nospiests līdz galam pa kreisi vai pa labi.

Centieties ilgstoši nedarbināt urbi ar nelieliem apgriezieniem. Ilgstoši darbinot urbi ar nelieliem apgriezieniem, tas var pārkarst. Ja tas notiek, atdzesējiet urbi, kādu laiku darbinot to ar pilniem apgriezieniem bez slodzes.

VĀRPSTAS BLOĶĒTĀJS

Vārpstas bloķētājs ļauj lietotājam ar vienu roku pagriezt patronas gredzenu un mainīt urbjus. Kad patronas korpuss ir nobloķēts, patronas žokļi nevar pagriezties. Kad jāmaina urbji un jāpagriež patrona, bloķējiet patronas korpusu un pagrieziet.

BEZATSLĒGAS IESPIEDPATRONA

Skatiet 4. att.

Urbjmašīnai ir bezatslēgas patrona, lai iespiestu vai atlaistu urbjus patronas žokļos. Bultiņas uz patronas norāda kādā virzienā griezt patronas korpusu uz **LOCK** (pievilkt) vai **UNLOCK** (atlaist) urbjmašīnas urbi.

BRĪDINĀJUMS:
Neturiet patronu ar vienu roku un neizmantojiet urbšanas spēku, lai savilktu patronas žokļus ap urbjmašīnas urbi. Patronas korpuss var paslīdēt jūsu rokā vai jūsu roka var paslīdēt un nonākt saskarē ar rotējošu urbjmašīnas urbi. Tas var būt par iemeslu nelaimes gadījumā gūtām nopietnām personas traumām.

DIVPAKĀPJU PĀRVADS (AUGSTIEM UN ZEMIEM APGR.)

Skatiet 5. att.

Urbim ir divpakāpju pārvads, kas paredzēts urbšanai vai skrūvēšanai ar **LO (1)** (zemiem) vai **HI (2)** (augstiem) apgriezieniem. Urbja augšdaļā atrodas slīdslēdzis, ar kuru var izvēlēties **LO (1)** (zemus) vai **HI (2)** (augstus) apgriezienus. Izmantojot urbi **LO (1)** (zemu) apgriezienu diapazonā, apgriezieni samazināsies, bet palielināsies jauda un griezes moments.

Izmantojot urbi **HI (2)** (augstu) apgriezienu diapazonā, apgriezieni palielināsies, bet samazināsies jauda un griezes moments. Izmantojiet **LO (1)** (zemus) apgriezienus, kad nepieciešama liela jauda un griezes moments, un **HI (2)** (augstus) apgriezienus ātrai urbšanai vai skrūvēšanai.

PIEZĪME: Ja jums rodas problēmas pārslēgties no viena pārnesuma uz otru, pagrieziet patronu ar roku, līdz pārnesums pārslēdzas.

UZMANĪBU:
Nepārslēdziet pārnesumus, kamēr instruments darbojas. Šī brīdinājuma neievērošana var radīt urbim nopietnus bojājumus.

ĀTRĀ REŽĪMA PĀRSLĒGS

Skatiet 6. att.

Ātrais režīma pārslēgs ļauj jums ātri pārslēgt no urbšanas režīma uz skrūvēšanas režīmu.

Vispārīgi, urbšanas režīmu jāizmanto urbšanai un citiem smagas slodzes pielietojumiem. Skrūvēšanas režīms jāizmanto skrūvju iegriešanai, triecienu režīms jāizmanto triecienurbšanai.

SKRŪVGRIEŽA VAI URBJA REŽĪMA IZVĒLE

Skatiet 5-6. att.

Izmantojot šo tabulu, izvēlieties pareizos apgriezienus, režīmu, urbi, stiprinājumu un izmantojamo materiālu.

- Izvēlieties savu **PIELIETOJUMU**
- Izvēlieties pareizo **ĀTRUMU: (1/ZEMI vai 2/AUGSTI)**
- Izvēlieties pareizo **REŽĪMU: (SKRŪVĒŠANA, URBŠANA VAI PERFORĒŠANA)**

Latviski

EKSPLUATĀCIJA

1. PIELIETOJUMS	2. APGRIEZIENI	3. REŽĪMS
• Koka skrūves ar sešstūra galvu līdz 9,5 mm diam. un 38,1 mm garumā. • Kroņurbis līdz 50,8 mm. • Plakanie koka urbji līdz 38,1 mm. • Parastie urbji līdz 12,7 mm. • Urbšana metālā. • Betona skrūves.	1/MAZI	URBŠANAS REŽĪMS (PIEVILKŠANAS MOMENTA REGULĒŠANA NAV AKTIVIZĒTA) 
	2/LIELI	
• Parastie urbji līdz 6,4 mm. • Koka skrūves līdz 76,2 mm garumā. • Pašgriezošās skrūves.	1/MAZI	URBŠANAS REŽĪMS 
• Koka skrūves līdz 76,2 mm garumā • Mazas skrūves vai smalks darbs, kam nepieciešama labāka kontrole	2/LIELI	
• Mūra urbji līdz 12,7 mm.	1/MAZI	PERFORĀCIJAS REŽĪMS (PIEVILKŠANAS MOMENTA REGULĒŠANA NAV AKTIVIZĒTA)
	2/LIELI	

PIEVILKŠANAS MOMENTA REGULĒŠANA

Skatiet 7. att.

Izmantojot urbi-skrūvgriezi dažādiem skrūvēšanas darbiem, nepieciešams palielināt vai samazināt griezes momentu, lai nebojātu skrūvju galviņas, vītnes, materiālu utt. Pamatā griezes momenta spēkam jāatbilst skrūves diametram. Ja griezes moments ir pārāk liels vai skrūve pārāk maziņa, skrūve var tikt bojāt vai salauzta.

Griezes moments tiek pielāgots, griežot griezes momenta regulēšanas gredzenu.

Augstāks griezes momenta regulēšanas gredzena iestatījums atbilst lielākam griezes momentam. Mazāks griezes momenta regulēšanas gredzena iestatījums atbilst mazākam griezes momentam.

Pareizais iestatījums ir atkarīgs no materiāla tipa un izmantojamās skrūves izmēra.

URBJA GLABĀŠANA

Skatiet 2. att.

Kad neizmanto, ar urbjmašīnu piegādātos urbjus var novietot glabāšanas vietā uz urbjmašīnas pamatnes.

URBJU STIPRINĀŠANA

Skatiet 8. att.

- Bloķējiet mēlīti, novietojot rotācijas virziena pārslēgu centrālajā pozīcijā.
- Atveriet vai aizveriet patronas žokļus, līdz stāvoklim, kad atvērums ir mazliet lielāks par izmantojamā urbja diametru. Kā arī mazliet paceliet urbja priekšgalu, lai neļautu urbim izkrist no patronas žokļiem.
- Ielieciet urbi.
- Pievelciet patronas žokļus ap urbi.

BRĪDINĀJUMS:
Urbis jāievieto patronas žokļos taisni. Neievietojiet urbji patronas žokļos leņķī un nepievelciet žokļus šādā pozīcijā. Šajā pozīcijā urbi rotācijas spēks var izmest no patronas, kas var izraisīt nopietnas traumas vai patronas bojājumus.

PIEZĪME: Grieziet patronas korpusu bultiņas, kas marķēta ar **LOCK** (Sakļaut),virzienā, lai sakļautu patronas žokļus. Neizmantojiet uzgriežņu atslēgu, lai sakļautu vai atbrīvotu patronas žokļus.

Latviski

EKSPLUATĀCIJA

URBJA IZŅEMŠANA

Skatiet 8. att.

- Bloķējiet mēlīti, novietojot rotācijas virziena pārslēgu centrālajā pozīcijā.
- Atveriet patronas žokļus.

  PIEZĪME: Grieziet patronas korpusu bultiņas, kas marķēta ar UNLOCK (Atbrīvot),virzienā, lai palaistu vaļīgāk patronas žokļus. Neizmantojiet uzgriežņu atslēgu, lai sakļautu vai atbrīvotu patronas žokļus.
- Izņemiet urbi.

URBŠANA

- Pārbaudiet rotācijas virziena pārslēgu, vai tas ir iestatīts pareizi (normālā vai pretējā).
- Iestipriniet urbjamo sagatavi skrūvspīlēs vai ar skavām, lai neļautu tam urbšanas procesā griezties.
- Stingri satveriet urbi un novietojiet urbšanas pozīcijā.
- Nospiediet mēlīti, lai ieslēgtu urbi.
- Virziet urbi dziļāk sagatavē, pieliekot tikai tik daudz spēka, lai urbis varētu darīt savu darbu. Nespiediet urbi ar spēku un nespiediet to sāniski, lai paplašinātu urbumu. Ļaujiet instrumentam padarīt savu darbu.

BRĪDINĀJUMS:
Sagatavojieties, ka, izkļūstot cauri materiālam, urbis var aizķerties. Ja tas notiek, urbim ir tendence aizķerties un sisties rotācijai pretējā virzienā, kas var izraisīt kontroles zudumu, kad materiāls ir caururbts. Ja lietotājs nav sagatavojies, šī kontroles zaudēšana var radīt nopietnas traumas.

- Ja tiek urbtas cietas, līdzenas virsmas, izmantojiet punktsiti, lai iezīmētu urbuma vietu. Tas neļaus urbim slīdēt sāņus, kad tiek uzsākta urbšana.
- Urbjot metālus, uzlejiet uz urbja mazas viskozitātes eļļu, lai atdzesētu to. Eļļa paildzinās urbja kalpošanas laiku un uzlabos urbšanas procesu.
- Ja urbis iesprūst sagatavē vai samazina apgriezienus, nekavējoties izslēdziet to. Izņemiet urbi no sagataves un noskaidrojiet apstāšanās iemeslu.

PIEZĪME: Šim urbim ir elektriskās bremzes. Kad mēlīte tiek atlaista, patronas beidz griezties. Kad bremze darbojas pareizi, caur korpusa ventilācijas atverēm būs redzamas dzirksteles. Tas ir normāli un norāda uz bremžu darbību.

APKOPE

BRĪDINĀJUMS:
Kad apkalpojat, izmantojiet tikai identiskas Ryobi rezerves daļas. Jebkādu citu daļu lietošana var radīt bīstamību vai izraisīt izstrādājuma bojājumu.

Izvairieties lietot šķīdinātājus, kad tīrāt plastmasas daļas. Vairums plastmasu ir jūtīgas pret dažāda veida rūpnieciskajiem šķīdinātājiem un var tikt sabojātas tos lietojot. Izmantojiet tīru audumu, lai noņemtu netīrumus, putekļus, eļļu, ziedes utt.

BRĪDINĀJUMS:
Neļaujiet jebkurā laikā bremžu šķidrumam, gazolīnam, naftas produktiem, asām eļļām utt. nonākt saskarē ar plastmasas daļām. Ķīmikālijas var sabojāt, novājināt vai iznīcināt plastmasu, kas var izraisīt nopietnas personīgās traumas.

Nelietojiet elektroierīces ļaunprātīgi. Ļaunprātīga rīcība var sabojāt ierīci, kā arī apstrādājamo gabalu.

BRĪDINĀJUMS:
Nemēģiniet pārveidot šo rīku vai izveidot piederumus, kas nav ieteikti lietošanai ar šo rīku. Jebkura tāda pārveidošana vai pārveidošana ir nepareiza lietošana un var izraisīt bīstamus apstākļus, kas var novest pie iespējamām nopietnām personīgām traumām.

Latviski

VIDES AIZSARDZĪBA



Tā vietā, lai materiālus izmestu, nododiet tos atkārtotai realizācijai. Mašīna, aksesuāri un iepakojums ir jāsašķiro un jānodod videi draudzīgā atkārtotas pārstrādes vietā.

SIMBOLS



Drošības brīdinājums

V Volti

min^{-1} Apgriezieni vai riņķojumi minūtē

⎓ Līdzstrāva

CE atbilstība



Pirms iedarbināt mašīnu, lūdzu rūpīgi izlasiet instrukcijas.



Pārstrādājiet nevajadzīgos izstrādājumus



Izlietotie elektroprodukti nedrīkst tikt izmesti kopā ar mājsaimniecības atkritumiem. Lūdzu, nododiet tos attiecīgajās atkārtotas izmantošanas vietās. Sazinieties ar savu vietējo varas pārstāvi vai izplatītāju, lai noskaidrotu, kur iespējama atkārtota pārstrāde.

Lietuviškai

SPECIALIOS SAUGOS TAISYKLĖS

- **Dirbdami su smūginiu grąžtu naudokite klausos apsaugos priemones.** Jei ausų neapsaugosite, galite prarasti klausą.
- **Naudokite papildomas su įrankiu tiekiamas rankenas.** Įrankio nesuvaldžius, galima susižeisti.
- **Elektrinį įrankį laikykite už izoliuotų paviršių, kad darbo metu pjovimo įrankio priedas nesusiliestų su paslėptais laidais** Pjovimo metu priedas, prisilietęs prie laido, prijungto prie maitinimo šaltinio, gali aktyvuoti metalines elektrinio įrankio detales ir sukelti operatoriui elektros smūgį.

APRAŠYMAS

1. Beraktis laikiklis
2. Sukimo momento reguliavimo žiedas
3. Greito režimo valdiklis
4. Dviejų greičių pavarų dėžė
5. Sukimosi krypties valdiklis (pirmyn/atgal/vidurio užraktas)
6. Antgalių laikymo skyrelis
7. Perjungiklis
8. Baterijos paketas (nepridedama)
9. Fiksatoriai
10. Baterijos paketą išimti fiksatorius nuspauskite
11. Atgal
12. Pirmyn
13. Laikiklio spaustuvai
14. Užrakinti (priveržti)
15. Atrakinti (atsukti)
16. Mažas greitis
17. Didelis greitis
18. Sukimo režimas
19. Gręžimo režimas
20. Plaktuko režimas
21. Padidinti sukimo momentą
22. Sumažinti sukimo momentą
23. Antgalis
24. Antgalio laikiklis
25. Laikiklio mova
26. Grąžto antgalis

TECHNINIAI REIKALAVIMAI

Įtampa	18 V ⎓
Laikiklis	2-13 mm
Jungiklis	Kintamas greitis
Greitis be apkrovimo (gręžimo režimas):	
- Mažas greitis	0-400 min^{-1}
- Didelis greitis	0-1550 min^{-1}
Plaktuko greitis (Smūgiai per minutę)	
- Mažas greitis	0-5200 min^{-1}
- Didelis greitis	0-20150 min^{-1}
Didžiausias sukimo momentas	40 Nm
Svoris be baterijos paketo	1,38 kg

MODELIS	BATERIJOS PAKETAS (nepridedama)	TINKAMAS ĮKROVIKLIS (nepridedama)
LLCDI1802	BPL-1820 BPL-1815	BCL-1800 BCS618 BCL1418 BCL14181H BCL14183H
	BPP-1815 BPP-1815M BPP-1817 BPP-1817M	BCL-1800 BCS618 BC-1815S BC-1800 BCL1418 BCL14181H BCL14183H

Lietuviškai

VEIKIMAS

ĮSPĖJIMAS
Būkite atsargūs, net jei puikiai pažįstate įrankį. Prisiminkite, kad dėl sekundės neatsargumo galite patirti sunkių sužalojimų.

ĮSPĖJIMAS
Visada užsidėkite apsauginius akinius arba akinius su šoniniais skydais, kai dirbate su šiuo įrankiu. Neužsidėjus, į jūsų akis gali patekti nuolaužų, kurios gali rimtai sužaloti.

ĮSPĖJIMAS
Nenaudokite jokių papildomų įtaisų ar priedų, kurių nerekomenduoja šio prietaiso gamintojas. Naudojant nerekomenduojamus papildomus įtaisus ar priedus, galima rimtai susižaloti.

NAUDOJIMO PASKIRTYS
Šį įrankį galima naudoti šiems tikslams:
- Gręžti įvairios rūšies medieną (pjautinę medieną, klijuotą fanerą, plokštes, struktūrines lentas ir kietos medienos lentas)
- Gręžti keramiką, plastiką, stiklo pluoštą ir laminatą
- Gręžti metalą
- Gręžti varžtus
- Plaktuko režimu gręžti betoną, plytas ar kitą mūrą.

Šiam produktui tinka „Ryobi One+" 18 V ličio – jonų ir „Ryobi One+" 18 V nikelio – kadmio baterijos.

BATERIJOS APSAUGOS SAVYBĖS
Ryobi" 18 V ličio jonų baterijos pasižymi tokiomis savybėmis, kurios apsaugos ličio jonų elementus ir optimizuoja baterijos tinkamumo eksploatuoti laiką. Kai kuriomis eksploatavimo sąlygomis šios baterijų savybės gali skirtis ir įrankis, kuriame įdėta tokia baterija, gali veikti kitaip negu nikelio – kadmio elementai.

Kai kurių darbų metu baterijos elektroninis valdymas gali išjungti bateriją, todėl įrankis taip pat nustos veikęs. Baterijai atstatyti į pradinę padėtį ir įrankiui vėl įjungti atleiskite gaiduką ir nustatykite normalų darbo režimą.

PASTABA. Kad baterija dar kartą neišsijungtų, dirbdami su įrankiu, nenaudokite jėgos.

Jei nuspaudus gaiduką, baterija ir įrankis negrįžta į pradinę padėtį, baterija yra išsikrovusi. Jei baterija yra išsikrovusi, ji ims krautis, kai padėsite ant ličio jonų įkroviklio.

BATERIJOS PAKETO TVIRTINIMAS
Žr. 2 pav.
- Užfiksuokite perjungiklį, nustatydami sukimosi krypties valdiklį per vidurį.
- Baterijos paketą įdėkite į įrankį.
- Prieš pradėdami darbą, patikrinkite, ar fiksatoriai kiekvienoje baterijos pusėje užsifiksavo ir ar baterija gerai įdėta.

ĮSPĖJIMAS
Visada ištraukite bateriją iš prietaiso, kai surenkate dalis, reguliuojate, valote prietaisą arba jo nenaudojate. Ištraukus bateriją, įrankis negalės atsitiktinai įsijungti, nes tai galėtų jus sunkiai sužaloti.

BATERIJOS PAKETO IŠĖMIMAS
Žr. 2 pav.
- Užfiksuokite perjungiklį, nustatydami sukimosi krypties valdiklį per vidurį.
- Atleiskite fiksatorius, esančius kiekvienoje baterijos paketo pusėje.
- Išimkite iš įrankio baterijos paketą.

ĮSPĖJIMAS
Bateriniai įrankiai yra visada paruošti darbui.
Todėl, jungiklis visada turi būti užfiksuotas, kai įrankis nenaudojamas arba nešamas.

PERJUNGIKLIS
Žr. 3 pav.
- Grąžtą įjungti (**ON**) nuspauskite perjungiklį.
- Jį išjungti (**OFF**) perjungiklį atleiskite.

KINTAMAS GREITIS
Kintamo greičio jungiklio gaiduką nuspaudus smarkiau, padidinamas greitis ir sukimo momentas, o jį atleidus, greitis sumažinamas.
PASTABA: naudodami įrankį, galite išgirsti jungiklio švilpimą arba skambėjimą. Nesijaudinkite, tai normali jungiklio funkcija.

SUKIMOSI KRYPTIES VALDIKLIS (PIRMYN / ATGAL / VIDURIO FIKSATORIUS)
Žr. 3 pav.
Antgalio sukimosi kryptį galima pakeisti ir reguliuoti naudojant valdiklį, esantį virš perjungiklio. Jei grąžtas yra normalioje darbinėje padėtyje, sukimosi krypties valdiklį reikia nustatyti į perjungiklio kairę pusę gręžiant į priekį. Gręžimo kryptis pakeičiama, kai valdiklis perjungiamas į dešinę perjungiklio pusę.
Sukimosi krypties valdiklį perjungus į **OFF** (vidurio fiksavimo) padėtį, sumažėja tikimybė, kad įrankis atsitiktinai įsijungs, kai jis yra nenaudojamas.

ĮSPĖJIMAS
Kad nesugadintumėte pavaros, prieš perjungdami sukimosi kryptį, leiskite laikikliui visiškai nustoti suktis.
Norėdami grąžtą sustabdyti, perjungiklį atleiskite ir leiskite laikikliui visiškai nustoti suktis.

PASTABA: grąžtas neveiks, jei sukimosi valdiklio kryptis nenustatyta stumiant iki galo į kairę ar dešinę.
Grąžto ilgą laiką mažu greičiu nenaudokite. Pastoviai naudojant grąžtą mažu greičiu, įrankis gali perkaisti. Tokiu atveju, grąžtą atvėsinkite jį naudodami be apkrovos ir visu greičiu.

Lietuviškai

VEIKIMAS

VIDINIS AŠIES UŽRAKTAS

Dėl vidinio ašies užrakto naudotojas gali reguliuoti laikiklį ir keisti antgalius viena ranka Spaudžiant laikiklio korpusą laikiklio spaustuvams neleidžiama suktis. Jei norite pakeisti antgalį ar nustatyti laikiklį, laikiklio korpusą spauskite ir sukite.

BERAKTIS LAIKIKLIS

Žr. 4 pav.

Grąžte įmontuotas beraktis laikiklis, skirtas grąžto antgaliams laikiklio spaustuve suveržti ar atlaisvinti. Ant laikiklio esančios rodyklės žymi jo korpuso sukimo kryptį, norint grąžto antgalį **UŽFIKSUOTI** (priveržti) ar **ATRAKINTI** (atleisti).

ĮSPĖJIMAS

Laikiklio korpuso nelaikykite viena ranka naudodami įjungtą grąžtą jo antgalių laikiklio spaustuvams suveržti. Laikiklio korpusas gali nuslysti į jūsų ranką ar jūsų ranka nuslysti ir prisiliesti prie besisukančio grąžto antgalio. Tai gali sukelti nelaimingą atsitikimą ir jus rimtai sužeisti.

DVIEJŲ GREIČIŲ PAVARA (DIDELIS – MAŽAS GREITIS)

Žr. 5 pav.

Grąžte yra įmontuota dvejų greičių pavara, skirta gręžimui ir sukimui **LO (1)** (mažu) ar **HI (2)** (dideliu) greičiu. Grąžto viršutinėje dalyje yra stumiamas jungiklis, kuriuo galima nustatyti mažą **(LO) (1)** arba didelį **(HI) (2)** greitį. Grąžtą naudojant mažu **(LO) (1)** greičiu, greitis sumažės bei įrankis veiks didesne jėga ir didesniu sukimo momentu.

Grąžtą naudojant dideliu **(HI) (2)** greičiu, greitis padidės bei įrankis veiks mažesne jėga ir mažesniu sukimo momentu. Mažą greitį **(LO) (1)** naudokite darbams atlikti, kurie reikalauja didelės jėgos ir didelio sukimo momento, o didelį greitį **(HI) (2)** – greitam gręžimui ir varžtų sukimui.

PASTABA: jei perjungti iš vienos pavaros į kitą sunku, laikiklį sukite ranka tol, kol pavara bus įjungta.

ĮSPĖJIMAS

Niekada nekeiskite pavarų, kai įrankis įjungtas. Priešingu atveju, galite smarkiai pažeisti grąžtą.

GREITO REŽIMO SELEKTORIUS

Žr. 6 pav.

Greito režimo selektorius naudojamas greitai perjungti iš gręžimo režimo į sukimo režimą.

Gręžimo režimą apskritai reikia naudoti tik gręžimui ir kitokiam sunkesnės apkrovos tikslui. Sukimo režimas turi būti naudojamas varžtams įsukti. Smūgio režimas yra skirtas smūginiam gręžimui.

SUKIMO AR GRĘŽIMO NUSTATYMO PASIRINKIMAS

Žr. 5-6 pav.

Naudodamiesi žemiau pateikta lentele, pasirinkite tinkamą greitį, režimą, antgalio tipą, laikiklį ir darbui naudojamą medžiagą.

- Pasirinkite **DARBO PASKIRTĮ**
- Pasirinkite tinkamą **GREITĮ: (1 / MAŽAS ar 2 / DIDELIS)**
- Pasirinkite tinkamą **REŽIMĄ: (SMŪGINĮ, GRĄŽTO AR PLAKTUKO)**

1. NAUDOJIMO PASKIRTIS	2. GREITIS	3. REŽIMAS
• Šulo varžtai iki 9,5 mm skersmens ir 38,1 mm ilgio. • Angos skersmuo iki 50,8 mm • Kastuvo formos antgaliai iki 38,1 mm • Grąžto antgaliai iki 12,7 mm • Metalo gręžimas • Betono varžtai	1 / MAŽAS	GRĘŽIMO REŽIMAS (SUKIMO MOMENTO NUSTATYMAS NEAKTYVUS)
	2 / DIDELIS	
• Grąžto antgaliai iki 6,4 mm • Pakloto ar medienos varžtai iki 76,2 mm ilgio • Srieginiai varžtai	1 / MAŽAS	SUKIMO REŽIMAS
• Pakloto ar medienos varžtai iki 76,2 mm ilgio • Maži varžtai ar dailus darbas, kuriam būtina didesnė kontrolė	2 / DIDELIS	
• Antgalis mūrui iki 12,7 mm	1 / MAŽAS	PLAKTUKO REŽIMAS (SUKIMO MOMENTO NUSTATYMAS NEAKTYVUS)
	2 / DIDELIS	

Lietuviškai

VEIKIMAS

SUKIMO MOMENTO NUSTATYMAS

Žr. 7 pav.

Grąžtą-suktuvą naudojant įvairiems darbo tikslams būtina jo sukimo momentą padidinti ar sumažinti, siekiant nepažeisti varžtų galvučių, sriegių, darbo medžiagos ir t. t. Apskritai, sukimo intensyvumas turi atitikti varžto skersmenį. Jei sukimo momentas yra per didelis ar varžtai per maži, varžtus galite pažeisti ar sulaužyti.

Sukimo momentą galima nustatyti sukant sukimo reguliavimo žiedą.

Sukimo momentą padidinsite, jei sukimo reguliavimo žiedą pasuksite link didesnio nustatymo. Sukimo momentą sumažinsite, jei sukimo reguliavimo žiedą pasuksite link mažesnio nustatymo.

Tinkamas nustatymas priklauso nuo medžiagos rūšies ir naudojamo varžto dydžio.

ANTGALIŲ LAIKYMAS

Žr. 2 pav.

Kai grąžto antgaliai nenaudojami, juos galima sudėti į laikymo dėklą, esantį ant grąžto pagrindo.

ANTGALIŲ TVIRTINIMAS

Žr. 8 pav.

- Užfiksuokite perjungiklį, nustatydami sukimosi krypties valdiklį per vidurį.
- Laikiklio spaustuvus atidarykite ar uždarykite iki tokios padėties, kad anga būtų truputį didesnė už grąžto antgalį, kurį ketinate naudoti. Taip pat, grąžto priekį truputį pakelkite, kad antgalis neiškristų iš laikiklio spaustuvų.
- Įkiškite grąžto antgalį.
- Laikiklio spaustuvus prie grąžto antgalio užveržkite.

ĮSPĖJIMAS

Grąžto antgalį įkiškite tiesiai į laikiklio spaustuvus. Grąžto antgalio į laikiklio spaustuvus nekiškite kampu ir po to nepriveržkite. Priešingu atveju, antgalis gali būti išsviestas iš grąžto bei sukelti sunkius sužeidimus ar pažeisti laikiklį.

PASTABA: jei norite laikiklio spaustuvus priveržti, laikiklio korpusą sukite **LOCK** (užrakinti) pažymėtos rodyklės kryptimi. Laikiklio spaustuvus priveržti ar atlaisvinti nenaudokite veržliarakčio.

GRĄŽTO ANTGALIŲ IŠTRAUKIMAS

Žr. 8 pav.

- Užfiksuokite perjungiklį, nustatydami sukimosi krypties valdiklį per vidurį.
- Atidarykite laikiklio spaustuvus.

  PASTABA: jei norite laikiklio spaustuvus atlaisvinti, laikiklio korpusą sukite **UNLOCK** (atrakinti) pažymėtos rodyklės kryptimi. Laikiklio spaustuvus priveržti ar atlaisvinti nenaudokite veržliarakčio.
- Ištraukite grąžto antgalį.

GRĘŽIMAS

- Patikrinkite, ar sukimosi krypties valdiklis nustatytas į tinkamą padėtį (pirmyn ar atgal).

Lietuviškai

VEIKIMAS

- Gręžiamą medžiagą reikia spaustuvuose ar gnybtais pritvirtinti, kad ji grąžto antgaliui sukantis, nejudėtų.
- Grąžtą laikykite tvirtai, o jo antgalį nustatykite ant gręžiamo taško.
- Grąžtą įjungti nuspauskite perjungiklį.
- Grąžto antgalį stumkite į ruošinį, naudodami tik tiek jėgos, kad antgalis suktųsi. Nenaudokite jėgos grąžtui ar nespauskite jo šono skylei padidinti. Leiskite darbą atlikti įrankiui.

ĮSPĖJIMAS
Būkite atsargūs, nes grąžto antgalis prasilaužęs gali sukibti.
Tokiu atveju, grąžtas dažnai sugriebęs atšoksta į priešingą sukimuisi pusę. Dėl to, gręžiant per medžiagą grąžto galite nesuvaldyti. Tokiai situacijai nepasiruošus, grąžto nesuvaldymas gali sukelti sunkius sužeidimus.

- Gręžiant kietus, lygius paviršius, naudokite vidurio žymeklį norimai išgręžti skylei pažymėti. Dėl to grąžto antgalis nenuslys nuo pradėtos gręžti skylės vidurio.
- Gręžiant metalą ant grąžto antgalio užtepkite truputį alyvos, kad antgalis neperkaistų. Alyva prailgina antgalio naudojimo laiką ir pagerina patį gręžimą.
- Jei antgalis įstringa gręžiamoje medžiagoje ar grąžto variklis užgesta, įrankį nedelsdami išjunkite. Ištraukite antgalį iš gręžiamo ruošinio ir nustatykite užstrigimo priežastį.

PASTABA: šiame grąžte yra įmontuotas elektrinis stabdis. Atleidus perjungiklį, laikiklis nustoja suktis. Jei stabdis tinkamai veikia, per korpuso ventiliacijos angeles matomos kibirkštys. Tai normalus reiškinys ir yra stabdžių veikimo dalis.

TECHNINĖ PRIEŽIŪRA

ĮSPĖJIMAS
Remontuodami, naudokite tik tokias pačias „Ryobi" atsargines detales. Naudojant kitokias detales, iškyla pavojus ir galima sugadinti įrankį.

Valydami plastikines dalis, nenaudokite tirpiklių. Daugumą plastikų galima sugadinti įvairiais komerciniais tirpikliais ir jų naudoti nebebus galima. Purvui, dulkėms, tepalui, alyvai ir pan. nuvalyti naudokite švarius audinius.

ĮSPĖJIMAS
Būkite atsargūs, kad ant plastikinių detalių nepatektų stabdžių skysčio, benzino, naftos turinčių produktų, tepalo ir pan. Juose yra chemikalų, kurie gali sugadinti, pažeisti arba susilpninti plastiką..

Neardykite elektros įrankių. Išardytos dalys gali sugadinti įrankį ir darbinę detalę.

ĮSPĖJIMAS
Nebandykite pakeisti šio įrankio konstrukcijos arba pridėti priedų, kurie nėra rekomenduojami naudoti su šiuo įrankiu. Tokie pakeitimai arba modifikacijos yra laikomi netinkamu naudojimu ir gali sukelti grėsmę smarkiai susižaloti.

APLINKOS APSAUGA



Žaliavines medžiagas perdirbkite pakartotinai, o ne išmeskite kaip atliekas. Mechanizmas, priedai ir pakuotės turi būti laikomi pakartotinai perdirbti aplinkai nekenksmingu būdu.

SIMBOLIAI

V	Voltai
min^{-1}	Apsisukimai ar pasikeitimai per minutę
⎓	Nuolatinė srovė
CE	CE suderinimas
	Atidžiai persikaitykite instrukcijas prieš pradėdami naudoti mechanizmą.
	Perdirbkite nereikalingus daiktus
	Elektrinių produktų atliekos neturi būti metamos kartu su namų ūkio atliekomis. Prašome perdirbkite jas ten, kur yra tokios perdirbimo bazės. Dėl perdirbimo patarimo kreipkitės į savo vietinę savivaldybę ar pardavėją.

Eesti

OHUTUSE ERINÕUDED

- **Lööktrellidega töötamisel tuleb kasutada kuulmiskaitsevahendeid.** Tugev müra võib põhjustada kuulmiskaotuse.
- **Kasutage töötamisel tööriistaga kaasa antud lisakäepidet.** Kontrolli alt väljunud tööriist võib põhjustada kehavigastuse.
- **Töötamisel kohtades, kus lõikeriist võib kokku puutuda varjatud elektrijuhtmetega, hoidke tööriista kinni ainult isoleeritud käepidemetest.** Kui kinnitusdetail või puur satub kontakti pinge all olevate juhtmetega, jäävad tööriista isoleerimata metallosad pinge alla ja kasutaja võib saada elektrilöögi.

OSADE NIMETUSED

1. Võtmeta padrun
2. Pöördemomendi reguleermuhv
3. Režiimi kiirvalits
4. Kaheastmeline käiguvalits
5. Pöörlemissuuna valits (edasi/tagasi/kesklukusti)
6. Otsakute hoidik
7. Lülitusnupp
8. Akupakett (ei kuulu komplekti)
9. Lukustid
10. Surulingid akupaketi vabastamiseks
11. Reverseerimise suund
12. Edasipöörlemise suund
13. Padruni pakid
14. Kinnitamise suund (pingutamine)
15. Lahti lukustamise suund (lõdvendamine)
16. Madal kiirus
17. Suur kiirus
18. Kruvikeeraja režiimi sümbol
19. Puurimisrežiimi sümbol
20. Löögirežiimi sümbol
21. Pöördemomendi suurendamise suund
22. Pöördemomendi vähendamise suund
23. Otsak
24. Otsakuhoidik
25. Padruni muhv
26. Puur

TEHNILISED ANDMED

Pinge	18 V ⎓
Padrun	2–13 mm
Lüliti	Kiirusevahemikud
Pöörlemiskiirus koormuseta (puurimisrežiimil):	
- Madal kiirus (Lo)	0–400 min^{-1}
- Suur kiirus (Hi)	0–1550 min^{-1}
Vasara löögisagedus (löökide arv minutis):	
- Madal kiirus (Lo)	0–5200 min^{-1}
- Suur kiirus (Hi)	0–20 150 min^{-1}
Maksimaalne pöördemoment	40 Nm
Mass (ilma akupaketita)	1,38 kg

MUDEL	AKUPAKETT (ei ole komplektis)	KASUTATAV LAADIJA (ei ole komplektis)
LLCDI1802	**BPL-1820** **BPL-1815**	**BCL-1800** **BCS618** **BCL1418** **BCL14181H** **BCL14183H**
	BPP-1815 **BPP-1815M** **BPP-1817** **BPP-1817M**	**BCL-1800** **BCS618** **BC-1815S** **BC-1800** **BCL1418** **BCL14181H** **BCL14183H**

Eesti

TÖÖTAMINE

HOIATUS
Ärge lubage sellel, et tunnete seda toodet, muuta teid hooletuks. Pidage meeles, et hetkeline hooletus, võib olla piisav tõsise vigastuse tekitamiseks.

HOIATUS
Kandke toodet kasutades küljekaitsmetega ohutus- või kaitseprille. Selle eiramine võib tähendada, et võõrkehad võivad sattuda teile silma põhjustades võimalikku tõsist vigastust.

HOIATUS
Ärge kasutage lisaseadmeid ega lisandeid, mida pole selle toote tootja soovitanud. Soovitamata lisaseadmete ja lisandite kasutamine võib põhjustada tõsist enese vigastamist.

KASUTUSOTSTARVE
Seda tööriista võib kasutada järgmiseks otstarbeks:
- avade puurimine igat tüüpi puittoodetesse (saematerjal, vineer, liimpuit-paneel, lamineeritud plaat ja puitlaastplaat),
- avade puurimine keraamilistesse materjalidesse, kiudplastidesse ja laminaadi sisse,
- avade puurimine metallidesse,
- kruvide sissekeeramine,
- avade löökpuurimine betooni, telliste või muu müürimaterjali sisse.

See toode kasutab Ryobi One+ 18 V liitiumioon akupakke ja Ryobi One+ 18 V nikkelkaadium akupakke.

AKU KAITSMISE OMADUSED

Ryobi 18 V liitium-ioonakud on on varustatud omadustega, mis kaitsevad liitium-ioon elemente ja pikendavad aku eluiga. Mõningates töötingimustes võivad need sisse ehitatud omadused põhjustada aku ja seda kasutava tööriista erinevat käitumist nikkel-kaadmium akudest.

Mõningate rakenduste puhul võib aku elektroonika anda signaali aku väljalülitamiseks ja ja põhjustada tööriista seiskumise. Aku ja tööriista alglähtestamiseks vabastage päästik ja pöörduge tagasi normaalse kasutuse juurde.

MÄRKUS: Aku edaspidise väljalülitamise vältimiseks, vältige tööriista survestamist.

Kui päästiku vabastamine ei alglähtesta akut ja tööriista on akublokk tühi. Kui aku on tühi, alustab akublokk laadimist pärast asetamist liitium-ioon laadijasse.

AKU PAIGALDAMINE
Vt joonist 2.
- Lukustage lülitusnupp pöörlemissuuna valitsa lükkamisega keskasendisse.
- Pange akupakett akupessa.
- Sisselükkamisel veenduge, et mõlema poole lukustid plõksatavad akul olevatesse pesadesse ja akupakett on enne tööriista kasutama hakkamist kindlalt kinni.

HOIATUS
Võtke akupakett tööriista pesast alati välja, kui te osi paigaldate, tööriista reguleerite, puhastate või ei kasuta. Aku eemaldamine väldib tööriista tahtmatu käivitumise, mis võib põhjustada raske kehavigastuse.

AKU EEMALDAMINE
Vt joonist 2.
- Lukustage lülitusnupp pöörlemissuuna valitsa lükkamisega keskasendisse.
- Vajutage aku külgedel olevatele surulinkidele.
- Võtke akupakett tööriista pesast välja.

HOIATUS
Akutööriistad on alati tööolekus. Seetõttu tuleb lüliti tööriistaga töötamise vaheaegadel ja teise kohta viimisel alati lukustada.

LÜLITUSNUPP
Vt joonist 3.
- Trelli sisselülitamiseks tuleb lülitusnupule vajutada.
- Trelli väljalülitamiseks tuleb lülitusnupp vabastada.

KIIRUSREGULAATOR
Lülitusnupule vajutamise tugevusest sõltub trelli pöörlemiskiirus ja pöördemoment – tugevamini vajutamisel need suurenevad ning lõdvendamisel langevad.
MÄRKUS. Lülitamise ajal võib lülitist olla kuulda vilinat või helinat – see on normaalne ja ei ole rike, ärge sellele tähelepanu pöörake.

PÖÖRLEMISSUUNA VALITS (EDASI/REVERS/KESKLUKUSTI)
Vt joonist 3.
Puuri päripäeva või vastupäeva pöörlemise suunda saab valida lülitusnupu kohal asuva valitsaga. Puurimiseks päripäeva peab pöörlemiskiiruse valits olema lükatud lülitusnupust vasakule, vaadates trellile tavatööasendis. Puurimise pöörlemissuund on reverseeritud siis, kui valits on lükatud lülitusnupu suhtes paremale.
Pöörlemissuuna valitsa seadmine keskasendisse **OFF** (kesklukusti) väldib trelli pöörlemahakkamist töövaheaegadel.

ETTEVAATUST.
Trelli hammasülekande vigastumise vältimiseks oodake enne pöörlemissuuna muutmist kuni trellipadrun on täielikult seiskunud.
Trelli seiskamiseks vabastage lülitusnupp ja laske trellipadrunil täielikult seisma jääda.

MÄRKUS. Trell ei hakka tööle kui pöörlemissuuna valits ei ole parempoolsesse või vasakpoolsesse asendisse lõpuni välja lükatud.

Eesti

TÖÖTAMINE

Vältige trelli töötamist madalal kiirusel pika aja jooksul. Trelli pidev pöörlemine madalal pöörlemiskiirusel põhjustab trelli ülekuumenemise. Jahutage kuumenenud trell maha, seda koormusvabalt täiskiirusel pöörelda lastes.

SPINDLI SISELUKUSTI
Spindli siselukusti võimaldab spindlit ühe käega keerata ja otsakuid vahetada. Padruni korpusele vajutamine tõkestab padrunipakkide pöörlemise. Otsakute vahetamisel ja padruni reguleerimisel tuleb padruni korpusele vajutada ja seda pöörata.

VÕTMEVABA PADRUN
Vt joonist 4.
Trellil on võtmevaba padrun puuriterade kinnitamiseks või vabastamiseks padruni mokkade vahelt. Nooled padrunil näitavad, millises suunas padruni keha pöörata puuritera lukustamiseks, **LOCK** (kinnitamine), või lukustusest vabastamiseks, **UNLOCK** (vabastamine).

HOIATUS
Ärge hoidke padruni keha ühe käega ega rakendage trelli jõudu padrunimokkade kinnitamiseks puuriterale. Padrunikeha võib teil käest libiseda või võib teie käsi libiseda ja sattuda kontakti pöörleva puuriteraga. See võib põhjustada tõsiste kehavigastustega lõppeva õnnetuse.

KAHEASTMELINE KIIRUSEVALITS (kõrge-madal)
Vt joonist 5.
Trellil on kaheastmeline hammasülekanne, mis on ette nähtud puurimiseks või kruvide keeramiseks kahel kiirusel - madal kiirus: **LO (1)** ja suur kiirus: **HI (2)**. Kiiruse valimiseks tuleb trelli peal asuv liuglüliti lükata madala kiiruse asendisse **LO (1)** või suure kiiruse asendisse **HI (2)**. Kui trell on lülitatud madala kiiruse asendisse **LO (1)**, siis pöörleb trell madalal kiirusel ja suurema võimsuse ning suurema pöördemomendiga.
Kui trell on lülitatud suure kiiruse asendisse **HI (2)**, siis pöörleb trell suurel kiirusel ja madalamal võimsusel ning väiksema pöördemomendiga. Kasutage madalat kiirust **LO (1)** suurema võimsuse ja suurema pöördemomendiga operatsioonideks ning suurt kiirust **HI (2)** avade kiirpuurimiseks või kruvide kiirkeeramiseks.

MÄRKUS. Kui ühelt käigult teisele ümber lülitamine on raskendatud, pöörake padrunit käega seni, kui hammasrattad haakuvad.

ETTEVAATUST.
Kunagi ärge vahetage käiku tööriista töötamise ajal. Selle hoiatuse eiramine võib põhjustada trellile tõsise vigastuse.

REŽIIMI KIIRSELEKTOR
Vt joonist 6.
Režiimi kiirselektor võimaldab teil vahetada kiiresti puurimisrežiimilt kruvikeeraja režiimile. Üldiselt tuleb puurimisrežiimi kasutada puurimiseks ja teisi suurt jõudu vajavateks rakendusteks. Kruvikeeraja režiimi tuleb kasutada kruvide keeramiseks, löökrežiimi löökpuurimiseks.

KRUVIKEERAJA JA TRELLI SEADISTAMINE
Vt jooniseid 5-6.
Sobiva töökäigu ja -režiimi valimiseks sõltuvalt puurist, kruviotsakust, kinnitusdetailist ning materjalist kasutage allpool esitatud tabelit.

- Valige **KASUTUSOTSTARVE**
- Valige sobiv **KÄIK: (1/MADAL või 2/SUUR)**
- Valige sobiv REŽIIM: (KRUVIKEERAJA, TRELL või LÖÖKTRELL)

1. KASUTUSKOHT	2. KÄIK	3. REŽIIM
• Puidupoldid läbimõõduga kuni 9,5 mm, pikkusega 38,1 mm • Augusaag läbimõõduga kuni 50,8 mm • Liblikpuurid läbimõõduga kuni 38,1 mm • Tavapuurid läbimõõduga kuni 12,7 mm • Metalli sisse puurimine • Betoonikruvid	1 / MADAL KIIRUS	PUURIMISREŽIIM (PÖÖRDEMOMENDI REGULEERIMINE EI OLE SISSE LÜLITATUD)
	2 / SUUR KIIRUS	
• Tavapuurid läbimõõduga kuni 6,4 mm • Laudise- või puidukruvid pikkusega kuni 76,2 mm • Isekeermestavad kruvid	1 / MADAL KIIRUS	KRUVIMISREŽIIM
• Laudise- või puidukruvid pikkusega kuni 76,2 mm • Väikesed kruvid või peen töö, mis nõuab rohkem tähelepanu	2 / SUUR KIIRUS	
• Kivipuurid kuni 12,7 mm	1 / MADAL KIIRUS	LÖÖGIREŽIIM (PÖÖRDEMOMENDI REGULEERIMINE EI OLE SISSE LÜLITATUD)
	2 / SUUR KIIRUS	

Eesti

TÖÖTAMINE

PÖÖRDEMOMENDI REGULEERIMINE

Vt joonist 7.

Trell-kruvikeeraja kasutamiseks erinevate kruvide sissekeeramisel on vaja pöördemomenti suurendada või vähendada, et nii vältida kruvipeade, keerme, tooriku jne rikkumist. Tavaolukorras peab pöördemomendi suurus vastama kruvi läbimõõdule. Kui pöördemoment on liiga suur või kruvid liiga väikesed, siis võivad kruvid vigastada saada või katkeda.

Pöördemomenti saab reguleerida reguleermuhvi pööramisega.

Pöördemomenti saab suurendada reguleermuhvi seadmisega suuremale seadenumbrile. Pöördemomenti saab vähendada reguleermuhvi seadmisega väiksemale seadenumbrile.

Pöördemomendile tuleb leida sobiv seadistus sõltuvalt kasutatava kruvi läbimõõdust ja materjalist.

OTSAKUTE HOIDMINE

Vt joonist 2.

Kasutamise vaheaegadel saab komplektis olevaid otsakuid hoida trelli alusel oleval plaadil.

PUURIDE KINNITAMINE

Vt joonist 8.

- Lukustage lülitusnupp pöörlemissuuna valitsa lükkamisega keskasendisse.
- Seadke padrunipakid asendisse, mille puhul haardeava on veidi suurem kui kasutatava puuri saba. Tõstke trelli ots veidi üles, et vältida puuri väljakukkumist padrunipakkide vahelt.
- Pange puur padrunisse.
- Pingutage padrunipakid vastu puuri.

HOIATUS.
Tagage, et puur on padrunipakkide vahele otsesuunas sisestatud. Ärge hoidke puuri paigaldamise ajal padrunipakkide vahel viltu. Sellisel juhul võib puur välja lennata ja põhjustada tõsise kehavigastuse või padruni vigastumise.

MÄRKUS. Padrunipakkide pingutamiseks keerake padruni korpust noolega näidatud suunas, mis on markeeritud sõnaga „**LOCK**". Ärge kasutage padrunipakkide pingutamiseks või lõdvendamiseks mutrivõtit.

PUURIDE VÄLJAVÕTMINE

Vt joonist 8.

- Lukustage lülitusnupp pöörlemissuuna valitsa lükkamisega keskasendisse.
- Avage padruni pakid.

  MÄRKUS. Padrunipakkide vabastamiseks keerake padrunit noole suunas, mis on markeeritud „**UNLOCK**". Ärge kasutage padrunipakkide pingutamiseks või lõdvendamiseks mutrivõtit.
- Võtke puur välja.

PUURIMINE

- Kontrollige, et pöörlemiskiiruse valits on seatud soovitud pöörlemissuunale (päripäeva või vastupäeva).
- Hoidke puuritavat materjali pöörlemahakkamise vältimiseks kruustangide vahel või kinnitage pitskruviga.
- Hoidke trelli kindlalt käes ja paigutage puur punkti, kuhu te soovite ava puurida.
- Vajutage trelli sisselülitamiseks lülitusnupule.
- Suruge trelli tooriku suunas sellise jõuga, millest piisab puuriga lõikamiseks. Ärge suruge trellile liigse jõuga ja ärge rakendage külgjõudu pikliku ava lõikamiseks. Laske tööriistal ava puurida.

Eesti

TÖÖTAMINE

HOIATUS.
Olge valmis selleks, et puur võib läbitungimisel kinni jääda. Puur võib kinni jääda materjalist läbimineku hetkel ja anda siis löögi pöörlemise vastassuunas, mis võib põhjustada kontrolli kadumise trelli üle. Kui te ei ole selleks valmis, siis võib kontrolli kaotamine põhjustada raske kehavigastuse.

- Tihedasse või sileda pinnaga materjali sisse ava puurimisel markeerige soovitud ava keskpunkt eelnevalt kärniga. See väldib puurimise alustamisel puuri otsa äralibisemist ava tsentrist.
- Metallide puurimisel kasutage puuri ülekuumenemise vältimiseks vedelat õli. Õli kasutamisel pikeneb puuri tööiga ja paranevad puurimistingimused.
- Kui puur jääb toorikusse kinni või pöörlemine seiskub, lülitage trell viivitamatult välja. Võtke puur toorikust välja ja tehke kinnijäämise põhjus kindlaks.

MÄRKUS. Trellil on elektriline pidur. Trelli padrun seiskub kohe, kui lülitusnupp vabastada. Kui pidur töötab nõuetekohaselt, siis on läbi korpuse ventilatsiooniavade näha sädemeid. See on normaalne nähtus ja tuleneb piduri rakendumisest.

HOOLDUS

HOIATUS
Kui hooldate, kasutage ainult identseid Ryobi varuosi. Muude osade kasutamine võib luua ohuolukorra või põhjustada toote kahjustumist.

Plastikosasid puhastades vältige lahusteid. Enamik plastikuid on erinevat tüüpi poes müüdavate lahuste kahjustuste suhtes altid ja võivad saada neid kasutades kahjustatud. Kasutage mustuse, tolmu, õli, määrde jne eemaldamiseks puhast riiet.

HOIATUS
Ärge lubage mitte kunagi pidurivedelikel, bensiinil, petrooleumist valmistatud toodetel, immutusõlidel jne puutuda kokku plastikosadega. Kemikaalid võivad kahjustada, nõrgendada või hävitada plastiku, mis võib omakorda põhjustada vigastusi kasutajale.

Ärge väärkasutage mootortööriistu. Valed töövõtted võivad kahjustada tööriista ja töödeldatavat eset.

HOIATUS
Ärge üritage seda tööriista ümber ehitada ega luua lisaseadmeid, mida pole soovitatud selle tööriistaga koos kasutada. Iga selline muutmine või ümberehitus on väärkasutamine ja võib põhjustada ohtliku olukorra ja viia võimaliku tõsise vigastuseni.

KESKKONNAKAITSE



Toormaterjalid utiliseerige jäätmetega koos. Masin, selle lisaseadmed ja pakend tuleb jäätmekäitluseks keskkonnasõbralikult sorteerida.

SÜMBOL

	Ohutusalane teave
V	Volt
min^{-1}	Pöördeid või edasi-tagasi liikumise kordi minutis
⎓	Alalisvool
CE	CE vastavus
	Enne seadme kasutamist lugege palun kasutusjuhend hoolega läbi.
	Tekkivad jäätmed tuleb suunata taaskäitlemisse.
	Mittekasutatavaid elektritooteid ei tohi visata olmejäätmete hulka, vaid tuleb viia vastavasse kogumispunkti. Vajadusel küsige sellekohast nõu oma edasimüüjalt või vastavalt kohaliku omavalitsuse institutsioonilt.

Hrvatski

POSEBNA SIGURNOSNA PRAVILA

- **Prilikom rada s udarnim bušilicama nosite štitnike za uši.** Izlaganje buci može izazvati gubitak sluha.
- **Koristite pomoćne ručke koje su isporučene uz alat.** Gubitak kontrole može dovesti do tjelesnih ozljeda.
- **Kad izvodite radove na mjestima gdje pribor za rezanje može doći u kontakt sa skrivenim ožičenjem ili svojim vlastitim kabelom, držite alat za izoliranu površinu za hvatanje**. Dodirivanje „žive" žice priborom za rezanje može izložiti metalne dijelove alata električnoj energiji i može dovesti do strujnog udara na operatera.

OPIS

1. Stezna glava bez ključa
2. Prsten za podešavanje zakretnog momenta
3. Brzi izbornik za način rada
4. Vodilica za dvostupanjskim izbornikom
5 . Izbornik smjera rotacije (naprijed/nazad/središnje zaključavanje)
6. Spremnik za svrdla
7. Sklopka za pokretanje
8. Baterija (nije uključena)
9. Jezičci
10. Za oslobađanje baterije pritisnite jezičke
11. Nazad
12. Naprijed
13. Stezne čeljusti
14. Zaključavanje (pritezanje)
15. Otključavanje (otpuštanje)
16. Mala brzina
17. Velika brzina
18. Način rada za uvrtanje vijaka
19. Način rada bušenja
20. Način rada udarnog bušenja
21. Za povećanje zakretnog momenta
22. Za smanjenje zakretnog momenta
23. Svrdlo
24. Držač svrdla
25. Košuljica stezne glave
26. Svrdlo za bušenje

SPECIFIKACIJE

Napon	18 V ⎓
Stezna glava	2- 13 mm
Sklopka	Promjenjiva brzina
Brzina bez opterećenja (način rada bušenjem):	
- Mala brzina	0- 400 min^{-1}
- Velika brzina	0- 1.550 min^{-1}
Brzina udara čekića (udari po minuti):	
- Mala brzina	0- 5.200 min^{-1}
- Velika brzina	0- 20.150 min^{-1}
Maksimalni zakretni moment	40 Nm
Težina (bez baterije)	1,38 Kg

MODEL	BATERIJA (nije uključeno)	KOMPATIBILNI PUNJAČ (nije uključeno)
LLCDI1802	BPL-1820 BPL-1815	BCL-1800 BCS618 BCL1418 BCL14181H BCL14183H
	BPP-1815 BPP-1815M BPP-1817 BPP-1817M	BCL-1800 BCS618 BC-1815S BC-1800 BCL1418 BCL14181H BCL14183H

Hrvatski

RAD

UPOZORENJE
Neka vam koncentracija pri radu ne popusti ni kad upoznate kako radi vaš alat. Uvijek imajte na umu da je dovoljna samo jedna sekunda nepažnje kako biste se teško ozlijedili.

UPOZORENJE
Dok upotrebljavate uređaj uvijek nosite sigurnosne naočale ili zaštitne naočale opremljene bočnim štitnicima. Nepoštivanje ovog upozorenja može dovesti do prskanja stranih tijela u vaše oči i prouzročiti teške ozljede oka.

UPOZORENJE
Upotrebljavajte samo dijelove alata i dodatnu opremu koje je preporučio proizvođač. Uporaba dijelova i dodatne opreme koje nije preporučio proizvođač može dovesti do teških ozljeda.

PRIMJENE
Ovaj proizvod možete koristiti za svrhe koje su navedene u nastavku:
- bušenje svih vrsta proizvoda od drva (klade, šperploče, panele, kompozitne ploče i tvrde ploče)
- bušenje u keramici, plastici, stakloplastici i laminatima
- bušenje u metalima
- uvrtanje vijaka
- bušenje čekićem u betonu, cigli ili drugim zidarskim radovima

Ova alatka može raditi na sljedeće baterije: Ryobi One+ 18V litij-ion i Ryobi One+ 18V nikl-kadmijum.

SUSTAV ZAŠTITE BATERIJE (LITIJ IONSKA BATERIJA)
Ryobi litij-ionske baterije od 18 V opremljene su integriranim sustavom zaštite koja produžuje njihovu trajnost. Ovaj sustav može uzrokovati prestanak rada baterije i alata, što se ne može dogoditi u slučaju nikal-kadmijske baterije.

U određenim uvjetima upotrebe, elektronski dio baterije može izazvati prestanak rada baterije, što za sobom povlači i isključenje uređaja. Kako biste ponovno pokrenuli bateriju i alat, otpustite otponac, a zatim nastavite s radom na uobičajeni način.

NAPOMENA: Kako biste izbjegli isključivanje baterije, nemojte primjenjivati silu na alat.
Ako se nakon otpuštanja otponca baterija i alat ne upale ponovno, to znači da je baterija sasvim prazna. Kako biste ponovno napunili bateriju, umetnite je u punjač za litij-ionske baterije.

INSTALACIJA BATERIJE
Pogledajte sliku 2.
- Zaključajte sklopku za pokretanje postavljajući smjer izbornika rotacije u središnji položaj.
- Postavite bateriju na alat.
- Prije početka rada provjerite jesu li jezičci na obim stranama baterije nasjeli u mjesto i da li je baterija učvršćena na alatu.

UPOZORENJE
Uvijek uklonite bateriju iz alata kad sklapate dijelove, vršite podešavanja, čistite ili kad se alat ne koristi. Uklanjanje baterije sprečava slučajno pokretanje koje može dovesti do ozbiljne osobne ozljede.

UKLANJANJE BATERIJE
Pogledajte sliku 2.
- Zaključajte sklopku za pokretanje postavljajući smjer izbornika rotacije u središnji položaj.
- Pritisnite jezičke na bočnoj strani baterije.
- Uklonite bateriju s alata.

UPOZORENJE
Proizvodi koji rade na bateriju uvijek su u radnoj funkciji. Stoga, kada proizvod nije u upotrebi ili ga nosite prekidač uvijek treba biti zaključan.

SKLOPKA ZA POKRETANJE
Pogledajte sliku 3.
- Za **ON** (uključivanje) bušilice pritisnite sklopku za pokretanje.
- Za **OFF** (isključivanje) otpustite sklopku za pokretanje.

PROMJENJIVA BRZINA
Povećani pritisak na sklopku za pokretanje daje višu brzinu, a smanjeni pritisak na sklopku manju brzinu.
NAPOMENA: Tijekom korištenja iz sklopke možete čuti zviždukanje ili zvonjavu. Nemojte se zabrinuti, to je uobičajeni dio funkcije sklopke.

IZBORNIK SMJERA ROTACIJE (NAPRIJED/NAZAD/SREDIŠNJE ZAKLJUČAVANJE)
Pogledajte sliku 3.
Rotacija svrdla je reverzibilna i kontrolira se izbornikom koji se nalazi iznad sklopke za pokretanje. Kad se svrdlo drži u uobičajenom radom položaju za bušenje prema naprijed, smjer na izborniku rotacije treba biti pozicioniran u lijevo od sklopke za pokretanje. Smjer bušenja je obrnut kad je izbornik na desno od sklopke za pokretanje.
Postavljanje sklopke za pokretanje u položaj **OFF** (središnje zaključavanje) pomaže smanjiti mogućnost slučajnog pokretanja kad se alat ne koristi.

OPREZ:
Kako biste spriječili oštećenje zupčanika prije promijene smjera rotacije uvijek omogućite steznoj glavi da se potpuno zaustavi.
Za zaustavljanje svrdla, otpustite sklopku za pokretanje i omogućite steznoj glavi da se potpuno zaustavi.

Hrvatski

RAD

NAPOMENA: Svrdlo se neće pokrenuti osim ako izbornik smjera rotacije nije potpuno gurnut u lijevo ili u desno.
Izbjegavajte pokretanje svrdla na niskim brzinama za duže vremensko razdoblje. Pokretanje na malim brzinama prilikom neprekidnog korištenja može dovesti do pregrijavanja svrdla. Ako do toga dođe, ohladite svrdlo tako da ga pokrećete bez opterećenja i pri punoj brzini.

UNUTRAŠNJA BLOKADA OSOVINE

Unutrašnja blokada osovine omogućuje korisniku da jednom rukom kontrolira podešavanja stezne glave i promjenu svrdla. Stiskanje tijela stezne glave zaustavlja okretanje steznih čeljusti. Za promjenu svrdla i podešavanje stezne glave stisnite tijelo stezne glave i zakrenite.

AUTOMATSKA STEZNA GLAVA

Pogledajte sliku 4.
Automatska stezna glava omogućava učvršćivanje ili skidanje svrdla/nastavaka u hvataljkama stezne glave. Strelice koje se nalaze na steznoj glavi označavaju smjer u kojem je treba okretati za UČVRŠĆIVANJE (stiskanje) ili SKIDANJE (otpuštanje) svrdla.

UPOZORENJE
Ne pokušavajte učvršćivati svrdlo/nastavak držeći steznu glavu jednom rukom i pokrećući bušilicu-zavrtač kako biste stegnuli hvataljke stezne glave. Stezna glava bi mogla skliznuti u vašoj ruci ili bi vaša ruka mogla skliznuti te doći u dodir sa svrdlom/nastavkom koji se vrti, što bi moglo prouzročiti nezgodu i teške tjelesne ozljede.

DVOSTUPANJSKA VODILICA (HI-LO)

Pogledajte sliku 5.
Bušilica ima dvostupanjski vodilicu namijenjenu za bušenje ili uvrtanje pri **LO (mala) (1)** ili **HI (velika) (2)** brzinama. Klizna sklopka nalazi se na vrhu bušilice za odabir ili **LO (1)** ili **HI (2)** brzine. Kada bušilicu koristite u rasponu **LO (1)** brzine, brzina će se smanjiti i alat će imati veću snagu i zakretni moment. Kada bušilicu koristite u rasponu **HI (2)** brzine, brzina se povećava i alat ima manju snagu i zakretni moment. Koristite brzinu **LO (1)** kod primijene velike snage i zakretnog momenta, a brzinu **HI (2)** primijenite kod brzog bušenja ili uvrtanja.
NAPOMENA: Ako imate poteškoća u promjeni iz jednog raspona brzine u drugu, rukom zakrenite steznu glavu sve dok se brzina ne uključi.

OPREZ:
Nikada nemojte mijenjati brzine dok je alat pokrenut. Nepoštivanje ovog upozorenja može dovesti do ozbiljnih oštećenja na bušilici.

BRZA SKLOPKA ZA ODABIR NAČINA RADA

Pogledajte sliku 6.
Brza sklopka za odabir načina rada omogućava vam brzu promjenu iz načina rada bušilice u način rada zavrtača ili na udarni način rada, te obrnuto.
Općenito, način rada bušilice treba rabiti za bušenje i teške poslove. Način rada zavrtača i udarni način rada rabi se za poslove udarnog zavrtanja.

ODABIRANJE POSTAVKE ZA UVRTANJE ILI BUŠENJE

Pogledajte sliku 5-6.
Korištenjem tablice u nastavku odaberite točnu brzinu i način vrste svrdla, pričvršćivač i materijal koji ćete koristiti.
- Odaberite svoju **PRIMJENU**
- Odaberite točnu **BRZINU: (1/MALA ili 2/VELIKA)**
- Odaberite točan **NAČIN: (UVRTANJE, BUŠENJE ILI UDARNO BUŠENJE)**

1. PRIMJENA	2. BRZINA	3. NAČIN
• Vijci za drvo sa šesterokutnom glavom do promjera 9,5 mm; duljine 38,1 mm • Rupe izbušene krunama za upuštanje do 50,8 mm. • Plosnata svrdla za glodanje do 38,1 mm. • Svrdla do 12,7 mm. • Bušenje u metal • Vijci za beton	1/MALA	NAČIN BUŠENJA (PODEŠAVANJE ZAKRETNOG MOMENTA NIJE AKTIVNO) 
	2/VELIKA	
• Svrdla do 6,4 mm. • Iver ili vijci za drvo do duljine od 76,2 mm • Samobušeći vijci	1/MALA	NAČIN UVRTANJA 
• Iver ili vijci za drvo do duljine od 76,2 mm • Mali vijci ili osjetljiv rad koji zahtijeva više kontrole	2/VELIKA	
• Zidarska svrdla do 12,7 mm.	1/MALA	UDARNO BUŠENJE (PODEŠAVANJE ZAKRETNOG MOMENTA NIJE AKTIVNO)
	2/VELIKA	

Hrvatski

RAD

PODEŠAVANJE ZAKRETNOG MOMENTA

Pogledajte sliku 7.

Kada koristite bušilicu-odvijač kod različitih primjena potrebno je povećati ili smanjiti zakretni moment kako biste spriječili mogućnost oštećivanja glava vijaka, navoja, izratka idr. Općenito, jačina zakretnog momenta treba odgovarati promjeru vijka. Ako je zakretni moment previsok ili vijci premali, moguće je oštećenje ili lom vijaka.

Zakretni moment se podešava tako da se rotira prsten za podešavanje zakretnog momenta.

Zakretni moment je veći kad je prsten za podešavanje zakretnog momenta postavljen na veću postavku. Zakretni moment je manji kad je prsten za podešavanje zakretnog momenta postavljen na manju postavku.

Pravilno postavljanje ovisi o vrsti materijala i veličini vijka koji koristite.

PRETINAC ZA SPREMANJE NASTAVAKA

Pogledajte sliku 2.

Kad ne upotrebljavate nastavke za vrtanje koji su isporučeni s bušilicom, pohranite ih u pretince koji su za to predviđeni, a nalaze se na dnu bušilice-odvijača.

INSTALACIJA SVRDLA

Pogledajte sliku 8.

- Zaključajte sklopku za pokretanje postavljajući smjer izbornika rotacije u središnji položaj.
- Otvorite ili zatvorite stezne čeljusti do točke u kojoj su neznatno više otvorene od veličine promjera svrdla koje namjeravate koristiti. Isto tako, malo podignite prednji kraj bušilice kako svrdlo ne bi palo iz steznih čeljusti.
- Umetnite svrdlo.
- Pritegnite stezne čeljusti na svrdlo.

UPOZORENJE:
Osigurajte da ste svrdlo umetnuli ravno u stezne čeljusti. Nemojte umetati svrdlo u stezne čeljusti i zatim pritegnuti. Ovo može izazvati ispadanje svrdla iz bušilice, dovodeći do mogućih ozbiljnih tjelesnih ozljeda ili oštećenja stezne glave.

NAPOMENA: Za pritezanje steznih čeljusti rotirajte tijelo stezne glave u smjeru strelice označene **LOCK** (Zaključano). Nemojte koristiti ključ za pritezanje ili otpuštanje steznih čeljusti.

UKLANJANJE SVRDLA

Pogledajte sliku 8.

- Zaključajte sklopku za pokretanje postavljajući izbornik smjera rotacije u središnji položaj.
- Otvorite stezne čeljusti.

  NAPOMENA: Za otpuštanje steznih čeljusti rotirajte tijelo stezne glave u smjeru strelice označene **UNLOCK** (otključano). Nemojte koristiti ključ za pritezanje ili otpuštanje steznih čeljusti.
- Uklonite svrdlo.

BUŠENJE

- Provjerite smjer izbornika rotacije za točnu postavku (naprijed ili nazad).
- Učvrstite materijal koji ćete bušiti u škrip ili stezaljke da se ne okreće kako se rotira svrdlo.
- Držite čvrsto bušilicu i postavite svrdlo na točku koju ćete bušiti.
- Za pokretanje bušilice pritisnite sklopku za pokretanje.
- Pomaknite svrdlo u izradak tako da primijenite pritisak samo koliko je dovoljno da bi svrdlo rezalo. Ne primjenjujte silu na bušilicu ili bočni pritisak kako biste produžili rupu. Pustite da alat radi.

Hrvatski

RAD

UPOZORENJE:
Budite pripravni na savijanje prilikom probijanja svrdla. Kad dođe do ove situacije, prilikom probijanja kroz materijal bušilica ima sklonost zahvaćanja i odbacivanja suprotno od smjera rotacije i može izazvati gubitak kontrole. Ako niste pripremljeni ovaj gubitak kontrole može dovesti do mogućih ozbiljnih ozljeda.

- Kad bušite tvrde, glatke površine, koristite obilježač da označite željeni položaj rupe. Ovo će spriječiti svrdlo da sklizne iz središta rupe kod početka bušenja.
- Kad bušite metale koristite lako ulje na svrdlu kako biste spriječili da se pregrijava. Ulje će produljiti život svrdlu i povećati aktivnost bušenja.
- Ako se svrdlo zaglavi u izratku ili bušilica zastane, odmah zaustavite alat. Uklonite svrdlo iz izratka i odredite razlog zaglavljivanja.

NAPOMENA: Ova bušilica ima električnu kočnicu. Kad se otpusti sklopka za pokretanja stezna glava se prestaje okretati. Kad kočnica pravilno radi, kroz otvor za ventilaciju na kućištu su vidljive iskre. Ovo je uobičajeno i rad je kočnice.

ODRŽAVANJE

UPOZORENJE
Prilikom servisiranja koristite samo identične zamjenske dijelove tvrtke RYOBI. Korištenje nekih drugih dijelova može dovesti do opasnosti ili uzrokovati oštećenje uređaja.

Prilikom čišćenja plastičnih dijelova izbjegavajte koristiti kemijska sredstva. Većina plastika je podložna oštećenju od različitih vrsta komercijalnih kemijskih sredstava za čišćenje i mogu se oštetiti prilikom njihovog korištenja. Za uklanjanje prljavštine, prašine, ulja, masnoće itd., koristite čistu krpu.

UPOZORENJE:
Nikada ne dopustite kontakt plastičnih dijelova s tekućinom za kočnice, benzinom, proizvodima na bazi benzina, sredstvima za odmašćivanje, idr. Kemikalije mogu oštetiti, oslabiti ili uništiti plastiku što može dovesti do ozbiljnih osobnih ozljeda.

Nemojte zlorabiti električni alat. Postupci zlorabljenja mogu oštetiti alat kao i izradak.

UPOZORENJE:
Nemojte pokušavati modificirati ovaj alat ili izraditi dodatni pribor koji nije preporučen za korištenje uz ovaj alat. Svaki takav dodatak ili modifikacija je pogrešna uporaba i može rezultirati opasnim stanjem dovodeći do mogućih ozbiljnih osobnih ozljeda.

ZAŠTITA OKOLIŠA



Sirovine reciklirajte, umjesto da ih bacate među kućni otpad. Kako biste zaštitili okoliš, alat, dodatke i ambalažu treba odvojeno bacati u otpad.

SIMBOL

	Sigurnosno upozorenje
V	Volti
min^{-1}	Obrtaja ili gibanja u minutu
⎓	Istosmjerna struja
CE	Sukladno CE
	Molimo da pažljivo pročitate upute prije pokretanja stroja.
	Reciklaža nepoželjna
	Otpadni električni proizvodi ne treba da se odlažu s otpadom iz domaćinstva. Molimo da reciklirate gdje je to moguće. Potražite savjet od lokalnih vlasti ili prodavca kako reciklirati.

Slovensko

SPECIFIČNA VARNOSTNA PRAVILA

- **Pri delu z udarnimi vrtalniki nosite zaščito za sluh.** Izpostavljenost hrupu lahko povzroči izgubo sluha.
- **Uporabljajte pomožne ročaje, ki so priloženi orodju.** Če izgubite nadzor nad orodjem, se lahko poškodujete.
- **Električno orodje držite za izolirane držalne površine, ko bi se pri uporabi pripomočki za rezanje lahko dotikali skrite žice.** Če se pripomočki za rezanje dotaknejo žice, ki je pod električno napetostjo, lahko izpostavljeni kovinski deli električnega orodja postanejo »živi« in povzročijo električni udar.

OPIS

1. Brezključni pritezalnik
2. Obroček za nastavitev navora
3. Gumb za izbiro načina
4. Dvohitrostni pogon
5. Gumb za smer vrtenja (naprej/nazaj/sredinski zaklep)
6. Shramba za svedre
7. Sprožilec
8. Baterija (niso vključene)
9. Zaklep
10. Pritisnite na zaklep, da odstranite baterijo
11. Nazaj
12. Naprej
13. Čeljust pritezalnika
14. Zaklep (privijte)
15. Odklep (odvij)
16. Nizka hitrost
17. Visoka hitrost
18. Pogonski način
19. Način vrtanja
20. Način udarjanja
21. Za povečanje navora
22. Za zmanjšanje navora
23. Sveder
24. Držalo za sveder
25. Obojka čeljusti
26. Vrtalni sveder

SPECIFIKACIJE

Napetost	18 V ⎓
Pritezalnik	2– 13 mm
Stikalo	Spremenljiva hitrost
Št. vrtljajev brez obremenitve (način vrtanja):	
-Nizka hitrost	0–400 min^{-1}
-Visoka hitrost	0–1550 min^{-1}
Hitrost kladiva (udarci na minuto):	
-Nizka hitrost	0–5200 min^{-1}
-Visoka hitrost	0–20150 min^{-1}
Maks. navor	40 Nm
Teža (brez baterije)	1,38 kg

MODEL	BATERIJA (ni priložena)	ZDRUŽLJIV POLNILEC (ni priložen)
LLCDI1802	**BPL-1820** **BPL-1815**	**BCL-1800** **BCS618** **BCL1418** **BCL14181H** **BCL14183H**
	BPP-1815 **BPP-1815M** **BPP-1817** **BPP-1817M**	**BCL-1800** **BCS618** **BC-1815S** **BC-1800** **BCL1418** **BCL14181H** **BCL14183H**

Slovensko

DELO

OPOZORILO
Ne dovolite si, da bi bili zaradi dobrega poznavanja naprave nepazljivi. Zapomnite si, da lahko že trenutek nepazljivosti povzroči težko poškodbo.

OPOZORILO
Pri delu z napravo vedno uporabljajte varovalne naočnike ali varnostna očala s stranskimi ščitniki. Če tega ne storite, vam lahko v oko prileti predmet in povzroči resno poškodbo.

OPOZORILO
Ne uporabljajte sestavnih delov ali pribora, ki ga ne priporoča proizvajalec te naprave. Uporaba nepriporočenih sestavnih delov ali pribora lahko povzroči težke telesne poškodbe.

UPORABA
Ta izdelek lahko uporabljate za spodaj navedene namene:
- Vrtanje v vse vrste lesenih izdelkov (stavbni in vezani les, opaž, sestavljene plošče ipd.)
- Vrtanje v keramiko, plastiko, steklo in laminate
- Vrtanje v kovino
- Privijanje vijakov
- Udarno vrtanje v beton, opeke ali ostale zidove

Izdelek uporablja Ryobi One+ 18 V litijeve baterije in Ryobi One+ 18 V nikel-kadmijeve baterije.

ZAŠČITA AKUMULATORJA (LITIJ-IONSKEGA)

Litijevi ionski akumulatorji Ryobi 18 V so zasnovani tako, da so litijeve ionske celice zaščitene, kar omogoča maksimalno življenjsko dobo akumulatorjev. V nekaterih pogojih delovanja lahko ta sistem zaščite povzroči, da akumulator in naprava, ki se z njim napaja, delujeta drugače kot pri uporabi nikelj kadmijevih akumulatorjev.

Med nekaterimi delovnimi postopki lahko elektronika akumulatorja povzroči njegov izklop, zaradi česar naprava preneha delovati. Za ponastavitev akumulatorja in naprave sprostite sprožilec in nadaljujte z normalnim obratovanjem.

OPOMBA: Da bi preprečili nadaljnje izklapljanje akumulatorja, se izogibajte forsiranju naprave.

Če sprostitev sprožilca ne ponastavi akumulatorja in naprave, to pomeni, da je akumulator popolnoma prazen. Prazen akumulator ponovno napolnite tako, da ga vstavite v litijev ionski polnilnik.

NAMESTITEV BATERIJE
Glejte sliko 2.
- Sprožilec zaklenite tako, da gumb za smer vrtenja postavite sredinski položaj.
- Baterijo postavite na orodje.
- Zaklepa na vsaki strani baterije se morata zaskočiti na svoje mesto. Pred začetkom dela zagotovite, da je baterija varno nameščena na orodje.

OPOZORILO
Ko sestavljate dele, prilagajate napravo, jo čistite ali ko je ne uporabljate, baterijo vedno odstranite. Če odstranite baterijo, se naprava ne bo mogla zagnati sama od sebe in ne bo povzročila hudih poškodb.

ODSTRANJEVANJE BATERIJE
Glejte sliko 2.
- Sprožilec zaklenite tako, da gumb za smer vrtenja postavite v sredinski položaj.
- Pritisnite zaklepa ob strani baterije.
- Baterijo vzemite iz orodja.

OPOZORILO
Izdelki na baterijo so vedno pripravljeni za obratovanje. Zato mora biti stikalo vedno zaklenjeno, ko orodja ne uporabljate ali ko ga prenašate.

SPROŽILEC
Glejte sliko 3.
- Za vklop vrtalnika **(ON)** pritisnite na sprožilec.
- Za izklop vrtalnika **(OFF)** sprožilec spustite.

SPREMENLJIVE HITROSTI
Sprožilec z različnimi možnostmi nastavitve hitrosti omogoča, da sta hitrost in navor višja, če na sprožilec bolj močno pritisnete, nižja pa, ko je pritisk na sprožilec manjši.
OPOMBA: Med uporabo lahko slišite piskajoč ali zvoneč zvok iz sprožilca. Naj vas to ne skrbi. To je del običajnega delovanja sprožilca.

GUMB ZA SMER VRTENJA (NAPREJ/NAZAJ/SREDINSKI ZAKLEP)
Glejte sliko 3.
Vrtenje svedra se lahko obrne. To nadzoruje gumb, ki se nahaja nad sprožilcem. Ko vrtalnik držite v delovnem položaju, je treba gumb za smer vrtenja potisniti v levo glede na sprožilec za vrtanje naprej. Smer vrtanja se obrne, ko gumb za smer vrtenja potisnete v desno glede na sprožilec.
Če sprožilec postavite v položaj izklopa (**OFF**, sredinski zaklep), to zmanjša možnost nepričakovanega zagona, ko orodje ni v uporabi.

OPOZORILO
Da preprečite poškodbe mehanizma, naj se pritezalnik vedno popolnoma ustavi, preden zamenjate smer vrtenja.
Za ustavitev vrtalnika spustite sprožilec, pritezalnik pa naj se popolnoma ustavi.

Slovensko

DELO

OPOMBA: Orodje ne bo delovalo, če gumb za smer vrtenja ne bo v skrajnem levem ali skrajnem desnem položaju.
Vrtalnik naj ne dela z nizkimi hitrostmi, saj tako podaljšate njegovo življenjsko dobo. Neprekinjena uporaba pod nizkimi hitrostmi lahko povzroči, da se vrtalnik pregreje. Če se to zgodi, se vrtalnik ohladi tako, da deluje brez obremenitev in pri visoki hitrosti.

NOTRANJI ZAKLEP VRETENA

Notranji zaklep vretena uporabniku omogoča enoročno nadzorovanje prilagoditev pritezalnika in menjave svedrov. Če pritezalnik stisnete, se čeljust preneha vrteti. Za zamenjavo svedra in prilagoditev pritezalnika pritezalnik stisnite in obrnite.

HITROVPENJALNA GLAVA

Glejte sliko 4.

Vrtalnik ima hitrovpenjalno glavo za pritezanje ali popuščanje vrtalnih nastavkov v vpenjalne čeljusti. Puščice na vpenjalni glavi označujejo, v katero smer naj se vrti telo vpenjalne glave za BLOKIRANJE (pritezanje) ali DEBLOKIRANJE (sprostitev) vrtalnega nastavka.

OPOZORILO
Ne držite telesa vpenjalne glave z eno roko in ne uporabljajte moči vrtalnika za pritegnitev vrtalnih čeljusti na vrtalnem nastavku. Telo vpenjalne glave bi vam lahko zdrsnilo v roki ali pa bi vaša roka zdrsnila in prišla v stik z vrtečim se vrtalnim nastavkom. To bi lahko povzročilo nesrečo in težko telesno poškodbo.

KOLESJE ZA DVE HITROSTI (HI-LO)

Glejte sliko5.

Vrtalnik ima dvohitrostni pogon za vrtanje ali privijanje pri nizki **LO (1)** ali visoki **HI (2)** hitrosti. Drsno stikalo je na vrhu vrtalnika, z njim pa lahko izberete hitrost **LO (1)** ali **HI (2)**. Ko vrtalnik uporabljate v hitrostnem območju LO (1), se bo hitrost zmanjševala, enota pa bo imela več moči in navora.
Ko vrtalnik uporabljate v hitrostnem območju HI (2), se bo hitrost povečevala, enota pa bo imela manj moči in navora.
Uporabite
Hitrost **LO (1)** za uporabo z večjo močjo in navorom, hitrost **HI (2)** pa za hitro vrtanje in vijačenje.

OPOMBA: Če imate težave pri menjavi hitrosti pogona, pritezalnik ročno obrnite, da se pogon aktivira.

POZOR:
Hitrosti nikoli ne spreminjajte med delovanjem orodja. Če tega ne upoštevate, lahko resno poškodujete vrtalnik.

HITRO IZBIRNO STIKALO NAČINA

Glejte sliko 6.

Hitro izbirno stikalo načina omogoča hitro menjavo iz načina vrtanja v način vijačenja.

Na splošno naj se način vrtanja uporablja za vrtanje in druge zahtevne postopke. Način vijačenja naj se uporablja za privijanje vijakov. Način udarjanja pa naj se uporablja za udarno vrtanje.

IZBIRA NASTAVITEV VIJAČENJA ALI VRTANJA

Glejte sliki 5-6.

S pomočjo spodnje tabele izberite ustrezno hitrost in način, vrsto svedra, pritrdilo in material, ki ga boste uporabljali.

- Izberite **VRSTO DELA**
- Izberite pravilno **HITROST: (1/NIZKA ali 2/VISOKA)**
- Izberite pravilen **NAČIN: (VIJAČENJE, VRTANJE ALI UDARJANJE)**

1. UPORABA	2. HITROST	3. NAČIN
• Lesni vijaki premera do 9,5 mm in dolžine by 38,1 mm • Kronska žaga do 50,8 mm • Ploščati rezkalni svedri do 38,1 mm. • Vrtalni svedri do 12,7 mm. • Vrtanje v kovino • Vijaki za beton	1/LOW	DRILL MODE (TORQUE ADJUSMENT NOT ACTIVE)
	2/HIGH	
• Vrtalni svedri do 6,4 mm. • Vijaki za oblaganje ali za les dolžine do 76,2 mm long • Samorezni vijaki	1/LOW	DRIVE MODE
• Vijaki za oblaganje ali za les dolžine do 76,2 mm • Majhni vijaki ali precizna dela, ki zahtevajo boljši nadzor	2/HIGH	
• Zidni svedri do 12,7 mm	1/LOW	HAMMER MODE (TORQUE ADJUSMENT NOT ACTIVE)
	2/HIGH	

Slovensko

DELO

NASTAVITEV NAVORA

Glejte sliko 7.

Ko vrtalnik uporabljate za različna privijanja, je treba navor povečati ali zmanjšati, da preprečite poškodbe glave vijaka, navojev, obdelovancev itd. Na splošno mora navor ustrezati premeru vijaka. Če je navor prevelik ali so vijaki premajhni, se vijaki lahko poškodujejo ali zlomijo.

Navor nastavite z vrtenjem obročka za nastavitev navora. Navor je večji, ko je obroček za nastavitev navora nastavljen na višjo vrednost. Navor je manjši, ko je obroček za nastavitev navora nastavljen na nižjo vrednost.

Ustrezna nastavitev je odvisna od vrste materiala in velikosti vijaka, ki ga uporabljate.

SHRANJEVANJE NASTAVKOV

Glejte sliko 2.

Nastavke za vrtalnik lahko, takrat ko niso v uporabi, shranite v prostoru za shranjevanje na podnožju.

NAMEŠČANJE SVEDROV

Glejte sliko 8.

- Sprožilec zaklenite tako, da gumb za smer vrtenja postavite v sredinski položaj.
- Čeljust pritezalnika odprite ali zaprite do točke, ko je odprtje rahlo večje od velikosti uporabljenega svedra. Sprednji del vrtalnika tudi rahlo privzdignite, da vam sveder ne pade iz čeljusti.
- Vstavite sveder.
- Čeljust stabilno pritrdite na sveder.

OPOZORILO:

Sveder vstavite naravnost v čeljust. Svedra v čeljust ne vstavite pod kotom. Tako bi sveder lahko vrglo iz vrtalnika, s čimer bi lahko prišlo do poškodb oseb ali pritezalnika.

OPOMBA: Pritezalnik obrnite v smeri puščice, ki označuje **LOCK**, da privijete čeljust. Za privijanje ali sproščanje čeljusti ne uporabljajte ključa.

ODSTRANJEVANJE SVEDROV

Glejte sliko 8.

- Sprožilec zaklenite tako, da gumb za smer vrtenja postavite v sredinski položaj.
- Odprite čeljust pritezalnika.

  OPOMBA: Pritezalnik obrnite v smeri puščice, ki označuje **UNLOCK**, da odvijete čeljust. Za privijanje ali sproščanje čeljusti ne uporabljajte ključa.
- Odstranite sveder.

VRTANJE

- Preverite pravilno nastavitev gumba za smer vrtenja (naprej ali nazaj).
- Material, v katerega boste vrtali, vpnite v primež ali pa ga zavarujte z objemkami, da se med vrtanjem ne bo obračal.
- Vrtalnik trdno držite in sveder postavite na mesto, kjer boste vrtali.
- Pritisnite sprožilec, da začnete vrtati.
- Sveder potisnite v obdelovanec, pritiskajte pa le toliko, da sveder vrta. Vrtalnika ne silite preveč in ne pritiskajte od strani, da bi podaljšali odprtino. Naj orodje opravi svoje delo.

Slovensko

DELO

OPOZORILO
Bodite pripravljeni na trenutek, ko se sveder prebije skozi material. Takrat se vrtalnik ponavadi zaskoči ali sune v nasprotno stran vrtenja, zaradi česar lahko izgubite nadzor nad orodjem. Če na to niste pripravljeni, lahko pride do hudih poškodb.

- Ko vrtate v trde, gladke površine, s prebijalom označite želena mesta za odprtine. Tako preprečite, da bi vrtalnik ob začetku vrtanja zdrsnil z mesta.
- Ko vrtate v kovine, na sveder nanesite lahko olje, da preprečite njegovo pregrevanje. Olje podaljša življenjsko dobo svedra in poveča učinkovitost vrtanja.
- Če se sveder ujame v obdelovanec ali če pride do upora vrtalnika, orodje takoj ustavite. Sveder odstranite iz

obdelovanca in ugotovite razlog zastoja.

OPOMBA: Ta vrtalnik ima elektronsko blokado. Ko spustite sprožilec, se pritezalnik preneha vrteti. Če blokada pravilno deluje, se bodo skozi prezračevalne reže ohišja videle iskrice. To je običajno za delovanje blokade.

VZDRŽEVANJE

OPOZORILO
Pri vzdrževanju orodja uporabljajte le enake nadomestne dele Ryobi. Če uporabite kak drug del, lahko povzročite nevarnost ali okvaro izdelka.

Izogibajte se uporabi topil za čiščenje plastičnih delov. Večina plastičnih materialov je občutljiva na mnoge vrste komercialno dostopnih topil in jih ta lahko poškodujejo. Za odstranjevanje umazanije, prahu, olja, masti in podobnega uporabljajte čisto krpo.

OPOZORILO
Pazite, da zavorne tekočine, bencin, izdelki na petrolejski osnovi, olja za penetriranje, ipd. nikoli ne pridejo v stik z plastičnimi deli. Kemikalije lahko poškodujejo, oslabijo ali uničijo plastiko, kar lahko ima za posledico tudi resne telesne poškodbe.

Ne ravnajte grobo z električnimi orodji. Grobo ravnanje lahko poškoduje orodje in obdelovanec.

OPOZORILO
Ne poskušajte spreminjati orodja ali izdelovati pripomočkov, za katere ta naprava ni predvidena. Take spremembe so primer napačne uporabe in lahko povzročijo nevarnost in težke telesne poškodbe.

ZAŠČITA OKOLJA



Namesto, da napravo zavržete, reciklirajte surovine. Napravo, pribor in embalažo je treba sortirati za okolju prijazno recikliranje.

SIMBOL



Varnostni alarm

V — Volti

min^{-1} — Vrtljaji ali nihaji na minuto

⎓ — Enosmerni tok

CE — Skladnost CE



Prosimi, da si pred zagonom naprave pozorno preberete navodila



Reciklaža ni potrebna



Odpadne električne izdelke odlagajte skupaj z ostalimi gospodinjskimi odpadki Reciklažo opravljajte na predpisanih mestih Za reciklažni nasvet se obrnite na lokalne oblasti.

Slovenčina

ŠPECIÁLNE BEZPEČNOSTNÉ PRAVIDLÁ

- **Pri príklepovom vŕtaní používajte chrániče sluchu.** Vystavovanie hluku môže spôsobiť stratu sluchu.
- **Používajte pomocné rukoväte dodané s nástrojom.** Pri strate kontroly môže dôjsť k poraneniu osôb.
- **Pri vykonávaní operácie, kedy môže rezacie príslušenstvo prísť do kontaktu so skrytým vedením, držte nástroj za izolované úchopné miesta.** Pri kontakte rezacieho príslušenstva so „živým" vodičom by mohli byť obnažené kovové diely pod prúdom a spôsobiť obsluhujúcemu úder elektrickým prúdom.

POPIS

1. Samočinné skľučovadlo
2. Krúžok na nastavenie krútiaceho momentu
3. Rýchly volič režimu
4. Dvojrýchlostné prevodové súkolesie
5. Volič otáčania (dopredu/dozadu/stredový zámok)
6. Uloženie vrtáka
7. Spínač
8. Jednotka akumulátora (nedodáva sa)
9. Západky
10. Stlačte západky a jednotka akumulátora sa uvoľní
11. Dozadu
12. Dopredu
13. Čeľuste skľučovadla
14. Uzamknúť (utiahnuť)
15. Odomknúť (uvoľniť)
16. Nízka rýchlosť
17. Vysoká rýchlosť
18. Režim skrutkovania
19. Režim vŕtania
20. Režim kladiva
21. Zvýšenie krútiaceho momentu
22. Zníženie krútiaceho momentu
23. Vrták
24. Držiak vrtáka
25. Skľučovadlo
26. Vrták

ŠPECIFIKÁCIE

Napätie	18 V ⎓
Skľučovadlo	2-13 mm
Spínač	Premenlivé otáčky
Rýchlosť bez záťaže (režim vŕtania):	
- Nízke otáčky	0-400 min^{-1}
- Vysoké otáčky	0-1550 min^{-1}
Rýchlosť kladiva (záberov za minútu):	
- Nízke otáčky	0-5200 min^{-1}
- Vysoké otáčky	0-20150 min^{-1}
Max. krútiaci moment	40 Nm
Hmotnosť (bez jednotky akumulátora)	1,38 Kg

Slovenčina

ŠPECIFIKÁCIE

MODEL	JEDNOTKA AKUMULÁTORA (nie je súčasťou balenia)	KOMPATIBILNÁ NABÍJAČKA (nie je súčasťou balenia)
LLCDI1802	**BPL-1820** **BPL-1815**	**BCL-1800** **BCS618** **BCL1418** **BCL14181H** **BCL14183H**
	BPP-1815 **BPP-1815M** **BPP-1817** **BPP-1817M**	**BCL-1800** **BCS618** **BC-1815S** **BC-1800** **BCL1418** **BCL14181H** **BCL14183H**

PREVÁDZKA

VAROVANIE
Zoznámte sa s výrobkami a používajte ich opatrne. Zapamätajte si, že sekunda nepozornosti môže spôsobiť vážne zranenie.

VAROVANIE
Pri práci s výrobkami vždy noste bezpečnostné okuliare s bočnými chráničmi. Ak tak neurobíte, môže to spôsobiť, že úlomky odletia do vašich očí, čo môže spôsobiť vážne zranenie.

VAROVANIE
Nepoužívajte žiadne príslušenstvo, ktoré nie je odporúčané výrobcom tohto produktu. Použitie príslušenstva, ktoré neodporúča výrobca môže spôsobiť vážne osobné zranenie.

APLIKÁCIE
Tento produkt môžete používať na tieto uvedené účely:
- Vŕtanie do všetkých drevených produktov (stavebné drevo, preglejka, obloženie, lepená doska a drevotrieskova doska)
- Vŕtanie do keramiky, plastu, sklolaminátu a laminátu
- Vŕtanie do kovu
- Zakrúcanie skrutiek
- Príklepové vŕtanie do betónu, tehly či iného muriva

Tento výrobok je kompatibilný s Ryobi One+ 18V Li-Ion akumulátormi, alebo Ryobi One+ 18V Ni-Cd akumulátormi.

OCHRANNÉ VLASTNOSTI BATÉRIE
Lítium-iónové batérie 18 V Ryobi sú navrhnuté s vlastnosťami, ktoré chránia lítium-iónové bunky a predlžujú životnosť batérií. Za určitých prevádzkových podmienok tieto zabudované vlastnosti môžu spôsobiť, že batéria a nástroj, ktorý poháňa sa môže správať inak, ako pri použití nikel-kadmiových batérií.
Počas niektorých aplikácií elektronika batérie môže vypnúť batériu a spôsobiť zastavenie nástroja. Ak chcete resetovať batériu a nástroj, uvoľnite spínač a pokračujte v normálnej prevádzke.
POZNÁMKA: Aby ste predišli ďalšiemu vypnutiu batérie, vyhýbajte sa presiľovaniu nástroja.
Keď uvoľnenie spínača neresetuje batériu a nástroj, súprava batérií je vybitá. Ak je súprava batérií vybitá, začne sa nabíjať, keď ju položíte na nabíjač lítium-iónových batérií.

VLOŽENIE JEDNOTKY AKUMULÁTORA
Pozrite obrázok 2.
- Zaistite spínač prepnutím voliča smeru otáčania do stredovej polohy.
- Vložte jednotku akumulátora do nástroja.
- Dbajte na to, aby pred zahájením práce západky po každej strane jednotky akumulátora zapadli na miesto a aby bola jednotka akumulátora zaistená v nástroji.

VÝSTRAHA
Keď montujete diely, vykonávate úpravy, čistíte alebo keď nástroj nepoužívate, vždy vyberte jednotku akumulátora z nástroja. Pri odstránení jednotky akumulátora zabránite náhodnému spusteniu, ktoré by mohlo spôsobiť závažné osobné poranenie.

VYBRATIE JEDNOTKY AKUMULÁTORA
Pozrite obrázok 2.
- Zaistite spínač prepnutím voliča smeru otáčania do stredovej polohy.
- Zatlačte západky po každej strane jednotky akumulátora.
- Vyberte jednotku akumulátora z nástroja.

VÝSTRAHA
Akumulátorové nástroje sú vždy v prevádzkovom stave. Preto, keď sa nepoužívajú alebo ich nesiete pri sebe, spínač musí byť vždy zaistený.

SPÍNAČ
Pozrite obrázok 3.
- Ak chcete vŕtačku **zapnúť**, stlačte spínač.
- Ak ju chcete **vypnúť**, uvoľnite spínač.

Slovenčina

PREVÁDZKA

PREMENLIVÉ OTÁČKY
Spínač premenlivých otáčok pri silnejšom stlačení aktivuje vyššie otáčky a krútiaci moment a pri slabšom stlačení nižšie otáčky a krútiaci moment.
POZNÁMKA: Počas používania môžete zo spínača počuť zvuk pískania alebo zvonenia. Neznepokojujte sa, ide o normálny jav funkcie spínača.

VOLIČ OTÁČOK
(DOPREDU/DOZADU/STREDOVÝ ZÁMOK)
Pozrite obrázok 3.
Otáčanie vrtáka je reverzibilné a ovláda sa voličom umiestneným nad spínačom. Pri držaní vŕtačky v štandardnej prevádzkovej polohe by mal byť volič otáčania nastavený naľavo od spínača pre vŕtanie dopredu. Keď je volič napravo od spínača, smer vŕtania sa otočí.
Pri nastavení spínača do **vypnutej polohy** (stredový zámok) sa znižuje riziko náhodného spustenia, keď sa nástroj nepoužíva.

UPOZORNENIE:
Aby nedošlo k poškodeniu prevodov, vždy pred zmenou smeru otáčania počkajte, kým sa skľučovadlo úplne nezastaví.

Ak chcete zastaviť vŕtačku, uvoľnite spínač a počkajte, kým, sa skľučovadlo úplne nezastaví.

POZNÁMKA: Vŕtačka sa nespustí, kým volič otáčania úplne nezatlačíte doľava alebo doprava.
Nenechávajte vŕtačku bežať na nízkych otáčkach dlhšiu dobu. Pri behu pri nízkych otáčkach pri neustálom používaní sa vŕtačka prehreje. V takom prípade ochladťe vŕtačku tak, že ju necháte pracovať záťaže a pri maximálnej rýchlosti.

INTERNÉ BLOKOVANIE VRETENA
Interné blokovanie vretena umožňuje používateľovi jednoruké ovládanie nastavení skľučovadla a zmeny vrtáka. Pri stlačení tela skľučovadla za zastaví otáčanie čeľusti skľučovadla. Ak chcete vykonávať zmeny či nastavenia skľučovadla, stlačte telo skľučovadla a otáčajte.

SKĽUČOVADLO NEVYŽADUJÚCE KĽÚČ
Pozrite obrázok 4.
Vŕtačka obsahuje skľučovadlo nevyžadujúce kľúč na utiahnutie, alebo uvoľnenie vrtákov v čeľusti skľučovadla. Šípky na skľučovadle ukazujú smer otáčania na **UZAMKNUTIE** (utiahnutie), alebo **ODOMKNUTIE** (uvoľnenie) vrtáku.

VAROVANIE
Neuťahujte vrták v čeľusti skľučovadla tak, že jednou rukou držíte skľučovadlo a používate vŕtačku na rotáciu. Skľučovadlo sa vám môže vyšmyknúť a vaša ruka sa môže dostať do styku s rotujúcim vrtákom. Toto môže zapríčiniť vážne zranenie.

DVOJRÝCHLOSTNÉ PREVODOVÉ SÚKOLESIE (VYSOKÁ-NÍZKA)
Pozrite obrázok 5.
Táto vŕtačka má dvojrýchlostné prevodové súkolesie slúžiace na vŕtanie alebo skrutkovanie pri nízkej **LO (1)** alebo vysokej **HI (2)** rýchlosti. V hornej časti vŕtačky sa nachádza posuvný prepínač na voľbu rýchlosti **LO (1)** alebo **HI (2)**. Pri použití vŕtačky v nízkom **LO (1)** rýchlostnom rozsahu sa rýchlosť zníži a jednotka bude mať viac sily a krútiaceho momentu.
Pri použití vŕtačky vo vysokom **HI (2)** rýchlostnom rozsahu sa rýchlosť zvýši a jednotka bude mať menej sily a krútiaceho momentu. Nízku rýchlosť **LO (1)** použite na aplikácie vyžadujúce väčšiu silu a krútiaci moment a vysokú rýchlosť **HI (2)** použite na aplikácie rýchleho vŕtania a skrutkovania.
POZNÁMKA: Ak máte problémy so zmenou prevodov, otáčajte skľučovadlo rukou, kým sa neprepne požadovaný prevod.

UPOZORNENIE:
Nikdy nemeňte prevody, kým je nástroj spustený.
Pri nedodržaní tejto zásady by mohlo dôjsť k vážnemu poškodeniu vŕtačky.

RÝCHLY SELEKTOR REŽIMU
Pozrite obrázok 6.
Rýchly selektor režimu umožňuje rýchle prepnutie z režimu vŕtania do režimu uťahovania.
Vo všeobecnosti, režim vŕtania sa používa pri vŕtaní a iných náročných aplikáciách. Režim uťahovania slúži na uťahovanie skrutiek, príklepový režim na vŕtanie s príklepom.

VÝBER SKRUTKOVANIA ALEBO VŔTANIA
See Figure 5-6.
Pomocou tabuľky uvedenej nižšie vyberte správnu rýchlosť a režim pre vrták, upínadlo alebo materiál, ktoré budete používať.
- Vyberte si **APLIKÁCIU**
- Zvoľte správnu **RÝCHLOSŤ: (1/NÍZKA alebo 2/VYSOKÁ)**
- Zvoľte správny **REŽIM: (SKRUTKOVAČ, VŔTAČKA ALEBO KLADIVO)**

Slovenčina

PREVÁDZKA

1. APLIKÁCIA	2. RÝCHLOSŤ	3. REŽIM
• Skrutky do dreva do priemeru 9.5 mm a dĺžkou 38,1 mm • Korunový vrták do 50,8 mm • Klinové vrtáky do 38,1 mm. • Vrtáky do 12,7 mm. • Vŕtanie do kovu • Skrutky do betónu	1/NÍZKE	REŽIM VŔTANIA (NASTAVENIE KRÚTIACEHO MOMENTU NEAKTÍVNE) 
	2/VYSOKÉ	
• Vrtáky do 6,4 mm. • Skrutky do dosiek alebo dreva do dĺžky 76,2 mm • Závitorezné skrutky	1/NÍZKE	REŽIM VŔTANIA 
• Skrutky do dosiek alebo dreva do dĺžky 76,2 mm • Malé skrutky alebo jemná práca vyžadujúca presnejšiu kontrolu	2/VYSOKÉ	
• Vrtáky do muriva do 12,7 mm.	1/NÍZKE	REŽIM KLADIVA (NASTAVENIE KRÚTIACEHO MOMENTU NEAKTÍVNE) 
	2/VYSOKÉ	

NASTAVENIE KRÚTIACEHO MOMENTU

Pozrite obrázok 7.

Pri používaní vŕtačky-skrutkovača pre rôzne skrutkovacie aplikácie býva potrebné zvyšovať alebo znižovať krútiaci moment, aby nedošlo k možnosti poškodenia hlavíc skrutiek, závitov, obrobkov a pod. Všeobecne by mala intenzita krútiaceho momentu zodpovedať priemeru skrutky. Ak je krútiaci moment príliš vysoký alebo skrutky príliš malé, môže dôjsť k poškodeniu alebo zlomeniu skrutiek.

Krútiaci moment sa nastavuje otáčaním krúžku na požadované nastavenie krútiaceho momentu.

Krútiaci moment je väčší, keď je krúžok na nastavenie krútiaceho momentu otočený na vyššom nastavení. Krútiaci moment je menší, keď je krúžok na nastavenie krútiaceho momentu otočený na nižšom nastavení.

Správne nastavenie závisí od typu materiálu a veľkosti použitej skrutky.

ULOŽENIE VRTÁKA

Pozrite obrázok 2.

Keď sa vrtáky dodané k vŕtačke nepoužívajú, možno ich uložiť do odkladacieho priestoru nachádzajúceho sa na základni vŕtačky.

NASADZOVANIE VRTÁKOV

Pozrite obrázok 8.

- Zaistite spínač prepnutím voliča smeru otáčania do stredovej polohy.
- Otvorte alebo zatvorte čeľuste skľučovadla do polohy, kedy je otvor nepatrne väčší ako veľkosť vrtáka, ktorý chcete použiť. Nadvihnite tiež trochu prednú časť vŕtačky, aby vrták nevypadol z čeľustí skľučovadla.
- Vložte vrták.
- Utiahnite čeľuste skľučovadla na vrtáku.

VÝSTRAHA:
Vrták vložte do čeľustí skľučovadla rovno. Vrták nevkladajte do čeľustí skľučovadla pod uhlom s následným utiahnutím. To by mohlo spôsobiť vyhodenie vrtáka z vŕtačky a následné možné závažné osobné poranenie alebo poškodenie skľučovadla.

Slovenčina

PREVÁDZKA

POZNÁMKA: Otáčajte telom skľučovadla v smere šípky označenej ako **LOCK** a čeľuste skľučovadla sa zatvoria. Na uťahovanie alebo uvoľňovanie čeľustí skľučovadla nepoužívajte francúzsky kľúč.

VYBERANIE VRTÁKOV

Pozrite obrázok 8.

- Zaistite spínač prepnutím voliča smeru otáčania do stredovej polohy.
- Otvorte čeľuste skľučovadla.

  POZNÁMKA: Otáčajte telom skľučovadla v smere šípky označenej ako **UNLOCK** a čeľuste skľučovadla sa otvoria. Na uťahovanie alebo uvoľňovanie čeľustí skľučovadla nepoužívajte francúzsky kľúč.
- Vyberte vrták.

VŔTANIE

- Skontrolujte správne nastavenie voliča smeru otáčania (dopredu alebo dozadu).
- Zaistite vŕtaný materiál do zveráka alebo ho zaistite svorkami, aby sa neotáčal spolu s vrtákom.
- Pevne chyťte vŕtačku a vrták priložte na miesto vrtu.
- Zatlačte spínač a spustí sa vŕtanie.
- Posúvajte vrták do obrobku, pričom aplikujte len mierny tlak, aby sa vŕtanie nezastavilo. Na vŕtačku netlačte príliš silno, ani ju netlačte nabok, ak chcete otvor rozšíriť. Nechajte pracovať samotný nástroj.

VÝSTRAHA:
Pri prerazení vrtu sa pripravte na zovretie.
V takejto situácii má vŕtačka tendenciu zachytiť a kopnúť opačným smerom, ako je smer otáčania, a to by mohlo spôsobiť stratu kontroly pri prerazení materiálu. Ak nebudete pripravení, táto strata kontroly môže zapríčiniť osobné poranenie.

- Pri vŕtaní pevných hladkých povrchov pomocou jamkovača označte požadované umiestnenie otvoru. Zabránite tak vykĺznutiu vrtáka mimo stredu pri načatí otvoru.
- Pri vŕtaní kovov naneste na vrták ľahký olej, aby nedochádzalo k jeho prehrievaniu. Tento olej predĺži životnosť vrtáka a zvýši účinnosť vŕtania.
- Ak sa vrták zasekne v obrobku alebo ak sa vrták zastaví, okamžite zastavte nástroj. Vyberte vrták z obrobku a zistite príčinu zaseknutia.

POZNÁMKA: Táto vŕtačka má elektrickú brzdu. Pri uvoľnení spínača sa skľučovadlo prestane otáčať. Keď brzda funguje správne, cez vetracie štrbiny na kryte budú viditeľné iskry. Ide o normálny jav a je to spôsobené brzdou.

ÚDRŽBA

VAROVANIE
Pri údržbe používajte len identické náhradne diely od spoločnosti Ryobi. Použitie odlišných môže mať za následok zranenie, alebo poškodenie výrobku.

Pri čistení plastových dielov sa vyhnite použitiu rozpúšťadiel. Mnoho plastov je náchylných na poškodenie pri použití rôznych typov komerčných rozpúšťadiel. Na čistenie od špiny, prachu, maziva a masti používajte čisté handry.

VAROVANIE
Nikdy nedovoľte kontaktu plastových dielov s brzdovou kvapalinou, benzínom, minerálnym olejom, agresívnym mazivami atď. Chemikálie môžu poškodiť, oslabiť, alebo zničiť plastové časti a tak spôsobiť vážne zranenie.

Nepresiľujte náradie. Takéto konanie môže poškodiť náradie a aj opracovaný materiál.

Slovenčina

ÚDRŽBA

VAROVANIE

Nepokúšajte sa modifikovať produkt, alebo vytvoriť príslušenstvo, ktoré nie je odporučené pre použitie s týmto produktom. Ignorovanie tohto upozornenia môže viesť k nebezpečným podmienkam a následným vážnym zraneniam.

OCHRANA ŽIVOTNÉHO PROSTREDIA

Surové materiály recyklujte, namiesto toho, aby ste ich zlikvidovali ako odpad. Stroj, príslušenstvo a obaly by sa mali triedene recyklovať spôsobom šetrným k životnému prostrediu.

ZNAČKY

	Výstražná značka
V	Volty
min^{-1}	Otáčky, alebo kmity za sekundu
⎓	Jednosmerný prúd
CE	CE konformita
	Pred zapnutím zariadenia si prosím prečítajte inštrukcie
	Recyklujte
	Opotrebované elektrické zariadenia by ste nemali odhadzovať do domového odpadu. Prosíme o recykláciu ak je možné. Kontaktujte miestne úrady, alebo predajcu pre viac informácií ohľadom ekologického spracovania.

Ελληνικά

ΕΙΔΙΚΟΙ ΚΑΝΟΝΕΣ ΑΣΦΑΛΕΙΑΣ

- **Φοράτε προστατευτικά αυτιών όταν χρησιμοποιείτε κρουστικά τρυπάνια.** Η έκθεση στον θόρυβο μπορεί να προκαλέσει απώλεια ακοής.
- **Χρησιμοποιείτε τις βοηθητικές λαβές που παρέχονται με το εργαλείο.** Η απώλεια ελέγχου μπορεί να προκαλέσει τραυματισμό.
- **Κρατάτε το εργαλείο από τις μονωμένες επιφάνειες λαβής όταν εκτελείτε εργασίες όπου το εξάρτημα κοπής μπορεί να έρθει σε επαφή με κρυφές καλωδιώσεις.** Η επαφή του εξαρτήματος κοπής με «ζωντανό» καλώδιο (ηλεκτροφόρο) μπορεί να μεταφέρει τον ηλεκτρισμό στα εκτεθειμένα μεταλλικά εξαρτήματα του εργαλείου, προκαλώντας ηλεκτροπληξία στον χειριστή.

ΠΕΡΙΓΡΑΦΗ

1. Τσοκ χωρίς κλειδί
2. Δακτύλιος προσαρμογής ροπής
3. Γρήγορος επιλογέας λειτουργιών
4. Διακόπτης δύο ταχυτήτων
5 . Περιστροφικός επιλογέας (μπροστά/όπισθεν/κεντρικό κλείδωμα)
6. Φύλαξη εξαρτημάτων
7. Διακόπτης
8. Μπαταρία (δεν περιλαμβάνεται)
9. Άγκιστρα
10. Πιέστε τα άγκιστρα για να αφαιρέσετε την μπαταρία
11. Όπισθεν
12. Μπροστά
13. Σαγόνια τσοκ
14. Κλείδωμα (σφίξτε)
15. Ξεκλείδωμα (αφήστε)
16. Χαμηλή ταχύτητα
17. Υψηλή ταχύτητα
18. Λειτουργία κατσαβιδιού
19. Λειτουργία τρυπανιού
20. Λειτουργία σφυριού
21. Για αύξηση της ροπής
22. Για μείωση της ροπής
23. Εξάρτημα
24. Βάση εξαρτημάτων
25. Μανίκι τσοκ
26. Κεφαλή τρυπανιού

ΠΡΟΔΙΑΓΡΑΦΕΣ

Τάση	18 V⎓
Τσοκ	2-13 mm
Διακόπτης	Μεταβλητή ταχύτητα
Ταχύτητα χωρίς φορτίο (Λειτουργία τρυπανιού):	
-Χαμηλή ταχύτητα	0-400 min^{-1}
-Υψηλή ταχύτητα	0-1550 min^{-1}
Ταχύτητα σφυριού (Χτυπήματα ανά λεπτό):	
-Χαμηλή ταχύτητα	0-5200 min^{-1}
-Υψηλή ταχύτητα	0-20150 min^{-1}
Μέγιστη ροπή	40 Nm
Βάρος (χωρίς την μπαταρία)	1.38 Kg

Ελληνικά

ΠΡΟΔΙΑΓΡΑΦΕΣ

ΜΟΝΤΕΛΟ	ΔΙΑΤΑΞΗ ΜΠΑΤΑΡΙΑΣ (δεν περιλαμβάνεται)	ΣΥΜΒΑΤΟΣ ΦΟΡΤΙΣΤΗΣ (δεν περιλαμβάνεται)
LLCDI1802	**BPL-1820** **BPL-1815**	**BCL-1800** **BCS618** **BCL1418** **BCL14181H** **BCL14183H**
	BPP-1815 **BPP-1815M** **BPP-1817** **BPP-1817M**	**BCL-1800** **BCS618** **BC-1815S** **BC-1800** **BCL1418** **BCL14181H** **BCL14183H**

ΛΕΙΤΟΥΡΓΙΑ

ΠΡΟΕΙΔΟΠΟΙΗΣΗ
Μην χαλαρώσετε την προσοχή σας αφού εξοικειωθείτε με το εργαλείο σας. Μην ξεχνάτε ποτέ πως ένα δευτερόλεπτο απροσεξίας αρκεί για να τραυματιστείτε σοβαρά.

ΠΡΟΕΙΔΟΠΟΙΗΣΗ
Φοράτε πάντα γυαλιά ασφαλείας ή προστατευτικά γυαλιά με πλαϊνά ελάσματα όταν χρησιμοποιείτε εργαλεία. Η μη τήρηση της σύστασης αυτής μπορεί να προκαλέσει την προβολή ξένων σωμάτων στα μάτια σας επιφέροντας σοβαρές οφθαλμικές βλάβες.

ΠΡΟΕΙΔΟΠΟΙΗΣΗ
Μην χρησιμοποιείτε άλλα ανταλλακτικά ή εξαρτήματα εκτός από αυτά που συνιστά ο κατασκευαστής για το εργαλείο αυτό. Η χρήση μη συνιστώμενων ανταλλακτικών ή εξαρτημάτων μπορεί να επιφέρει κίνδυνο σοβαρού τραυματισμού.

ΕΦΑΡΜΟΓΕΣ
Μπορείτε να χρησιμοποιήσετε το προϊόν για τους παρακάτω σκοπούς:

- Τρύπα σε κάθε τύπο προϊόντων ξύλου (ξυλεία, κοντραπλακέ, ξυλεπένδυση, ταμπλό σύνθεσης και μοριοσανίδες)
- Τρύπημα σε κεραμικά, πλαστικά, φάιμπεργκλας και ελάσματα
- Τρύπημα σε μέταλλα
- Βίδωμα βιδών
- Τρύπημα με σφυρί σε τσιμέντο, τούβλα ή άλλη τοιχοποιία

Το προϊόν δέχεται διατάξεις μπαταρίας Ryobi One+ 18 V λιθίου – ιόντων και Ryobi One+ 18 V νίκελ-καδμίου.

ΣΥΣΤΗΜΑ ΠΡΟΣΤΑΣΙΑΣ ΤΗΣ ΜΠΑΤΑΡΙΑΣ (ΛΙΘΙΟΥ-ΙΟΝΤΩΝ)
Οι μπαταρίες λιθίου-ιόντων 18 V της Ryobi είναι εξοπλισμένες με ενσωματωμένο σύστημα προστασίας που αυξάνει τη διάρκεια ζωής τους. Ωστόσο, αυτό το σύστημα προστασίας μπορεί να κάνει την μπαταρία και το εργαλείο να σταματήσουν, γεγονός που δεν συμβαίνει με τις μπαταρίες νίκελ-καδμίου.
Υπό ορισμένες συνθήκες χρήσης, η ηλεκτρονική διάταξη της μπαταρίας προκαλεί τη διακοπή της μπαταρίας επιφέροντας και αυτήν του εργαλείου. Για επανενεργοποίηση της μπαταρίας και του εργαλείου, απελευθερώστε τη σκανδάλη και ξαναρχίστε κανονικά την εργασία σας.

ΠΑΡΑΤΗΡΗΣΗ: για να αποφύγετε τη διακοπή της μπαταρίας, αποφύγετε την ακατάλληλη χρήση του εργαλείου σας.
Εάν αφού ελευθερώσετε τη σκανδάλη, η μπαταρία και το εργαλείο δεν επανενεργοποιηθούν, αυτό σημαίνει ότι οι μπαταρία είναι εντελώς αποφορτισμένη. Για να φορτίσετε την μπαταρία, τοποθετήστε τη στο φορτιστή μπαταριών λιθίου-ιόντων.

ΤΟΠΟΘΕΤΗΣΗ ΜΠΑΤΑΡΙΑΣ
Βλ. Σχήμα 2.

- Κλειδώστε τον διακόπτη τοποθετώντας τον περιστροφικό επιλογέα στην κεντρική θέση.
- Τοποθετήστε την μπαταρία στο εργαλείο.
- Βεβαιωθείτε ότι τα άγκιστρα στα πλαϊνά της μπαταρίας κουμπώνουν στη θέση τους και ότι η μπαταρία είναι καλά τοποθετημένη στο εργαλείο πριν αρχίσετε να το χρησιμοποιείτε.

ΠΡΟΕΙΔΟΠΟΙΗΣΗ
Αφαιρείτε πάντα την μπαταρία από το εργαλείο όταν συναρμολογείτε εξαρτήματα, κάνετε προσαρμογές, το καθαρίζετε ή δεν το χρησιμοποιείτε. Αφαιρώντας την μπαταρία αποφεύγετε την τυχαία έναρξη που μπορεί να προκαλέσει σοβαρό τραυματισμό.

ΑΦΑΙΡΕΣΗ ΜΠΑΤΑΡΙΑΣ
Βλ. Σχήμα 2.

- Κλειδώστε τον διακόπτη τοποθετώντας τον περιστροφικό επιλογέα στην κεντρική θέση.
- Πιέστε τα άγκιστρα στα πλαϊνά της μπαταρίας.
- Αφαιρέστε την μπαταρία από το εργαλείο.

ΠΡΟΕΙΔΟΠΟΙΗΣΗ
Τα εργαλεία που λειτουργούν με μπαταρία είναι πάντα σε κατάσταση λειτουργίας. Γι' αυτόν τον λόγο, κλειδώνετε πάντα τον διακόπτη όταν δεν τα χρησιμοποιείτε ή τα μεταφέρετε.

Ελληνικά

ΛΕΙΤΟΥΡΓΙΑ

ΔΙΑΚΟΠΤΗΣ
Βλ. Σχήμα 3.
- Για να **ΕΝΕΡΓΟΠΟΙΗΣΕΤΕ** το τρυπάνι, πατήστε τον διακόπτη.
- Για να το **ΑΠΕΝΕΡΓΟΠΟΙΗΣΕΤΕ**, αφήστε τον διακόπτη.

ΜΕΤΑΒΛΗΤΗ ΤΑΧΥΤΗΤΑ
Ο διακόπτης μεταβλητής ταχύτητας παρέχει υψηλότερη ταχύτητα και ροπή με αυξημένη πίεση του διακόπτη και χαμηλότερη ταχύτητα με μειωμένη πίεση.
ΣΗΜΕΙΩΣΗ: Μπορεί να ακούσετε έναν ήχο σφυρίγματος ή κουδουνίσματος από τον διακόπτη κατά τη διάρκεια της χρήσης. Μην ανησυχείτε, αφού πρόκειται για φυσιολογικό μέρος της λειτουργίας του.

ΠΕΡΙΣΤΡΟΦΙΚΟΣ ΕΠΙΛΟΓΕΑΣ (ΜΠΡΟΣΤΑ/ΟΠΙΣΘΕΝ/ΚΕΝΤΡΙΚΟ ΚΛΕΙΔΩΜΑ)
Βλ. Σχήμα 3.
Το εξάρτημα περιστροφής είναι αναστρέψιμο και ελέγχεται με επιλογέα που βρίσκεται πάνω από τον διακόπτη. Με το τρυπάνι κρατημένο σε θέση λειτουργίας, ο περιστροφικός επιλογέας πρέπει να βρίσκεται αριστερά από τον διακόπτη για να τρυπήσετε με κίνηση προς τα εμπρός. Η κατεύθυνση τρυπήματος αντιστρέφεται όταν ο επιλογέας βρίσκεται δεξιά από τον διακόπτη.
Βάζοντας τον διακόπτη στη θέση **OFF** (κεντρικό κλείδωμα) μειώνετε τις πιθανότητες τυχαίας εκκίνησης του εργαλείου όταν δεν το χρησιμοποιείτε.

ΠΡΟΣΟΧΗ:
Για να μην προκληθούν ζημιές στα γρανάζια, αφήνετε πάντα το τσοκ να σταματάει τελείως πριν αλλάξετε την κατεύθυνση περιστροφής.

Για να σταματήσετε το τρύπημα, αφήστε τον διακόπτη και περιμένετε μέχρι το τσοκ να σταματήσει τελείως.

ΣΗΜΕΙΩΣΗ: Το τρυπάνι δεν λειτουργεί αν ο περιστροφικός επιλογέας δεν είναι τέρμα αριστερά ή δεξιά.
Μην χρησιμοποιείτε το τρυπάνι σε χαμηλές ταχύτητες για μεγάλα χρονικά διαστήματα. Η λειτουργία σε χαμηλές ταχύτητες με συνεχή χρήση, μπορεί να προκαλέσει υπερθέρμανση στο τρυπάνι. Αν συμβεί αυτό, κρυώστε το τρυπάνι λειτουργώντας το χωρίς φορτίο σε πλήρη ταχύτητα.

ΕΣΩΤΕΡΙΚΟ ΚΛΕΙΔΩΜΑ ΑΤΡΑΚΤΟΥ
Το εσωτερικό κλείδωμα ατράκτου επιτρέπει τον αυτόνομο έλεγχο από τον χρήστη των προσαρμογών του τσοκ και των αλλαγών εξαρτημάτων. Πιέζοντας το σώμα του τσοκ, τα σαγόνια του σταματάνε να γυρίζουν. Για να αλλάξετε εξαρτήματα και να κάνετε προσαρμογές στο τσοκ, πιέστε το σώμα του και στρίψτε το.

ΤΑΧΥΤΣΟΚ
Βλ. Σχήμα 4.
Το ταχυτσόκ επιτρέπει την στερέωση των τρυπανιών / κατσαβιδόλαμων στις σιαγώνες του τσοκ ή την αφαίρεσή τους. Τα τόξα που απεικονίζονται στο τσοκ επισημαίνουν τη διεύθυνση προς την οποία πρέπει να γυρίσετε το τσοκ για να ΣΤΕΡΕΩΘΕΙ (σφίξει) ή να ΑΦΑΙΡΕΘΕΙ (ξεσφίξει) το τρυπάνι.

ΠΡΟΕΙΔΟΠΟΙΗΣΗ
Μην προσπαθήσετε να στερεώσετε ένα τρυπάνι / μια κατσαβιδόλαμα κρατώντας το τσοκ με το ένα χέρι και ξεκινώντας το δραπανοκατσάβιδο για να σφίξετε τη σιαγόνα του τσοκ. Το τσοκ θα μπορούσε να γλιστρήσει μέσα στο χέρι σας ή το χέρι σας θα μπορούσε να μετακινηθεί και να έρθει σε επαφή με το περιστρεφόμενο τρυπάνι / κατσαβιδόλαμα, γεγονός που μπορεί να προκαλέσει ατύχημα και σοβαρό σωματικό τραυματισμό.

ΓΡΑΝΑΖΙ ΔΥΟ ΤΑΧΥΤΗΤΩΝ (HI-LO)
Βλ. Σχήμα 5.
Το τρυπάνι διαθέτει γρανάζι δύο ταχυτήτων που είναι σχεδιασμένο για τρύπημα ή βίδωμα σε ταχύτητα **LO (1) (χαμηλή)** ή **HI (2) (υψηλή)**. Ένας διακόπτης ολίσθησης βρίσκεται στην κορυφή του τρυπανιού και σας επιτρέπει να επιλέξετε ταχύτητα **LO (1)** ή **HI (2)**. Όταν χρησιμοποιείτε το τρυπάνι σε ταχύτητα **LO (1)**, η ταχύτητα μειώνεται και η μονάδα έχει περισσότερη ισχύ και ροπή.
Όταν χρησιμοποιείτε το τρυπάνι σε ταχύτητα **HI (2)**, η ταχύτητα αυξάνεται και η μονάδα έχει λιγότερη ισχύ και ροπή. Χρησιμοποιείτε την ταχύτητα **LO (1)** για εφαρμογές που χρειάζονται υψηλή ισχύ και ροπή και την ταχύτητα **HI (2)** για εφαρμογές που χρειάζονται γρήγορο τρύπημα ή βίδωμα.
ΣΗΜΕΙΩΣΗ: Αν δυσκολεύεστε να αλλάξετε ταχύτητα, γυρίστε το τσοκ με το χέρι μέχρι να κλειδώσουν οι ταχύτητες.

ΠΡΟΣΟΧΗ:
Μην αλλάζετε ποτέ ταχύτητα όσο λειτουργεί το εργαλείο. Διαφορετικά μπορεί να προκληθεί σοβαρή βλάβη στο τρυπάνι.

ΤΑΧΥΕΠΙΛΟΓΕΑΣ ΛΕΙΤΟΥΡΓΙΑΣ
Βλ. Σχήμα 6.
Ο ταχυεπιλογέας λειτουργίας σας επιτρέπει να περάσετε γρήγορα από τη λειτουργία διάτρησης στη λειτουργία βιδώματος ή στην κρουστική λειτουργία ή αντίστροφα.

Γενικώς, η λειτουργία διάτρησης πρέπει να χρησιμοποιείται για τη διάτρηση και την πραγματοποίηση των δύσκολων εργασιών. Η λειτουργία βιδώματος χρησιμεύει στο βίδωμα και η κρουστική λειτουργία στην πραγματοποίηση διάτρησης με κρούση.

ΕΠΙΛΟΓΗ ΡΥΘΜΙΣΗΣ ΒΙΔΩΜΑΤΟΣ Ή ΤΡΥΠΑΝΙΟΥ
Βλ. Σχήμα 5-6.
Χρησιμοποιώντας το παρακάτω διάγραμμα, επιλέξτε τη σωστή ταχύτητα και λειτουργία για τον τύπο εξαρτήματος, τον σύνδεσμο και το υλικό που θα χρησιμοποιήσετε.
- Επιλέξτε την **ΕΦΑΡΜΟΓΗ** σας
- Επιλέξτε τη σωστή **ΤΑΧΥΤΗΤΑ: (1/ΧΑΜΗΛΗ ή 2/ΥΨΗΛΗ)**
- Επιλέξτε τη σωστή **ΛΕΙΤΟΥΡΓΙΑ: (ΒΙΔΩΜΑ, ΤΡΥΠΑΝΙ Ή ΣΦΥΡΙ)**

Ελληνικά

ΛΕΙΤΟΥΡΓΙΑ

1. ΕΦΑΡΜΟΓΗ	2. ΤΑΧΥΤΗΤΑ	3. ΛΕΙΤΟΥΡΓΙΑ
• Ξυλόβιδες έως 9.5 mm διάμετρο και 38.1 mm μήκος • Οπή έως 50,8 mm. • Κεφαλές φτυαριού έως 38.1 mm • Κεφαλές τρυπανιού έως 12.7 mm • Τρύπημα σε μέταλλο • Βίδες τσιμέντου	1/ΧΑΜΗΛΗ	ΛΕΙΤΟΥΡΓΙΑ ΤΡΥΠΗΜΑΤΟΣ (ΜΗ ΕΝΕΡΓΗ ΠΡΟΣΑΡΜΟΓΗ ΡΟΠΗΣ)
	2/ΥΨΗΛΗ	
• Κεφαλές τρυπανιού έως 6.4 mm • Βίδες εδάφους ή ξύλου έως 76.2 mm μήκος • Βιδωτές βίδες	1/ΧΑΜΗΛΗ	ΛΕΙΤΟΥΡΓΙΑ ΒΙΔΩΜΑΤΟΣ
• Βίδες εδάφους ή ξύλου έως 76.2 mm μήκος • Μικρές βίδες ή λεπτές εργασίες που απαιτούν περισσότερο έλεγχο	2/ΥΨΗΛΗ	
• Κεφαλές τοιχοποιίας έως 12.7 mm.	1/ΧΑΜΗΛΗ	ΛΕΙΤΟΥΡΓΙΑ ΣΦΥΡΙΟΥ (ΜΗ ΕΝΕΡΓΗ ΠΡΟΣΑΡΜΟΓΗ ΡΟΠΗΣ)
	2/ΥΨΗΛΗ	

ΠΡΟΣΑΡΜΟΓΗ ΡΟΠΗΣ

Βλ. Σχήμα 7.

Όταν χρησιμοποιείτε το δρεπανοκατσάβιδο για διάφορες εργασίες βιδώματος, θα χρειαστεί να αυξάνετε ή να μειώνετε την ροπή για να μην καταστραφούν οι κεφαλές βιδών, τα σπειρώματα, το τεμάχιο στο οποίο εργάζεστε κλπ. Γενικά, η ένταση της ροπής πρέπει να αντιστοιχεί στη διάμετρο της βίδας. Αν η ροπή είναι υπερβολικά υψηλή ή οι βίδες πολύ μικρές, μπορεί να προκληθούν φθορές ή βλάβες στις βίδες.

Η ροπή προσαρμόζεται περιστρέφοντας τον δακτύλιο προσαρμογής ροπής.

Η ροπή είναι μεγαλύτερη όταν ο δακτύλιος προσαρμογής ρυθμίζεται σε υψηλότερη ρύθμιση. Η ροπή είναι μικρότερη όταν ο δακτύλιος προσαρμογής ρυθμίζεται σε χαμηλότερη ρύθμιση.

Η σωστή ρύθμιση εξαρτάται από τον τύπο υλικού και το μέγεθος της βίδας που χρησιμοποιείτε.

ΔΙΑΜΕΡΙΣΜΑ ΤΑΚΤΟΠΟΙΗΣΗΣ ΤΩΝ ΚΑΤΣΑΒΙΔΟΛΑΜΩΝ

Βλ. Σχήμα 2.

Όταν δεν χρησιμοποιούνται, οι κατσαβιδόλαμες που παρέχονται με το δραπανοκατσάβιδό σας μπορούν να τακτοποιηθούν στο διαμέρισμα που προβλέπεται γι αυτό και βρίσκεται μέσα στη βάση του δραπανοκατσάβιδου.

ΤΟΠΟΘΕΤΗΣΗ ΚΕΦΑΛΩΝ

Βλ. Σχήμα 8.

- Κλειδώστε τον διακόπτη τοποθετώντας τον περιστροφικό επιλογέα στην κεντρική θέση.
- Ανοίξτε ή κλείστε τα σαγόνια του τσοκ σε ένα σημείο που το άνοιγμα είναι ελαφρώς μεγαλύτερο από το μέγεθος της κεφαλής που θα χρησιμοποιήσετε. Επίσης, ανασηκώστε το μπροστινό μέρος του τρυπανιού ελαφρά για να μη πέσει η κεφαλή από τα σαγόνια του τσοκ.
- Τοποθετήστε την κεφαλή τρυπανιού.
- Σφίξτε τα σαγόνια του τσοκ στην κεφαλή του τρυπανιού.

ΠΡΟΕΙΔΟΠΟΙΗΣΗ

Βεβαιωθείτε ότι έχετε τοποθετήσει την κεφαλή τρυπανιού ίσια στα σαγόνια του τσοκ. Μην τοποθετείτε την κεφαλή στα σαγόνια με γωνία και σφίγγετε μετά. Αυτό μπορεί να προκαλέσει την πτώση της κεφαλής από το τρυπάνι, οδηγώντας σε πιθανό σοβαρό τραυματισμό ή βλάβη στο τσοκ.

Ελληνικά

ΛΕΙΤΟΥΡΓΙΑ

ΣΗΜΕΙΩΣΗ: Περιστρέψτε το σώμα του τσοκ στην κατεύθυνση του βέλους με ένδειξη **LOCK (ΚΛΕΙΔΩΜΑ)** για να σφίξετε τα σαγόνια του. Μην χρησιμοποιείτε κλειδί για να σφίξετε ή ξεσφίξετε τα σαγόνια του τσοκ.

ΑΦΑΙΡΕΣΗ ΚΕΦΑΛΩΝ

Βλ. Σχήμα 8.

- Κλειδώστε τον διακόπτη τοποθετώντας τον περιστροφικό επιλογέα στην κεντρική θέση.
- Ανοίξτε τα σαγόνια του τσοκ.

ΣΗΜΕΙΩΣΗ: Περιστρέψτε το σώμα του τσοκ στην κατεύθυνση του βέλους με ένδειξη **UNLOCK (ΞΕΚΛΕΙΔΩΜΑ)** για να ξεσφίξετε τα σαγόνια του. Μην χρησιμοποιείτε κλειδί για να σφίξετε ή ξεσφίξετε τα σαγόνια του τσοκ.

- Αφαιρέστε την κεφαλή τρυπανιού.

ΤΡΥΠΗΜΑ

- Ελέγξτε την κατεύθυνση του περιστροφικού επιλογέα για να βεβαιωθείτε ότι είναι στη σωστή ρύθμιση (μπροστά ή όπισθεν).
- Ασφαλίστε το υλικό που θα τρυπήσετε σε μέγγενη ή με σφιγκτήρες για να μη γυρίζει καθώς θα περιστρέφεται η κεφαλή τρυπανιού.
- Κρατήστε το τρυπάνι γερά και τοποθετήστε την κεφαλή στο σημείο που θέλετε να τρυπήσετε.
- Πιέστε τον διακόπτη για να ξεκινήσετε το τρύπημα.
- Μετακινήστε την κεφαλή τρυπανιού στο κομμάτι, εφαρμόζοντας αρκετή πίεση μόνο για να συνεχίσει να κόβει. Μην πιέζετε το τρυπάνι και μην ασκείτε πλαϊνή πίεση για να μεγαλώσετε τις τρύπες. Αφήστε το εργαλείο να κάνει τη δουλειά.

ΠΡΟΕΙΔΟΠΟΙΗΣΗ

Προσέχετε γιατί το τρυπάνι μπορεί να μαγκώσει στην αρχή. Όταν συμβαίνει αυτό, το τρυπάνι έχει την τάση να πιάνεται και να κλωτσάει προς την αντίθετη κατεύθυνση από αυτήν της περιστροφής, γεγονός που μπορεί να οδηγήσει σε απώλεια ελέγχου όταν τρυπάτε υλικό. Αν δεν είστε προετοιμασμένοι, αυτή η απώλεια ελέγχου μπορεί να οδηγήσει σε πιθανό σοβαρό τραυματισμό.

- Όταν τρυπάτε σκληρές, λείες επιφάνειες, χρησιμοποιείστε ένα κεντρικό τρύπημα για να μαρκάρετε τη θέση της τρύπας. Έτσι δεν γλιστράει η κεφαλή έξω από το κέντρο όταν ξεκινάει η τρύπα.
- Όταν τρυπάτε μέταλλα, χρησιμοποιήστε ένα ελαφρύ λάδι στην κεφαλή για να μην υπερθερμανθεί. Το λάδι παρατείνει τη διάρκεια ζωής της κεφαλής και αυξάνει τη δράση τρυπήματος.
- Αν η κεφαλή κολλήσει στο κομμάτι ή μαγκώσει, σταματήστε αμέσως το εργαλείο. Αφαιρέστε την κεφαλή από το κομμάτι και δείτε γιατί μάγκωσε.

ΣΗΜΕΙΩΣΗ: Το τρυπάνι έχει ηλεκτρικό φρένο. Όταν αφήνετε τον διακόπτη, το τσοκ σταματάει να γυρίζει. Όταν το φρένο λειτουργεί σωστά, εμφανίζονται σπινθήρες μέσα από τις οπές εξαερισμού στο περίβλημα. Αυτό είναι φυσιολογικό και υποδηλώνει τη λειτουργία του φρένου.

ΣΥΝΤΗΡΗΣΗ

ΠΡΟΕΙΔΟΠΟΙΗΣΗ

Σε περίπτωση αντικατάστασης πρέπει να χρησιμοποιούνται αποκλειστικά γνήσια ανταλλακτικά Ryobi. Η χρήση οποιουδήποτε άλλου ανταλλακτικού μπορεί να παρουσιάσει κίνδυνο ή να προκαλέσει ζημιά στο προϊόν.

Μην χρησιμοποιείτε διαλύτες για να καθαρίσετε τα πλαστικά τμήματα. Τα περισσότερα πλαστικά κινδυνεύουν να πάθουν ζημιά με τη χρήση ορισμένων διαλυτών που διατίθενται στο εμπόριο. Χρησιμοποιήστε ένα καθαρό πανάκι για να απομακρύνετε τις ακαθαρσίες, τη σκόνη, το λάδι, το γράσο, κλπ.

Ελληνικά

ΣΥΝΤΗΡΗΣΗ

ΠΡΟΕΙΔΟΠΟΙΗΣΗ
Μην αφήνετε ποτέ υγρά φρένων, βενζίνη, προϊόντα με βάση το πετρέλαιο, διεισδυτικά έλαια, κλπ να έρθουν σε επαφή με τα πλαστικά τμήματα. Αυτά τα χημικά προϊόντα περιέχουν ουσίες οι οποίες μπορούν να προξενήσουν ζημιά, να μειώσουν ή να καταστρέψουν το πλαστικό.

Μην έχετε υπερβολικές απαιτήσεις από τα εργαλεία σας. Η εντατική χρήση μπορεί να προκαλέσει ζημιά στο εργαλείο καθώς και στο προς επεξεργασία αντικείμενο.

ΠΡΟΕΙΔΟΠΟΙΗΣΗ
Μην προσπαθήσετε να τροποποιήσετε το εργαλείο σας ή να προσθέσετε εξαρτήματα η χρήση των οποίων δε συνιστάται. Τέτοιου είδους μετατροπές ή τροποποιήσεις αποτελούν ακατάλληλη χρήση και μπορούν να επιφέρουν επικίνδυνες καταστάσεις με συνέπεια το σοβαρό σωματικό τραυματισμό.

ΠΡΟΣΤΑΣΙΑ ΤΟΥ ΠΕΡΙΒΑΛΛΟΝΤΟΣ



Ανακυκλώνετε τις πρώτες ύλες αντί να τις πετάτε στον κάδο οικιακών απορριμμάτων. Για την προστασία του περιβάλλοντος, πρέπει να γίνεται διαλογή του εργαλείου, των εξαρτημάτων και των συσκευασιών του.

ΣΥΜΒΟΛΟ

	Προειδοποίηση ασφάλειας
V	Βολτ
min^{-1}	Περιστροφές ή παλινδρομήσεις ανά λεπτό
⎓	Συνεχές ρεύμα
CE	Συμμόρφωση CE
	Παρακαλούμε διαβάστε τις οδηγίες προσεκτικά πριν ξεκινήσετε το μηχάνημα.
	Ανακυκλώστε τα απορρίμματα
	Τα ηλεκτρικά προϊόντα προς απόρριψη δεν θα πρέπει να απορρίπτονται μαζί με τα οικιακά απόβλητα. Παρακαλούμε ανακυκλώστε όπου υπάρχουν οι αντίστοιχες εγκαταστάσεις. Μιλήστε με τις τοπικές αρχές ή τον πωλητή για να σας ενημερώσουν σχετικά με τα προγράμματα ανακύκλωσης.

Türkçe

ÖZEL GÜVENLİK KURALLARI

- Darbeli matkap ile çalışırken kulak koruyucu kullanın. Gürültüye maruz kalmak işitme kaybına neden olabilir.
- Aletle birlikte verilen yardımcı tutamakları kullanın. Kontrol kaybı kişisel yaralanmalara neden olabilir.
- Kesici aksesuarlar gizli kablo tesisatını kesebileceği için, matkapla çalışırken izolasyonlu tutma yüzeylerinden tutun. Kesici aksesuarın elektrik geçen kabloyla temas etmesi, elektrikli aletin metal parçalarının elektrikle yüklenmesine ve kullanıcının elektriğe çarpılmasına neden olabilir.

AÇIKLAMA

1. Anahtarsız mandren
2. Tork ayar halkası
3. Hızlı mod seçici
4. İki hızlı dişli düzeni
5. Yön seçici (sol/sağ/orta kilit)
6. Uç saklama yeri
7. Tetik anahtar
8. Batarya kutusu (dahil değildir)
9. Mandal
10. Batarya kutusunu ayırmak için mandallara basın
11. Sağ
12. Sol
13. Mandren ağzı
14. Kilitleme (sıkın)
15. Kilit açma (gevşetin)
16. Düşük hız
17. Yüksek hız
18. Vidalama modu
19. Delme modu
20. Darbeli delme modu
21. Tork artırmak için
22. Tork azaltmak için
23. Uç
24. Uç tutucu
25. Mandren kovanı
26. Matkap ucu

ÖZELLİKLER

Voltaj	18 V ⎓
Mandren	2-13 mm
Düğme	Değişken hızlı
Yüksüz hız (matkap modu):	
-Düşük hız	0-400 dak.$^{-1}$
-Yüksek hız	0-1550 dak.$^{-1}$
Darbe hızı (Dakika başına darbe):	
-Düşük hız	0-5200 dak.$^{-1}$
-Yüksek hız	0-20150 dak.$^{-1}$
Maks. tork	40 Nm
Ağırlık (batarya kutusu hariç)	1,38 Kg

MODEL	BATARYA KUTUSU (dahil değildir)	UYUMLU ŞARJ CİHAZI (dahil değildir)
LLCDI1802	**BPL-1820** **BPL-1815**	**BCL-1800** **BCS618** **BCL1418** **BCL14181H** **BCL14183H**
	BPP-1815 **BPP-1815M** **BPP-1817** **BPP-1817M**	**BCL-1800** **BCS618** **BC-1815S** **BC-1800** **BCL1418** **BCL14181H** **BCL14183H**

Türkçe

ÇALIŞTIRMA

UYARI
Aletinize alışmış olsanız dahi dikkatinizi elden bırakmayın. Ciddi şekilde yaralanmanız için bir saniyelik dikkatsizliğin bile yeterli olduğunu asla unutmayın.

UYARI
Aletler kullanırken daima güvenlik gözlükleri veya yan ekranlı koruma gözlükleri kullanın. Bu talimata uyulmaması gözlerinizin içine yabancı cisimlerin kaçmasına ve ciddi göz lezyonlarına yol açabilir.

UYARI
Üreticinin bu alet için tavsiye ettikleri dışında parça veya aksesuarlar kullanmayın. Tavsiye edilmeyen parça veya aksesuarların kullanılması ciddi yaralanma risklerine yol açabilir.

UYGULAMALAR
Bu ürünü aşağıda listelenen amaçlar için kullanabilirsiniz:
- Her çeşit ahşap ürünleri delme (kereste, kontrplak, tahta kaplama, yazı tahtası ve sert tahta)
- Seramik, plastik, fiberglas ve laminat delme
- Metal delme
- Vidalama
- Beton, tuğla veya duvar üzerinde darbeli delme işlemi

Bu ürün Ryobi One+ 18 V lityum-iyon batarya takımını ve Ryobi One+ nikel-kadmiyum batarya takımıyla çalışır.

BATARYAYI KORUMA SİSTEMİ (LİTYUM-İYON)
Ryobi'nin 18 V'luk lityum-iyon bataryaları, ömürlerini artıran bütünleşik bir koruma sistemi ile donatılmıştır. Ancak bu koruma sistemi bataryanın ve aletin durmasına neden olabilir, ki bu nikel-kadmiyum bataryalarda söz konusu değildir.
Bazı kullanım koşullarında, bataryanın elektronik tertibatı bataryanın durmasına neden olur, ve dolayısıyla aletin de durmasına yol açar. Bataryayı ve aleti tekrar başlangıç durumuna getirmek için, tetik düğmesini bırakın ve ardından işinize normal şekilde kaldığınız yerden devam edin.

NOT: bataryanın durmasını önlemek için, aletinizi aşırı şekilde kullanmaktan sakının.
Tetik düğmesini bıraktıktan sonra, batarya ve alet başlangıç durumuna dönmez ise, bu, bataryanın tam olarak boşaldığı anlamına gelir. Bataryayı tekrar şarj etmek için, bataryayı lityum-iyon bataryası şarj aletinin içine yerleştirin.

BATARYA KUTUSUNUN TAKILMASI
Bakınız Şekil 2.
- Dönüş yönü seçicisini orta konuma getirerek tetik anahtarı kilitleyin.
- Batarya kutusunu alete yerleştirin.
- İşleme başlamadan önce batarya kutusunun her iki tarafında bulunan mandalların yerine oturduğundan ve batarya kutusunun şarj cihazında sağlam şekilde takılı olduğundan emin olun.

UYARI
Parçalarını ayırırken, ayarlama yaparken, temizlik esnasında ya da alet kullanılmazken batarya kutusunu daima aletten çıkarın. Batarya kutusunu çıkarmak, ciddi kişisel yaralanmalara neden olabilecek aletin yanlışlıkla çalışma riskini ortadan kaldırır.

BATARYA KUTUSUNUN ÇIKARILMASI
Bakınız Şekil 2.
- Dönüş yönü seçicisini orta konuma getirerek tetik anahtarı kilitleyin.
- Batarya kutusunun yan tarafında bulunan mandallara bastırın.
- Batarya kutusunu aletten çıkarın.

UYARI
Bataryalı aletler daima çalışma konumundadırlar.
Bu sebeple, alet kullanılmıyorken ya da taşıma esnasında düğme daima kilitli olmalıdır.

TETİK ANAHTAR
Bakınız Şekil 3.
- Matkabı **ÇALIŞTIRMAK** için tetik anahtara basın.
- Matkabı **DURDURMAK** için tetik anahtarı bırakın.

DEĞİŞKEN HIZ
Tetik anahtarına güçlü bir şekilde basıldığında değişken hız tetik anahtarı daha yüksek hız ve tork sağlarken düşük hızlar tetik anahtara daha az güçlü basılmayla elde edilir.
NOT: Kullanım esnasında düğmeden ışık sesi veya çınlama sesi gelebilir. Endişelenmeyin; bu durum normal düğme fonksiyonudur.

YÖN SEÇİCİ
(SOL/SAĞ/ORTA KİLİT)
Bakınız Şekil 3.
Uç dönüş yönü ters çevrilebilir ve tetik düğme yanında bulunan bir seçici tarafından kumanda edilebilir. Normal çalıştırma konumunda elle delmede ileri dönüşlü delme işlemi için dönüş yönü seçicisinin yönü tetik anahtarın sol tarafında olmalıdır. Seçici, tetik düğmenin sağ tarafında olduğu zaman delme işlemi yönü ters çevrilmiş olur.
Tetik anahtarını **OFF (KAPALI)** (merkez kilit) konumuna ayarlamak alet kullanımda değilken kazara çalışma olasılığının azalmasına yardımcı olur.

UYARI
Dişli hasarlarını önlemek için, dönüş yönünü değiştirmeden önce daima mandrenin tamamen durmasını bekleyin.

Matkabı durdurmak için, tetik anahtarı bırakın ve mandrenin tamamen durmasını bekleyin.

Türkçe

ÇALIŞTIRMA

NOT: Dönüş yönü seçicisi sağa veya sola tam olarak itilmemişse matkap çalışmayacaktır.

Matkabı uzun süre düşük hızlarda çalıştırmaktan kaçının. Sürekli kullanımda düşük hızda çalıştırmak matkabın aşırı ısınmasına neden olabilir. Bu durum meydana gelirse, matkabı yüksüz ve tam hızda çalıştırarak soğutun.

DAHİLİ MİL KİLİDİ

Dahili mil kilidi kullanıcıya mandren ayarlamalarını tek elle kontrol etme ve uç değiştirme imkanı sağlar. Mandren gövdesini sıkmak mandren ağzının dönmesini durdurur. Uç değişimleri ve mandren ayarlamaları için mandren gövdesini sıkın ve döndürün.

KENDİ ÜZERİNDE SIKILABİLEN TORNA KAVRAĞI

Bakınız Şekil 4.

Kendi üzerinde sıkılabilen torna kavrağı, matkap uçlarının / delgilerin torna kavrağının çenelerinde sabitlenmesini yada çıkartılabilmesini sağlar. Torna kavrağında bulunan oklar, matkap uçlarını SABİTLEMEK (sıkmak) yada ÇIKARTMAK (gevşetmek) için hangi yöne çevirmek gerektiğini belirtirler.

UYARI
Torna kavrağını bir elle tutarak ve burgu matkabı hareket ettirerek bir matkap ucunu / delgiyi torna kavrağının çenesinde sabitlemeyi denemeyiniz. Torna kavrağı elinizden kayabilir yada eliniz kayabilir ve dönmekte olan matkap ucuna / delgiye değebilir, ki bu ciddi yaralanmalara sebep olabilir.

İKİ HIZ KADEMELİ DİŞLİ GRUBU (HI-LO)

Bakınız Şekil 5.

Bu matkapta **LO (1)** (düşük) veya **HI (2**) (yüksek) hızlarda delme veya vidalama işlemleri için tasarlanmış bir adet iki hız kademeli dişli grubu bulunur. **LO (1)** veya **HI (2)** hızını seçmek için matkabın üst kısmında kaydırma düğmesi bulunmaktadır.
Matkap **LO (1)** (düşük) hızda kullanılırken hız düşecek ve alet daha fazla güce ve torka sahip olacaktır.
Matkap **HI (2)** (yüksek) hızda kullanılırken hız artacak ve alet daha az güce ve torka sahip olacaktır. Kullanımı
Yüksek güç ve tork gerektiren uygulamalar için **LO (1)** hızını ve hızlı delme ya da vidalama uygulamaları için **HI (2)** hızını kullanın.

NOT: Bir dişli aralığını diğerine değiştirmede zorluk yaşıyorsanız dişliler birbirine geçene kadar mandreni elinizle döndürün.

UYARI
Alet çalışıyorken asla dişlileri değiştirmeyin.
Bu uyarıya uyulmaması alette ciddi hasarların meydana gelmesine neden olabilir.

HIZLI MOD SEÇİMİ

Bakınız Şekil 6.

Hızlı mod seçicisi delici moddan vidalayıcı moda veya darbeli moda ya da tersine hızlı bir şekilde geçmenizi sağlar.
Genel olarak, delici mod delmek ve zor işleri gerçekleştirmek için kullanılmalıdır. Vidayayıcı mod vidalamaya ve darbeli mod ise darbeli delikler açmaya yarar.

VİDALAMA VEYA DELME AYARININ SEÇİLMESİ

Bakınız Şekil 5-6.

Aşağıdaki tabloyu kullanarak doğru hızı ve modu, uç tipini, bağlama elemanını ve kullanacağınız malzemeyi seçin.

- **UYGULAMANIZI** seçin
- Doğru **HIZI** seçin: **(1/DÜŞÜK veya 2/HIZLI)**
- Doğru **MODU** seçin: **(VİDALAMA, DELME VEYA DARBELİ DELME)**

1. UYGULAMA	2. HIZ	3. MOD
• Ağaç vidası, 9,5 mm çap ve 38,1 mm uzunluğa kadar • Delik testeresi, 50,8 mm'ye kadar. • Ağaç matkap ucu, 38,1 mm'ye kadar. • Matkap uçları, 12,7 mm'ye kadar. • Metal delme • Beton vidaları	1/DÜŞÜK	DELME MODU (TORK AYARI ETKİN DEĞİL)
	2/YÜKSEK	
• Matkap uçları, 6,4 mm'ye kadar. • Ahşap vidası, 76,2 mm uzunluğa kadar • Kendinden kılavuzlu vidalar	1/DÜŞÜK	TORNAVİDA MODU
• Ahşap vidası, 76,2 mm uzunluğa kadar • Küçük vidalar veya daha fazla kontrol gerektiren hassas işler	2/YÜKSEK	
• Beton uçları, 12,7 mm'ye kadar.	1/DÜŞÜK	DARBELİ MOD (TORK AYARI ETKİN DEĞİL)
	2/YÜKSEK	

Türkçe

ÇALIŞTIRMA

TORK AYARI

Bakınız Şekil 7.

Çeşitli vidalama uygulamalarında matkabın vidalama özelliğini kullanırken, vida başına, dişlerine, iş parçasına gelecek hasarı önlemede yardımcı olmak için torku artırmak veya azaltmak gerekli hale gelir. Genel olarak tork gücü, vida çapına uyumlu olmalıdır. Tork çok yüksekse ya da vidalar çok küçükse vidalar hasar görebilir veya kırılabilir.

Tork, tork ayar halkası döndürülerek ayarlanabilir.

Tork ayar halkası yüksek bir ayara getirildiyse bu, torkun yüksek olduğu anlamına gelir. Tork ayar halkası düşük bir ayara getirildiyse bu, torkun düşük olduğu anlamına gelir.

Doğru ayar kullandığınız malzemenin türüne ve vidanın boyutuna bağlıdır.

UÇ SAKLAMA BÖLMESİ

Bakınız Şekil 2.

Kullanmadığınız zamanlarda, matkap-tornavidanız ile birlikte verilen vidalama uçları, matkap-tornavidanın alt kısmında bulunan ve bu amaç için öngörülen bölmenin içinde saklanabilir.

UÇLARIN TAKILMASI

Bakınız Şekil 8.

- Dönüş yönü seçicisini orta konuma getirerek tetik anahtarı kilitleyin.
- Kullanmayı planladığınız ucun genişliğinden biraz geniş olacak şekilde mandren ağzını açın ya da kapayın. Aynı zamanda, matkap ucunun mandren ağzı arasından kayıp düşmesini önlemek için matkabın ön kısmını yukarı kaldırın.
- Matkap ucunu takın.
- Matkap ucu üzerindeyken mandren ağzını sıkın.

UYARI

Matkap ucunun mandren ağzının içine düz olarak taktığınızdan emin olun. Matkap ucunu mandren ağzının içine açılı yerleştirip ardından sıkmayın Bu durum, muhtemel ciddi kişisel yaralanmalara veya mandrenin hasar görmesine neden olacak şekilde matkap ucunun matkaptan fırlamasına yol açabilir.

NOT: Mandren ağzını sıkmak için madren gövdesini **LOCK (KİLİTLE)** işaretli okun yönünde döndürün. Mandren ağzını sıkmak veya gevşetmek için anahtar kullanmayın.

UÇLARIN ÇIKARILMASI

Bakınız Şekil 8.

- Yön seçicisini orta konuma getirerek tetik anahtarı kilitleyin.
- Madren ağzını açın.

  NOT: Mandren ağzını gevşetmek için madren gövdesini **UNLOCK (KİLİDİ AÇ)** işaretli okun yönünde döndürün. Mandren ağzını sıkmak veya gevşetmek için anahtar kullanmayın.
- Matkap ucunu çıkarın.

DELME

- Doğru ayar için dönüş yönü seçicisini kontrol edin (sola ya da sağa).

Türkçe

ÇALIŞTIRMA

- Matkap ucunun dönmesinden dolayı delinecek malzemenin de dönmesini önlemek için bir mengeneye sıkıştırın ya da kelepçelerle sabitleyin.
- Matkabı sıkıca tutun ve matkap ucunu delinecek noktaya yerleştirin.
- Delme işlemine başlamak için tetik düğmeye basın.
- Ucun delmesini sağlamak için yalnızca yeterli baskıyı uygulayarak matkap ucunu iş parçasının içine hareket ettirin. Bir deliği derinleştirmek için matkabı zorlamayın veya yan baskı uygulamayın. Aletin kendisinin işi yapmasına izin verin.

UYARI
Ucun malzemeyi yarmasına engel olmak için hazırlıklı olun. Bu durum meydana geldiği zaman, matkap kavrama ve dönüş yönünün aksine tepme eğilimine sahiptir ve uç malzemeyi yardığı zaman kontrol kaybına neden olabilir. Bu duruma hazırlıklı olmazsanız kontrol kaybı ciddi yaralanmalara neden olabilir.

- Pürüzsüz yüzeyler gibi delme işleminin zor olduğu zamanlarda, istenen delik konumunu işaretlemek için bir merkezleme zımbası kullanın. Böylece matkap ucunun kaymasını engellemiş olursunuz.
- Metalleri delme esnasında, matkap ucunun aşırı ısınmasını önlemek için üzerine az miktarda yağ sürün. Yağ ucun ömrünü uzatacak ve delme hareketini artıracaktır.
- Uç, iş parçasının içinde sıkışırsa ya da matkap hız kaybederse aleti derhal durdurun. Ucu iş parçasından çıkarın ve sıkışma nedenini belirleyin.

NOT: Bu matkap elektrikli frene sahiptir. Tetik anahtar bırakıldığı zaman mandrenin dönmesi durur. Fren tam olarak çalıştığı zaman gövde üzerindeki havalandırma deliklerinden kıvılcımlar görülebilir. Bu durum normaldir ve frenin doğal bir hareketidir.

BAKIM

UYARI
Yerine başkasını kullanma durumunda, sadece Ryobi orijinal yedek parçalar kullanılmalıdır. Tüm başka parçaların kullanılması tehlike oluşturabilir ya da ürüne zarar verebilir.

Plastik parçaları temizlemek için uçucu maddeler kullanmayınız. Plastiklerin çoğu ticari kullanımlı uçucu maddeler karşı hassastır. Tozu, yağı, gresi ve lekeleri temizlemek için temiz bir bez kullanınız.

UYARI
Fren yağlarını, benzini, petrol esaslı ürünleri, delici yağları, vb plastik parçalara temas edecek şekilde bırakmayınız. Bu kimyasal ürünler plastik parçaları zara verebilir; kırabilir ya da bozabilir.

Aletlerinizden mümkün olandan fazlasını beklemeyiniz. Aşırı kullanımlar aleti ya da üzerinde çalışılan malzemeyi bozabilir.

UYARI
Aletinize kullanılması tavsiye edilmeyen aksesuarlar eklemeye ve değişiklikler yapmaya çalışmayınız. Değişiklikler ya da eklemeler yasal kullanımı ortadan kaldırır ve ciddi fiziksel yaralanmalara yol açma tehlikesi içerir.

ÇEVRENİN KORUNMASI



Ham maddeleri ev çöpleri ile birlikte atmak yerine geri dönüştürün. Çevreyi korumak için, alet, aksesuarlar ve ambalajlarlar tasnif edilmelidir.

SEMBOL

	Güvenlik Uyarısı
V	Volt
min^{-1}	Dakikada devir veya piston hareketi
⎓	Doğru akım
CE	CE Uygunluğu
	Makineyi çalıştırmadan talimatları dikkatlice okuyun.
	Geri dönüşüme verin
	Atık elektrikli ürünler evsel atıklarla birlikte atılmamalıdır. Tesis bulunuyorsa lütfen geri dönüşüme verin. Geri dönüşümle ilgili tavsiye için Yerel Makamlarla veya bayi ile irtibat kurun.



(GB) Conformance to technical regulations

(FR) Conformité aux normes techniques

(DE) Konformität mit technischen Vorschriften

(ES) Conformidad con las normativas técnicas

(IT) Conforme a norme tecnichecuf

(NL) Overeenstemming met technische reglementen

(PT) Conformidade com as normas técnicas

(DK) CE Overensstemmelse

(SE) Bär Överensstämmelse med de tekniska regleringarna.

(FI) Teknisten sää'dösten noudattaminen

(NO) Samsvarer med tekniske forskrifter

(RU) Соответствие техническому регламенту

(PL) Zgodność z normami technicznymi

(CZ) Podléhá technickým nařízením

(HU) Megfelelőség a műszaki előírásoknak

(RO) Conformitate cu reglementările tehnice

(LV) Atbilstība tehniskiem noteikumiem

(LT) Techninių reikalavimų atitikimas

(EE) Enne seadme kasutamist lugege palun kasutusjuhend hoolega läbi.

(HR) Sukladno tehničkim propisima

(SI) Skladnost s tehničnimi predpisi

(SK) Pred zapnutím zariadenia si prosím prečítajte inštrukcie

(GR) Συμμόρφωση με τεχνικούς κανονισμούς

(TR) Teknik yönetmeliklere uyum

GB WARRANTY - STATEMENT

All Ryobi products are guaranteed against manufacturing defects and defective parts for a period of twenty four (24) months from the date stated on the original invoice drawn up by the retailer and given to the end user. Deterioration caused by normal wear and tear, unauthorised or improper use or maintenance, or overload are excluded from this guarantee as are accessories such as battery packs, light bulbs, blades, fittings, bags, etc. In the event of malfunction during the warranty period, please take the **NON-DISMANTLED** product, along with the proof of purchase, to your retailer or nearest Authorised Ryobi Service Centre.
This warranty in no way affects your legal rights concerning defective products.

FR GARANTIE - CONDITIONS

Ce produit Ryobi est garanti contre les vices de fabrication et les pièces défectueuses pour une durée de vingt-quatre (24) mois, à compter de la date faisant foi sur l'original de la facture établie par le revendeur à l'utilisateur final.
Les détériorations provoquées par l'usure normale, par une utilisation ou un entretien anormal ou non autorisé, ou par une surcharge sont exclues de la présente garantie de même que les accessoires tels que batteries, ampoules, lames, embouts, sacs, etc.
En cas de mauvais fonctionnement au cours de la période de garantie, veuillez envoyer le produit **NON DÉMONTÉ** avec la preuve d'achat à votre fournisseur ou au Centre Service Agréé Ryobi le plus proche de chez vous.
Vos droits légaux se rapportant aux produits défectueux ne sont pas remis en cause par la présente garantie.

DE GARANTIE - BEDINGUNGEN

Für alle Ryobi-Produkte gilt eine Garantie gegen Material- und Verarbeitungsfehler für einen Zeitraum von vierundzwanzig (24) Monaten ab dem Datum der vom Wiederverkäufer für den Endbenutzer ausgestellten Originalrechnung.
Fehler, die auf Grund einer normalen Abnutzung, einer unberechtigten oder falschen Wartung oder Handhabung oder durch eine Überbelastung auftreten, sind von der Garantie ausgeschlossen. Dies gilt auch für Zubehör teile wie Batterien, Glühbirnen, Sägeblätter, Ansatzstücke, Beutel usw.
Senden Sie das Produkt im Fall eines Defekts innerhalb des Garantiezeitraumes in **NICHT ZERLEGTEM** Zustand zusammen mit dem Kaufnachweis an Ihren Händler oder Ihr nächstes Ryobi-Kundendienstzentrum zurück.
Diese Garantie hat keine Auswirkungen auf Ihre gesetzlichen Rechte in Bezug auf fehlerhafte Produkte.

ES GARANTÍA - CONDICIONES

Este producto Ryobi está garantizado contra los defectos de fabricación y las piezas defectuosas por un período de veinticuatro (24) meses, a partir de la fecha que figura en el original de la factura establecida por el distribuidor al usuario final.
Se excluyen de la presente garantía los deterioros provocados por un desgaste normal, una utilización o mantenimiento incorrecto o no autorizado, y una sobrecarga, así como los diversos accesorios: baterías, bombillas, hojas, puntas, bolsas, etc.
En caso de funcionamiento incorrecto durante el período de la garantía, envíe el producto **SIN DESMONTAR** con la prueba de compra a su proveedor o al Centro de Servicio Acreditado Ryobi más cercano a su domicilio.
Los derechos legales relacionados con los productos defectuosos no son cuestionados por la presente garantía.

IT GARANZIA - CONDIZIONI

Questo prodotto Ryobi è garantito contro tutti i difetti di fabbricazione e pezzi difettosi per una durata di ventiquattro (24) mesi, a partire dalla data indicata sull'originale della fattura compilata dal rivenditore e consegnata all'utente finale.
Il deterioramento provocato dall'usura normale, da un utilizzo o una manutenzione non conformi o non autorizzati, o da un sovraccarico, è escluso dalla presente garanzia. La garanzia è esclusa anche per gli accessori come batterie, lampadine, lame, punte, borse, ecc.
In caso di malfunzionamento nel corso del periodo di garanzia, riportare il prodotto **NON SMONTATO** corredato della prova d'acquisto al fornitore o al più vicino Centro di Assistenza Autorizzato Ryobi.
I diritti legali relativi ai prodotti difettosi non sono rimessi in causa dalla presente garanzia.

NL GARANTIEVOORWAARDEN

Dit Ryobi product is gewaarborgd tegen fabricagefouten en defecte onderdelen gedurende een periode van vierentwintig (24) maanden, te rekenen vanaf de officiële datum op het origineel van de door de wederverkoper aan de eindgebruiker uitgeschreven rekening.
Beschadigingen veroorzaakt door normale slijtage, door abnormaal of ongeoorloofd gebruik of onderhoud, of door overbelasting vallen niet onder deze garantie, evenmin als accu's, lampen, bits, snijbladen, zakken enz.
In geval van slechte werking tijdens de garantieperiode, wordt u verzocht het **NIET GEDEMONTEERDE** product samen met de koopbon aan uw leverancier of aan het dichtstbijzijnde Ryobi servicecentrum te sturen.
Deze garantie doet niet af aan uw wettelijke rechten met betrekking tot defecte producten.

PT GARANTIA - CONDIÇÕES

Este produto Ryobi está garantido contra os vícios de fabrico e as peças defeituosas por um prazo de vinte e quatro (24) meses, a contar da data que faz fé no original da factura emitida pelo vendedor ao utilizador final.
As deteriorações provocadas pelo desgaste normal, por uma utilização ou uma manutenção anormal ou não autorizada, ou por uma sobrecarga ficam excluídas da presente garantia assim como os acessórios tais como baterias, lâmpadas, lâminas, ponteiras, sacos, etc.
No caso de mau funcionamento durante o período de garantia, queira enviar o produto **NÃO DESMONTADO** com a prova de compra ao seu fornecedor ou ao Centro de Serviço Autorizado Ryobi mais próximo.
Os seus direitos legais relativos aos produtos defeituosos não são prejudicados pela presente garantia.

DK GARANTI - REKLAMATIONSRET

Der er reklamationsret på dette Ryobi produkt for fabrikationsfejl og defekte dele i fireogtyve (24) måneder fra gyldighedsdatoen på originalfakturaen udstedt af forhandleren til slutbrugeren.
Skader opstået på grund af almindeligt slid, unormal eller ikke tilladt anvendelse, forkert vedligeholdelse eller overbelastning er ikke dækket af denne reklamationsret, det samme gælder tilbehør som batterier, pærer, klinger, indsatser, poser osv.
I tilfælde af driftsfejl i garantiperioden skal produktet afleveres **IKKE DEMONTERET** med købebevis til forhandleren eller nærmeste autoriserede Ryobi serviceværksted.
De lovbestemte rettigheder i forbindelse med defekte produkter forringes ikke af denne reklamationsret.

SE GARANTI - VILLKOR

Ryobi garanterar denna produkt mot fabrikationsfel och defekta delar under tjugofyra (24) månader, räknat från det datum som anges på originalfakturan fastställd av återförsäljaren och överlämnad till slutanvändaren.
Denna garanti täcker inte skador som förorsakas av normalt slitage, av onormal eller otillåten användning eller skötsel, eller av överbelastning. Den täcker inte heller tillbehör som batterier, glödlampor, blad, ändstycken, påsar, osv.
I händelse av felaktig funktion medan garantin är i kraft skall produkten sändas **UTAN ATT DEMONTERAS** tillsammans med inköpsbevis till leverantören eller till närmaste servicecenter som auktoriserats av Ryobi.
De rättigheter som lagen ger i förhållande till defekta produkter ifrågasätts inte av denna garanti.

FI TAKUUEHDOT

Tällä Ryobi-tuotteella on valmistusviat ja vialliset osat katta va vuoden (24 kk) takuu alkuperäiseen ostokuittiin tai laskuun merkitystä ostopäivästä lukien.
Takuu ei kata normaalista kulumisesta, epänormaalista tai kielletystä käytöstä tai ylikuormituksesta aiheutuneita vahinkoja eikä lisävarusteita kuten akkuja, polttimoita,teriä, pusseja jne.
Mikäli takuuaikana ilmaantuu toimintahäiriöitä, vie **PURKAMATON** tuote ostotodistuksineen myyjäliikkeeseen tai lähimpään Ryobi-keskushuoltamoon.
Tämä takuu ei vaikuta viallisia tuotteita koskeviin lakiperusteisiin oikeuksiin.

NO GARANTI - VILKÅR

Dette Ryobi produktet er garantert mot fabrikasjonsfeil og defekte deler i tjueogfire (24) måneder fra datoen som står på fakturaen utstedt av forhandleren til sluttbrukeren.
Garantien bortfaller dersom skadene er forårsaket av normal slitasje, unormal eller uautorisert bruk, eller overbelastning, og gjelder ikke tilbehør som batterier, lyspærer, blad, bits, poser, osv.
I tilfelle funksjonsfeil under garantiperioden, skal produktet leveres i **UDEMONTERT** tilstand sammen med kjøpsbeviset til forhandler eller til nærmeste autoriserte Ryobi servicesenter.
Dine lovmessige rettigheter med hensyn til defekte produkter er ikke påvirket av denne garantien.

RU ГАРАНТИЯ – УСЛОВИЯ

Настоящая продукция RYOBI гарантирована от дефектов производства и дефектов изделий на 2 года со дня официального оформления покупки, указанного на оригинале счета, выписанного продавцом покупателю.
Повреждения, полученные в результате обычного износа, ненормального или запрещенного использования или обслуживания, а также перегрузкой,– не покрываются настоящей гарантией, также как и аксессуары, такие как батареи, лампочки, цоколи, патроны, мешки и т.д.
В случае поломки или неисправности в гарантийный период отошлите продукцию **НЕРАЗОБРАННОЙ** с подтверждением покупки Вашему продавцу или в ближайший Центр Технического Обслуживания Ryobi.
Настоящая гарантия не влияет на Ваши законные права, по отношению к дефектной продукции.

PL WARUNKI GWARANCJI

Na niniejszy produkt Ryobi udzielona jest dwuletnia gwarancja na ukryte wady fabryczne oraz na zdefektowane części. Okres gwarancji dwudziestu czterech (24) miesięcy, zaczyna się od wiążącej daty widniejącej na oryginale faktury wystawionej przez sprzedawcę dla ostatecznego nabywcy.
Gwarancja ta nie obejmuje zniszczenia wynikającego z normalnego zużycia, czy też uszkodzeń spowodowanych nadmierną eksploatacją, lub niewłaściwą konserwacją, czy nieodpowiednim użytkowaniem niezgodnym z przeznaczeniem. Wyłączone są z niej również akcesoria tj. akumulatory, żarówki, ostrza, końcówki, worki, itd.
W wypadku stwierdzenia złego funkcjonowania podczas okresu gwarancyjnego, prosimy o skierowanie **NIE ZDEMONTOWANEGO** produktu, wraz z dowodem zakupu do waszego dostawcy lub do najbliższego Autoryzowanego Punktu Serwisowego Ryobi.
Niniejsza gwarancja nie podważa przysługujących Państwu uprawnień dotyczących wadliwych produktów.

CZ ZÁRUKA – ZÁRUČNÍ PODMÍNKY

Na tento výrobek značky Ryobi se poskytuje záruka po dobu 24 (dvaceti čtyř) měsíců od data uvedeného na faktuře nebo pokladním bloku, který koncový uživatel obdržel v prodejně při nákupu výrobku. Záruka se vztahuje na výrobní vady a vadné díly.
Záruka se nevztahuje na poškození výrobku způsobené jeho běžným opotřebením, nesprávným nebo neschváleným používáním, nesprávnou údržbou nebo přetížením. Uvedené záruční podmínky se nevztahují na příslušenství, jako akumulátory, žárovky, pilové listy, nástavce, vaky apod.
V případě provozních problémů u výrobku v záruce kontaktuje nejbližší autorizovanou servisní opravnu výrobků Ryobi. K opravě je nutné předložit **NEDEMONTOVANÝ** výrobek spolu s fakturou nebo pokladním blokem.
Tato záruka nevylučuje případná další Vaše spotřebitelská práva týkající se výrobních závad, v souladu s platnými legislativními předpisy.

HU A GARANCIA FELTÉTELEI

Ezt a Ryobi terméket huszonnégy (24) hónapig garantáljuk a gyártáshibák, valamint a készülékben található alkatrészek miatt jelentkező meghibásodás ellen. A garancia az eladó által, a vásárló számára készített, eredeti adás-vételi szerződésen feltüntetett dátumtól érvényes.
A normális igénybevételből fakadó elhasználódás, a nem rendeltetésnek megfelelő használat vagy karbantartási művelet miatt fellépő, túlterhelés által okozott meghibásodásra nem terjed ki a garancia. A tartozékokra, mint például az akkumulátorra, izzókra, fúrófejekre, táskára, stb., a garancia szintén nem vonatkozik.
A garancia periódus alatt fellépő meghibásodás esetén, juttassa el **NEM SZÉTSZERELT ÁLLAPOTBAN** a Ryobi terméket a vásárlást és annak dátumát igazoló dokumentum kíséretében az eladóhoz vagy az Önhöz legközelebbi Ryobi Szerviz Központba.
A jelen garancia nem zárja ki a fogyasztási eszközökre vonatkozó jogszabályok által elrendelteket.

RO GARANŢIE – CONDIŢII

Acest produs Ryobi este garantat în cazul viciilor de fabricaţie şi pieselor cu defecte pentru o durată de douăzecişipatru (24) de luni, începând cu data facturii originale emisă de către comerciant utilizatorului final.
Deteriorările provocate prin uzură normală, printr-o utilizare sau întreţinere anormală sau neautorizată, sau prin forţarea utilajului sunt excluse din prezenta garanţie acestea aplicându-se şi accesoriilor ca baterii, becuri, lame, capete, saci, etc.
În caz de funcţionare defectuoasă în perioada de garanţie, vă rugăm să trimiteţi produsul **NEDEMONTAT** împreună cu factura de cumpărare furnizorului dumneavoastră sau la Centrul Service Agreat Ryobi cel mai apropiat de dumneavoastră.
Drepturile dumneavoastră legale privind produsele defectuoase nu sunt alterate prin prezenta garanţie.

LV GARANTIJAS PAZIŅOJUMS

Šī produkta izejmateriālu un ražošanas defektus divdesmit četrus (24) mēnešus sedz garantija, kas stājas spēka no rēķina vai piegādes dokumenta izrakstīšanas datuma.
Normālas nolietošanas, nepilnvarotas/nepareizas apkopes/apiešanās vai pārslodzes radītos defektus garantija nesedz; garantija neattiecas arī uz akumulatoriem, spuldzītēm, asmeņiem, kaltiem utt.
Ja garantijas perioda laikā radusies kļūme, atgrieziet **NEIZJAUKTU** produktu ar iegādi apstiprinošiem dokumentiem savam dīlerim vai tuvākajā Ryobi servisa centrā.
Garantija neskar ar likumu noteiktās tiesības attiecībā uz defektīviem produktiem.

LT GARANTINIS PAREIŠKIMAS

Garantuojame, kad šiame prietaise 24 mėnesius, pradedant nuo pirmojo pirkimo ar pristatymo datos, nurodytos ant kvito, nebus medžiagų ir gamybos defektų.
Defektai dėl įprasto naudojimo ir nusidėvėjimo, netinkamo ir neleistino naudojimo ir priežiūros ar perkrovų į garantijos apimtį neįeina. Taip pat garantija neteikiama tokiems priedams kaip baterijos, lemputės, antgaliai ir pan.
Gedimo atveju garantiniu laikotarpiu **NEIŠARDYTĄ** prietaisą su pirkimo datos įrodymu grąžinkite pardavėjui arba į artimiausią „Ryobi“ techninio aptarnavimo centrą.
Jūsų statutinės teisės gedimų turinčių produktų atžvilgiu garantijos nėra apribojamos.

EE GARANTIIAVALDUS

Käesoleva toote garantii katab kahekümne nelja (24) kuu jooksul materjali ja tootevalmistamise defektid, mis hakkab kehtima ning mis tõestatakse arve või saatelehe kuupäevast.
Tavalise kasutamise ja kulumise, volitamata/väära hooldamise või ülekoormuse käigus tekkinud defektid käesoleva garantii alla ei kuulu, nagu ei kuulu garantii alla ka lisavarustus, sh akud, pirnid, terad, osakesed jne.
Garantiiperioodil esineva tõrke korral tagastage toode palun LAHTI VÕTMATA ning koos ostu tõendava
dokumendiga oma kohalikule edasimüüjale või lähimasse Ryobi hoolduskeskusesse.
Garantii ei mõjuta teie seaduslikke õigusi defektsete toodete suhtes.

HR UVJETI GARANCIJE

Ovaj Ryobi proizvod je pod garancijom za sve nedostatke unutar dvadeset i četiri (24) mjeseca od datuma koji se nalazi na originalnom računu koji je prodavač izdao krajnjem korisniku.
Oštećenja uzrokovana normalnom uporabom, neprikladnim ili nedozvoljenim korištenjem ili održavanjem ili pak prevelikim opterećenjem nisu uključena u ovu garanciju, kao ni dodaci poput baterija, žarulja, noževa, vrhova, torbi itd.
U slučaju da tijekom garancijskog razdoblja alat radi neispravno, proizvod koji **NISTE RASTAVLJALI** zajedno s dokazom o kupnji pošaljite vašem dobavljaču ili najbližem Ovlaštenom Ryobi servisu. Vaša prava koja se odnose na neispravne proizvode ovom se garancijom ne dovode u pitanje.

SI GARANCIJSKA IZJAVA

Vsi izdelki znamke Ryobi imajo garancijo za napake v izdelavi in neustrezne sestavne dele za obdobje 24-ih mesecev od datuma, ki je naveden na originalnem računu, ki ga je prodajalec izdal končnemu uporabniku.
Staranje, ki ga povzroča običajna raba in obraba izdelka, njegova nepooblaščena ali neustrezna uporaba ali vzdrževanje, ali preobremenitev, je izvzeto iz te garancije. Enako velja tudi za dodatno opremo kot so baterijski vložki, žarnice, rezila, pribor, vrečke, ipd.
Če pride v garancijskem roku do napake v delovanju izdelka, vas prosimo, da ga **NERAZSTAVLJENEGA**, skupaj z dokazilom o nakupu, odnesete vašemu prodajalcu ali v najbližji Ryobi servisni center.
Ta garancija nikakor ne vpliva na vaše pravice, ki vam jih v zvezi z neustreznimi izdelki daje zakon.

SK ZÁRUKA –PREHLÁSENIE

Tento produkt prichádza so zárukou na chyby v materiáli a spracovaní v dĺžke 24 mesiacov od dátumu kúpy, alebo dodania.
Chyby spôsobené normálnym opotrebovaním, nedovolenou / nesprávnou údržbou / narábaním, alebo preťažením, sú z tejto záruky vylúčené podobne ako príslušenstvo ako batériové články, čepele a hrotov atď.
V prípade poruchy v období záruky, prineste prosím **NEROZOBRANÝ** s dokladom o kúpe vášmu predajcovi, alebo do najbližšieho servisného centra Ryobi.
Vaše zákonné práva ohľadom poškodeného výrobku nie sú ovplyvnené touto zárukou.

GR ΟΡΟΙ ΕΓΓΥΗΣΗ

Αυτό το προϊόν Ryobi φέρει εγγύηση κατά των κατασκευαστικών ελαττωμάτων και των ελαττωματικών τμημάτων για μια διάρκεια εικοσιτεσσάρων (24) μηνών, από την ημερομηνία που αναφέρεται στο πρωτότυπο του τιμολογίου που καταρτίστηκε από τον μεταπωλητή για τον τελικό χρήστη.
Οι φυσιολογικές φθορές ή εκείνες που θα προκληθούν από μη φυσιολογική ή μη επιτρεπτή χρήση ή συντήρηση, ή από υπερφόρτιση δεν καλύπτονται από την παρούσα εγγύηση καθώς και τα εξαρτήματα όπως μπαταρίες, λάμπες, μύτες, σακούλες κλπ.
Σε περίπτωση κακής λειτουργίας κατά την περίοδο εγγύησης, παρακαλείστε να απευθύνετε το προϊόν **ΧΩΡΙΣ ΝΑ ΤΟ ΑΝΟΙΞΕΤΕ,** με την απόδειξη αγοράς, στον προμηθευτή σας ή στο κοντινότερο Κέντρο Τεχνικής Εξυπηρέτησης Ryobi.
Τα νόμιμα δικαιώματά σας που αφορούν στα ελαττωματικά προϊόντα δεν αμφισβητούνται από την παρούσα εγγύηση.

TR GARANTİ - ŞARTLAR

Bu Ryobi ürünü, üretim hatalarına ve kusurlu parçalara karşı satıcı tarafından son kullanıcıya verilmiş olan orijinal fatura tarihinden itibaren yirmi dört (24) ay boyunca garantilidir.
Normal kullanım sonucunda yıpranmalar, anormal ya da izin verilmeyen kullanım ya da bakım, ya da aşırı yüklenme ve ayrıca bataryalar, ampuller, bıçaklar, rakorlar, torbalar gibi aksesuarlar sözkonusu garantinin dışındadır.
Garanti dönemi süresinde meydana gelen bir arıza durumunda, ürünü **SÖKMEDEN** satınalma belgesi ile yetkili satıcınıza ya da size en yakın Ryobi Yetkili Servis Merkezi'ne gönderiniz. Bu garanti, defolu mallara ilişkin yasal haklarınızı hiçbir şekilde etkilemez.

GB

WARNING

The vibration emission level given in this information sheet has been measured in accordance with a standardised test given in EN 60745 and may be used to compare one tool with another . It may be used for a preliminary assessment of exposure. The declared vibration emission level represents the main applications of the tool. However if the tool is used for dif ferent applications, with different accessories or poorly maintained, the vibration emission may dif fer. This may signif cantly increase the exposure level over the total working period.

An estimation of the level of exposure to vibration should also take into account the times when the tool is switched of f or when it is running but not actually doing the job. This may signif cantly reduce the exposure level over the total working period. Identify additional safety measures to protect the operator from the ef fects of vibration such as: maintain the tool and the accessories, keep the hands warm, organisation of work patterns.

FR

AVERTISSEMENT

Le niveau d'émission des vibrations indiqué dans cette feuille d'information a été mesuré en concordance avec un test normalisé fourni par EN60745 et peut être utilisé pour comparer un outil à un autre. Il peut être utilisé pour une évaluation préliminaire de l'exposition. Le niveau déclaré d'émission des vibrations s'applique à l'utilisation principale de l'outil. Toutefois, si l'outil est utilisé pour des applications dif férentes, avec des accessoires dif férents, ou mal entretenu, l'émission de vibrations peut être dif férente. Le niveau d'exposition peut en être augmenté de façon significative tout au long de la période de travail.

Une estimation du niveau d'exposition aux vibrations doit aussi prendre en compte les périodes où l'outil est arrêté ainsi que les périodes où il fonctionne sans vraiment travailler . Le niveau d'exposition pendant la durée totale du travail peut en être réduit de façon significative. Prenez en considération les mesures additionnelles de sécurité à prendre pour protéger l'opérateur des ef fets des vibrations telles que: maintien de l'outil et de ses accessoires, maintien des mains au chaud, organisation du travail.

DE

WARNUNG

Der in diesem Informationsblatt genannte Schwingungspegel wurde entsprechend dem standardisierten Test von EN60745 gemessen und kann benutzt werden um das W erkzeug mit anderen zu vergleichen. Er kann benutzt werden, um eine vorausgehende Einschätzung der Exposition durchzuführen. Der genannte Schwingungspegel repräsentiert den Haupteinsatzbereich des W erkzeugs. Jedoch kann das Werkzeug für verschiedene Einsatzbereiche benutzt werden. Mit unterschiedlichen Zusatzgeräten oder bei schlechter W artung kann der Schwingungspegel unterschiedlich sein. Dadurch kann die Expositionshöhe über die gesamte Arbeitszeit signifikant erhöht werden.

Eine Einschätzung der Exposition zu Schwingungen sollte auch die Zeiten wenn das W erkzeug ausgeschaltet ist, oder wenn es angeschaltet aber nicht in Betrieb ist, in Betracht ziehen. Dadurch kann die Expositionshöhe über die gesamte Arbeitszeit signifikant reduziert werden. Identifizieren Sie zusätzliche Sicherheitsmaßnahmen um die Bedienungsperson vor den Effekten der Schwingungen zu schützen, wie zum Beispiel: Das Werkzeug und Zusatzgeräte warten, Hände warmhalten und Organisation der Arbeitszeiten.

ES

ADVERTENCIA

El nivel de emisión de las vibraciones que figura en esta hoja de información se ha medido según una prueba estandarizada que figura en EN60745 y puede ser utilizado para comparar una herramienta con la otra. Puede ser utilizado para una evaluación preliminar de la exposición. El nivel de emisión de las vibraciones declarado representa las principales aplicaciones de la herramienta. No obstante, si la herramienta se utiliza para diferentes aplicaciones, con diferentes accesorios o no recibe el mantenimiento adecuado, la emisión de las vibraciones puede ser diferente. Esto puede aumentar significativamente el nivel de exposición durante el período de trabajo total.

Una estimación del nivel de exposición a la vibración también debe tener en cuenta el tiempo en el que la herramienta está desconectada o cuando está conectada pero no está realizando ningún trabajo. Esto puede reducir significativamente el nivel de exposición durante el período de trabajo total. Identificar las medidas de seguridad adicionales para proteger al operador de los efectos de las vibraciones, tales como: mantenimiento de la herramienta y los accesorios, mantener las manos calientes, organización de los patrones de trabajo.

IT

AVVERTENZE

Il livello di vibrazioni indicato in questo foglio informativo è stato misurato seguendo un test svolto secondo i requisiti indicati dallo standard EN60745 e potrà essere utilizzato per paragonare un utensile con un altro. Potrà essere utilizzato per una valutazione preliminare dell'esposizione a vibrazioni. Il livello dichiarato di emissioni di vibrazioni viene indicato tenendo conto delle applicazioni principali dell'utensile. Comunque se l'utensile viene utilizzato per applicazioni diverse con accessori diversi o non viene correttamente conservato, il livello delle vibrazioni potrà variare. Ciò potrà significativamente aumentare il livello di esposizione alle vibrazioni durante il periodo di lavoro totale.

Una valutazione del livello di esposizione alle vibrazioni dovrà inoltre prendere in considerazione i tempi in cui l'utensile viene spento o è acceso ma non viene utilizzato. Ciò potrà significativamente ridurre il livello di esposizione in un periodo totale di funzionamento. Ulteriori misure di sicurezza per proteggere l'operatore dagli ef fetti delle vibrazioni come: conservare correttamente l'utensile e i suoi accessori, tenere le mani calde e organizzare i tempi di lavoro.

NL

WAARSCHUWING

Het trillingsemissiepeil dat op dit informatieblad wordt gegeven, werd gemeten in overeenstemming met een gestandardiseerde test, bepaald in EN60745 en mag worden gebruikt om toestellen met elkaar te vergelijken. Het verklaarde trillingsemissiepeil geeft de hoofdtoepassing van het gereeschap weer . Als het toestel echter voor andere toepassingen of met andere accessoires wordt gebruikt of slecht wordt onderhouden, kan de trillingsemissie verschillen. Dit kan de blootstelling gedurende de hele werkduur aanzienlijk verhogen.

Bij een schatting van het niveau van blootstelling aan trillingen moet ook rekening worden gehouden met het aantal keren dat de tol wordt uitgeschakeld of draait, maar niet wordt gebruikt. Dit kan het niveau van blootstelling gedurende de hele werkduur aanzienlijk verlagen. Stel bijkomende veiligheidsmaatregelen op om de gebruiker tegen de gevolgen van trillingen te beschermen: zoals onderhoud het gereedschap en de accessoires, houd de handen warm, de organisatie van werkpatronen.

PT

AVISO

O nível de emissão de vibrações fornecido nesta folha de informações foi medido em conformidade com o teste uniformizado descrito em EN60745 e pode ser usado para comparar uma ferramenta com outra. Este pode ser usado para uma avaliação preliminar da exposição. O nível de emissão de vibração declarado refere-se à aplicação principal da ferramenta. Contudo, se a ferramenta for usada para aplicações diferentes, com acessórios diferentes ou não for devidamente mantida, a emissão de vibrações pode diferir . Isto pode fazer aumentar significativamente o nível de exposição ao longo do período de trabalho total.

Uma estimativa do nível de exposição às vibrações deve ter , também, em consideração o tempo durante o qual a ferramenta está desligada ou em que está ligada mas não está a realizar qualquer trabalho. Isto pode reduzir significativamente o nível de exposição durante o período total de trabalho. Identifique medidas adicionais de segurança que protejam o operário dos efeitos da vibração como a manutenção da ferramenta e dos acessórios, a manutenção das mãos quentes e a organização de padrões de trabalho.

DK

ADVARSEL

Det angivne niveau for vibrationsemission på denne oplysningsside er blevet målt iht. en standardtest ifølge EN60745 og kan bruges til at sammenligne værktøjer indbyrdes. Det kan bruges til en foreløbig eksponeringsvurdering. Det opgivne niveau for vibrationsemission gælder , når værktøjet bruges til sit hovedformål. Men hvis værktøjet bruges til andre formål, med forskelligt eller med dårligt vedligeholdt ekstraudstyr , kan vibrationsemissionen variere. Dette kan medføre en betragtelig stigning i eksponeringsniveauet set over hele arbejdsperioden.

Et skøn over niveauet for vibrationseksponering bør også tage højde for de perioder , hvor værktøjet er slukket, eller hvor det er tændt uden faktisk at være i brug. Dette kan medføre en betragtelig reduktion i eksponeringsniveauet set over hele arbejdsperioden. Træf ekstra sikkerhedsforanstaltninger til beskyttelse af operatøren mod virkningerne fra vibrationen som fx: vedligeholde værktøj og ekstraudstyr, holde hænderne varme, organisere arbejdsmønstre.

SE

VARNING
Vibrationsnivåerna som uppges i det här dokumentet har uppmäts i enlighet med ett standardiserat test som beskrivs i EN60745 och som kan användas för att jämföra verktyg. Det kan användas som en preliminär bedömning av den vibration som användaren utsätts för . De deklarerade vibrationsvärdena motsvarar de som uppstår när verktyget används i sitt huvudsyfte. Om verktyget används i andra syften, med andra tillbehör eller om verktyget är dåligt underhållet kan vibrationsnivåerna vara annorlunda. Det kan kraftigt öka vibrationsnivåerna över den totala arbetsperioden.

En uppskattning av vibrationsnivåerna som användaren utsätts för ska också ta hänsyn till de stunder då verktyget är avstängt och när det går på tomgång. Detta kan kraftigt minska vibrationsnivåerna över den totala arbetsperioden. Andra säkerhetsåtgärder som kan skydda användaren från ef fekterna av vibrationer är: underhållning av verktyget och tillbehören, hålla händerna varma och organisera arbetssättet.

FI

VAROITUS
Tämän tiedotteen tärinätaso on mitattu EN60745-standardien mukaisilla testeillä, ja niitä voidaan käyttää verrattaessa laitetta toiseen. Sitä voidaan käyttää arvioitaessa tärinävaikutusta. Ilmoitettu tärinätaso vastaa laitteen pääasiallista käyttötarkoitusta. Jos laitetta kuitenkin käytetään muuhun tarkoitukseen, muilla lisälaitteilla tai huonosti huollettuna, tärinätaso saattaa poiketa ilmoitetusta arvosta. Tämä voi kasvattaa kokonaisaltistumista huomattavasti koko työjakson kuluessa.

Tärinän altistumistasoa arvioitaessa tulee huomioida ajat, jolloin laite on sammutettu tai kun se on käynnissä, mutta sitä ei käytetä varsinaiseen työskentelyyn. Tämä voi vähentää kokonaisaltistumista huomattavasti koko työjakson kuluessa. Käytä muitakin suojakeinoja turvataksesi käyttäjän tärinävaikutukselta, kuten: huolla laite ja lisälaitteet, pidä kätesi lämpiminä, organisoi työnkulku.

NO

ADVARSEL
Nivået på vibrasjonsutslippet som oppgis på dette informasjonsarket er malt i henhold til en standardisert test gitt i EN60745 og kan brukes til å sammenligne ett verktøy med et annet. Det kan brukes til en foreløpig vurdering av eksponering. Det erklærte nivået på vibrasjonsutslipp representerer hovedanvendelsen for verktøyet. Dersom verktøyet brukes for andre anvendelser , med forskjellig tilbehør eller med dårlig vedlikehold, vil vibrasjonsutslippet kunne være annerledes. Det kan gi en betydelig økning av eksponeringsnivået over den totale arbeidsperioden.

En beregning av nivået for eksponering til vibrasjoner må også ta hensyn til den tiden verktøyet er slått av eller er i gang men ikke i faktisk bruk for å utføre den tiltenkte oppgaven. Dette kan gi en betydelig økning av eksponeringsnivået over den totale arbeidsperioden. Identifiser ytterligere sikkerhetstiltak for å beskytte den som bruker verktøyet fra virkningen av vibrasjoner , tiltak som: V edlikehold verktøyet og tilbehøret, hold hendene varme, organiser arbeidsmetodene.

RU

ОСТОРОЖНО!
Уровень вибрации, приведенный в данном справочном листе, измерен согласно стандартизованным испытаниям, определенным в EN60745 и может использоваться для сравнения различных инструментов. Значение уровня может использоваться для предварительной оценки влияния вибрации. Заявленный уровень вибрации действителен для основного применения инструмента. Однако, если инструмент используется для других целей, с другими приспособлениями, или плохо обслуживается, уровень вибрации может отличаться от указанного. Это может значительно увеличить величину воздействия за общее время работы.

При оценке уровня воздействия вибрации следует также принять во внимание время простоев и холостой ход (когда инструмент выключен и когда включен, но работа не производится). Эти факторы могут значительно уменьшить величину воздействия вибрации за общее время работы. Определите дополнительные меры безопасности, защищающие работающего от влияния вибрации: техническое обслуживание инструмента и принадлежностей, недопущение охлаждения рук, соответствующие приемы и распорядок работы.

PL

OSTRZEŻENIE
Deklarowany poziom drga ń został zmierzony za pomoc ą standardowej metody pomiaru okre ślonej norm ą EN60745 i jego wyniki mog ą służyć do porównywania tego urz ądzenia z innymi. Deklarowana warto ść drga ń mo że służyć do wst ępnej oceny nara żenia operatora na drgania. Deklarowany poziom drga ń dotyczy podstawowych zastosowa ń urz ądzenia. Jednak w przypadku u życia urz ądzenia do innych zastosowa ń, z innymi przystawkami lub w przypadku niew łaściwego stanu technicznego urz ądzenia poziom drga ń mo że odbiega ć od deklarowanego. Mo że by ć to przyczyn ą zwi ększenia stopnia nara żenia operatora na drgania w ca łym okresie wykonywania pracy.

Podczas oceny nara żenia na drgania nale ży również uwzgl ędnić czas wy łączenia urz ądzenia oraz czas, w którym urz ądzenie jest w łączone, jednak praca nie jest wykonywana. Czasy te mog ą znacznie zmniejszy ć stopie ń nara żenia operatora na drgania w ca łym okresie wykonywania pracy . Nale ży okre ślić dodatkowe środki ochrony operatora przed skutkami drga ń, przykładowo: dba ć o stan techniczny urz ądzenia i przystawek, dba ć o zachowanie ciep łoty d łoni, odpowiednio zorganizowa ć harmonogram wykonywania prac.

CZ

VAROVÁNÍ
Hodnota vibra čních emisí uvedená v tomto informa čním listu byla nam ěřena standardizovaným testem podle EN60745 a ji použít k porovnání s hodnotami jiných nástroj ů. M ůže se používat k p ředběžnému odhadu vystavování vibracím. Uznaná hodnota vibra čních emisí reprezentuje hlavní použití nástroje. Nicméně pokud se nástroj používá pro jiné použití, s r ůznými doplňky nebo se nedostate čně neudržuje, mohou se vibrační emise lišit. Toto m ůže výrazn ě zvýšit úrove ň vystavení nad celkové pracovní období.

Odhad úrovně vystavení vibracím by měl vzít také též v potaz časy, kdy je chv ění vypnuto, nebo když p řístroj b ěží, ale nevykonává práci. Toto může výrazn ě snížit úrove ň vystavení nad celkové pracovní období. Ur čete dopl ňující bezpe čnostní opat ření pro ochranu obsluhy p řed r ůznými vibracemi, nap říklad: Udržujte nástroj a dopl ňky, udržujte ruce v teple, organizujte pracovní schéma.

HU

FIGYELMEZTETÉS
A vibráció-kibocsátás adatlapon megadott értéke az EN60745 által meghatározott szabványosított mérési eljárás szerint lett megmérve, amely lehet ővé teszi a különböző szerszámok összehasonlítását. Használható a kitettség el őzetes felmérésére is. A nyilatkozatban szerepl ő kibocsátási érték a szerszám f őbb alkalmazási területeire vonatkozik. Ugyanakkor, ha a szerszámot más alkalmazásokra, más kiegészít őkkel használják vagy rosszul tartják karban, a vibráció-kibocsátás értéke ett ől eltér ő is lehet. Ez jelent ősen növelheti a kitettség szintjét a gép teljes használati időtartama során.

A vibrációnak való kitettség szintjének becslésekor figyelembe kell venni azokat az id őintervallumokat is, amikor a szerszám ki van kapcsolva, vagy működik, de nem végeznek munkát vele. Ez jelentősen csökkentheti a kitettség szintjét a gép teljes használati időtartama során. Tegyen további óvintézkedéseket a kezel ő vibrációval szembeni megvédése érdekében: tartsa karban a szerszámot és a tartozékokat, tartsa melegen a kezét, tervezze meg a munkafolyamatot.

RO

AVERTISMENT
Nivelul emisiilor de vibra ţii prezentat în cadrul acestei fi şe cu informaţii a fost m ăsurat în conformitate cu un test standardizat furnizat în EN60745 şi poate fi folosit la a compara o unealtă cu o alta. Poate fi folosit la o evaluare preliminar ă a expunerii. Nivelul declarat al emisiilor de vibra ţii reprezintă aplicaţiile principale ale uneltei. Cu toate acestea, în cazul în care unealta este utilizat ă pentru aplica ţii diferite, cu accesorii diferite sau între ţinute necorespunzător, emisiile de vibraţii pot diferi. Acestea pot creşte semnificativ nivelul de expunere pe întreaga perioadă de lucru.

O estimare a nivelului de expunere la vibra ţii trebuie, de asemenea, să ţină cont de d ăţile în care unealta este oprit ă sau de dăţile în care aceasta func ţionează fără a efectua propriu-zis sarcina de lucru. Acestea pot reduce semnificativ nivelul de expunere pe întreaga perioad ă de lucru. Identifica ţi m ăsuri de siguranţă suplimentare pentru a proteja operatorul de efectele vibraţiilor, precum: întreţinerea uneltei şi a accesoriilor, păstrarea mâinilor calde, organizarea de modele de lucru.

LV

BRĪDINĀJUMS

Šajā datu lapā dotā vibrāciju emisijas vērtība ir mērīta saskaņā ar standartizēto testu, kas dots EN60745 un kuru var izmantot, lai salīdzinātu vienu instrumentu ar citu. To var izmantot aptuvenam ekspozīcijas novērtējumam. Deklarētais vibrāciju emisijas līmenis atbilst galvenajiem instrumenta pielietojumiem. Tomēr, ja instrumentu lieto citiem pielietojumiem, ar citiem piederumiem vai tas tiek slikti apkopts, vibrāciju emisijas vērtība var atšķirties. Tas var ievērojami palielināt ekspozīcijas līmeni visā darba periodā.

Vibrāciju ekspozīcijas līmeņa novērtējumam jāņem vērā laiks, kad instruments ir izslēgts vai ir ieslēgts, bet neveic nekādu darbu. Tas var ievērojami samazināt ekspozīcijas līmeni visā darba periodā. Identificējiet papildu drošības pasākumus, lai aizsargātu operatoru no vibrāciju iedarbības, piemēram, veiciet instrumenta un piederumu apkopi, turiet rokas siltas un pielāgojiet darba grafiku.

LT

ĮSPĖJIMAS

Šiame lape nurodytas vibracijos emisijos lygis buvo išmatuotas pagal standartin į testą, aprašytą EN60745, ir gali būti naudojamas vieno įrankio su kitu palyginimui. Jis gali būti naudojamas preliminariam pavojaus įvertinimui. Deklaruotas vibracijos emisijos lygis priskiriamas pagrindinėms įrankio taikymo sritims. Tačiau, jei įrankis naudojamas kitiems tikslams, su kitokiais priedais ar įrankis prastai prižiūrimas, vibracijos emisija gali skirtis. Per visą darbo laikotarpį tai gali žymiai padidinti vibracijos keliamą pavojų.

Nustatant vibracijos keliamą pavojų taip pat būtina atsižvelgti į tai, kiek kartų įrankis yra išjungtas ar kai jis veikia, bet juo iš tikrųjų nedirbama. Per visą darbo laikotarpį tai gali žymiai sumažinti vibracijos keliamą pavojų. Naudokite papildomas apsaugos priemones dirbant šiam asmeniui apsaugoti nuo vibracijos poveikio, pvz.: priži ūrėti įrankį ir jo priedus, rankas laikyti šiltai, organizuoti darbo sesijas.

EE

HOIATUS

Sellel infolehel esitatud vibratsioonitaseme väärtus on mõõdetud standardis EN60745 kirjeldatud katsemeetodiga ja seda võib kasutada tööriistade omavaheliseks võrdlemiseks. Seda võib kasutada vibratsioonimõju eelhindamiseks. Deklareeritud vibratsioonitaseme väärtus kehtib tööriista tavakasutamisel. Kui aga kasutate tööriista muudeks kasutusotstarveteks, eriotstarbeliste tarvikutega või kui tööriist on puudulikult hooldatud, siis võib vibratsioonivääртus erineda. Sellistel juhtudel võib tööperioodi summaarne vibratsioonitase suureneda märgatavalt.

Vibratsioonivääртuse taset tuleb arvesse võtta ka sel ajal, kui tööriist on välja lülitatud või kui tööriist pöörleb, kuid ei tee tööoperatsiooni. Sellistel juhtudel võib tööperioodi ajal summaarne vibratsioonitase väheneda märgatavalt. Määrake kindlaks täiendavad ohutusmeetmed, et kaitsta operaatorit vibratsioonimõjude eest – tööriistade ja tarvikute hooldamine,

käte soojas hoidmine ja töövahetuste organiseerimine.

HR

UPOZORENJE

Razina vrijednosti vibracija data u ovoj tablici s informacijama mjerena je sukladno normiranom testu pruženom u EN60745 i može se koristiti za usporedbu jednog alata s drugim. Može se koristiti u početnom usklađivanju izloženosti. Objavljena razina vrijednosti vibracija predstavlja glavnu primjenu alata. Međutim, ako se alat koristi za druge primjene, s različitim dodatnim priborom ili je slabo održavan, vrijednost vibracija može se razlikovati. Ovo može znatno povećati razinu izloženosti tijekom ukupnog radnog razdoblja.

U procjeni razine izloženosti na vibraciju također treba uzeti u obzir vrijeme kada je alat isključen ili kada je pokrenut no ne i stvarno vrijeme rada. Ovo može znatno smanjiti razinu izloženosti tijekom ukupnog radnog razdoblja. Odredite dodatne sigurnosne mjere za zaštitu operatera od učinaka vibracije poput: održavanje alata i pribora, održavanje toplih ruku, organizacija obrazaca za rad.

SI

OPOZORILO

Nivo emisij vibracij, naveden v tem informacijskem listu, je bil izmerjen v skladu s standardiziranim testom, ki je podan v EN60745, podatek pa se lahko uporablja za primerjavo enega orodja z drugim. Uporablja se ga lahko za predhodno oceno izpostavljenosti. Naveden nivo emisij vibracij predstavlja glavne uporabe orodja. Vendar, če se orodje uporablja v druge namene in z razli čnimi nastavki oz. če je orodje slabo vzdrževano, se lahko emisije vibracij razlikujejo. To lahko ob čutno pove ča nivo izpostavljenosti v skupnem delovnem času.

Ocena nivoja izpostavljenosti vibracijam bi morala prav tako upoštevati, koliko krat je orodje bilo izključeno ali je v delovanju in pravzaprav ne opravlja svojega dela. To lahko ob čutno zmanjša nivo izpostavljenosti v skupnem delovnem času. Upoštevajte dodatne varnostne ukrepe, da bi upravljavca zaš čitili pred vplivom vibracij, kot je: vzdržujte orodje in nastavke, pazite, da so roke tople, organizirajte delovne vzorce.

SK

VAROVANIE

Úroveň emisie vibrácií, uvedená v tomto informačnom hárku bola nameraná v súlade so štandardizovaným testom, daný normou EN60745 a môže sa použi ť na porovnanie jedného nástroja s druhým. Môže sa použi ť na predbežné ur čenie miery vystavenia sa vibráciám. Uvedená úroveň emisie vibrácií predstavuje hlavné aplikácie nástroja. Avšak keď sa nástroj používa na iné aplikácie, s rôznym príslušenstvom alebo má zlú údržbu, úroveň vibrácií sa môže líšiť. Týmto sa môže výrazne zvýši ť úroveň vystavenia sa vibráciám počas celkového času práce.

Odhad úrovne vystavenia sa vibráciám by sa mal bra ť tiež do úvahy, vždy, keď sa nástroj vypne, alebo potom, ke ď beží ale v skutočnosti sa nevykonáva práca. Týmto sa môže výrazne zníži ť úroveň vystavenia sa vibráciám po čas celkového času práce. Nasledovné dopl ňujúce bezpe čnostné opatrenia pomáhajú chráni ť operátora od ú činkov vibrácií: údržba nástroja a

príslušenstva, udržiavanie teplých držadiel, organizácia práce.

GR

ΠΡΟΕΙΔΟΠΟΙΗΣΗ

Τα επίπεδα εκπομπών κραδασμών που παρέχονται στο παρόν ενημερωτικό φυλλάδιο, έχουν μετρηθεί βάσει τυποποιημένης δοκιμής που προβλέπεται στο EN60745 και μπορούν να συγκριθούν για τη σύγκριση του εργαλείου με άλλα. Μπορούν επίσης να χρησιμοποιηθούν για προκαταρκτική αξιολόγηση της έκθεσης. Τα δηλωμένα επίπεδα εκπομπών κραδασμών αφορούν τις βασικές εφαρμογές του εργαλείου. Ωστόσο, αν το εργαλείο χρησιμοποιείται για διαφορετικές εφαρμογές, με διαφορετικά εξαρτήματα ή με κακή συντήρηση, η εκπομπή κραδασμών μπορεί να διαφέρει. Αυτό μπορεί να αυξήσει σημαντικά το επίπεδο έκθεσης στη συνολική περίοδο εργασίας.

Η εκτίμηση των επιπέδων έκθεσης σε κραδασμούς θα πρέπει επίσης να λαμβάνει υπ' όψη τις χρονικές περιόδους κατά τις οποίες το εργαλείο είναι απενεργοποιημένο ή λειτουργεί χωρίς να χρησιμοποιείται σε συγκεκριμένη εργασία. Αυτό μπορεί να μειώσει σημαντικά το επίπεδο έκθεσης στη συνολική περίοδο εργασίας. Εφαρμόστε επιπρόσθετα μέτρα ασφαλείας για την προστασία του χειριστή από τις επιπτώσεις των κραδασμών, όπως τα εξής: συντηρείτε το εργαλείο και τα εξαρτήματα, διατηρείτε τα χέρια ζεστά, οργανώστε μοτίβα εργασίας.

TR

UYARI

Bu bilgi sayfası nda verilen titreşim emisyon seviyesi, EN60745 standardında belirtilen standartla ştırılmış bir teste uygun olarak ölçülmüş ve bir aleti di ğeriyle kar şılaştırmak için kullan ılabilir. Ön maruz kalma tespiti için kullan ılabilir. Beyan edilen titreşim emisyon seviyesi aletin as ıl uygulamalar ını temsil etmektedir. Ancak alet, farklı aksesuarlarla veya yetersiz bakımlı olarak farklı uygulamalar için kullan ılırsa titreşim emisyonu de ğişebilir. Bu durum toplam çal ışma süresi boyunca maruz kalma seviyesini önemli ölçüde artırır.

Titreşime maruz kalma seviyesinin de ğerlendirilmesi ayn ı zamanda alet kapalı ve ardından çalışır ancak gerçek anlamda iş yapmadığı zamanlar da göz önünde bulundurulmalıdır. Bu durum toplam çal ışma süresi boyunca maruz kalma seviyesini önemli ölçüde azaltır. Operatörü titreşimin etkilerinden korumak için ilave güvenlik önlemleri belirleyin, örne ğin: aletin ve aksesuarlar ının bakımını yapmak, operatörün ellerini s ıcak tutmak, çal ışma modellerini organize etmek.

GB

DECLARATION OF CONFORMITY

We declare under our sole responsibility that this product is in conformity with the following standards or standardized documents.

2011/65/EU, 2006/42/EC, 2004/108/EC, EN 60745-1:2009+A11:2010, EN 60745-2-1:2010, EN 60745-2-2:2010, EN 55014-1:2006+A1:2009+A2:2011, EN 55014-2:1997+A2:2008.

Sound pressure level (K=3 dB(A)) 88.5 dB(A)
Sound power level (K=3 dB(A)) 99.5 dB(A)
Weighted root mean
The vibration total values(triax vector sum) determined according to EN60745:
Drilling into metal, vibration emission value ah,D=1.4 m/s² (Uncertainty K = 1.5 m/s²)
Impact drilling into concrete, vibration emission value ah,ID=15.0 m/s² (Uncertainty K = 1.5 m/s²)
Screwdriving without impact, vibration emission value ah = 0.7 m/s² (Uncertainty K = 1.5 m/s²)

FR

DÉCLARATION DE CONFORMITÉ

Nous déclarons sous notre propre responsabilité que ce produit est en conformité avec les normes ou documents normalisés suivants:

2011/65/EU, 2006/42/EC, 2004/108/EC, EN 60745-1:2009+A11:2010, EN 60745-2-1:2010, EN 60745-2-2:2010, EN 55014-1:2006+A1:2009+A2:2011, EN 55014-2:1997+A2:2008.

Niveau de pression acoustique (K=3 dB(A)) 88.5 dB(A)
Niveau de puissance acoustique (K=3 dB(A)) 99.5 dB(A)
Valeur pondérée moyenne
La valeur totale des vibrations (somme vectorielle triaxiale) déterminée selon EN60745:
Perçage dans le métal, valeur d'émission de vibrations ah, D = 1.4 m/s² (Incertitude K = 1.5 m/s²)
Perçage avec percussion dans le béton, valeur d'émission de vibrations ah, ID = 15.0 m/s² (Incertitude K = 1.5 m/s²)
Vissage sans percussion, valeur d'émission de vibrations = 0.7 m/s² (Incertitude K = 1.5 m/s²)

DE

KONFORMITÄTSERKLÄRUNG

Wir erklären in alleiniger Verantwortung, dass dieses Produkt mit den folgenden Normen oder normativen Dokumenten über-einstimmt:

2011/65/EU, 2006/42/EC, 2004/108/EC, EN 60745-1:2009+A11:2010, EN 60745-2-1:2010, EN 60745-2-2:2010, EN 55014-1:2006+A1:2009+A2:2011, EN 55014-2:1997+A2:2008.

Schalldruckpegel (K=3 dB(A)) 88.5 dB(A)
Schallleistungspegel (K=3 dB(A)) 99.5 dB(A)
Quadratischer Mittelwert
Die Vibrationsgesamtwerte (triaxiale Vektorensumme) ermittelt nach EN60745:
Bohren in Metall, Vibrationsemissionswert ah,D = 1,4 m/s² (Unsicherheit K = 1,5 m/s²)
Schlagbohren in Beton, Vibrationsemissionswert ah,D = 15,0 m/s² (Unsicherheit K = 1,5 m/s²)
Schrauben ohne Schlagen, Vibrationsemissionswert ah,D = 0,7 m/s² (Unsicherheit K = 1,5 m/s²)

ES

DECLARACIÓN DE CONFORMIDAD

Declaramos bajo nuestra exclusiva responsabilidad que este producto es conforme a las siguientes normas o documentos normalizados:

2011/65/EU, 2006/42/EC, 2004/108/EC, EN 60745-1:2009+A11:2010, EN 60745-2-1:2010, EN 60745-2-2:2010, EN 55014-1:2006+A1:2009+A2:2011, EN 55014-2:1997+A2:2008.

Nivel de presión acústica (K=3 dB(A)) 88.5 dB(A)
Nivel de potencia acústica (K=3 dB(A)) 99.5 dB(A)
Valor medio ponderado
Los valores de vibración total (suma de vectores triax.), determinado según la norma EN60745:
Perforación en metal, valor de emisión de vibración ah,D = 1,4 m/s² (Incertidumbre K = 1,5 m/s²)
Perforación de impacto en cemento, valor de emisión de vibración ah,ID = 15,0 m/s² (Incertidumbre K = 1,5 m/s²)
Atornillado sin impacto, valor de emisión de vibración ah = 0,7 m/s² (Incertidumbre K = 1,5 m/s²)

IT

DICHIARAZIONE DI CONFORMITÀ

Dichiariamo, assumendo la piena responsabilità di tale dichiarazione, che il prodotto è conforme alle seguenti normative e ai relativi documenti:

2011/65/EU, 2006/42/EC, 2004/108/EC, EN 60745-1:2009+A11:2010, EN 60745-2-1:2010, EN 60745-2-2:2010, EN 55014-1:2006+A1:2009+A2:2011, EN 55014-2:1997+A2:2008.

Livello di pressione acustica (K=3 dB(A)) 88.5 dB(A)
Livello di potenza acustica (K=3 dB(A)) 99.5 dB(A)
Valore quadratico medio ponderato
I valori totali delle vibrazioni (somma di vettori in tre direzioni) sono misurati conformemente alla norma EN 60745:
Trapanazione nel metallo, valore di emissioni vibrazioni ah,D = 1.4 m/s² (Incertezza K = 1.5 m/s²)
Martello perforatore a impatto nel cemento, valore di emissioni vibrazioni ah,ID = 15.0 m/s² (Incertezza K = 1.5 m/s²)
Modalità avvitatura senza impatto, valore di emissioni vibrazioni ah = 0.7 m/s² (Incertezza K = 1.5 m/s²)

NL

CONFORMITEITSVERKLARING

Wij verklaren op onze eigen verantwoordelijkheid dat dit product voldoet aan de volgende normen of normatieve documenten.

2011/65/EU, 2006/42/EC, 2004/108/EC, EN 60745-1:2009+A11:2010, EN 60745-2-1:2010, EN 60745-2-2:2010, EN 55014-1:2006+A1:2009+A2:2011, EN 55014-2:1997+A2:2008.

Geluidsdrukniveau (K=3 dB(A)) 88.5 dB(A)
Geluidsvermogensniveau (K=3 dB(A)) 99.5 dB(A)
Gewogen gemiddelde
De totale trillingswaarden (triaxale verctorsom) vastgesteld in overeemstemming met EN60745:
Boren in metaal, trillingsemissiewaarde ah,D = 1.4 m/s² (Onzekerheid K = 1.5 m/s²)
Klopboren in beton, trillingsemissiewaarde ah,ID = 15.0 m/s² (Onzekerheid K = 1.5 m/s²)
Schroevendraaien zonder kloppen, trillingsemissiewaarde ah = 0.7 m/s² (Onzekerheid K = 1.5 m/s²)

PT

DECLARAÇÃO DE CONFORMIDADE

Declaramos, sob nossa exclusiva responsabilidade, que este produto cumpre as seguintes normas ou documentos normativos.

2011/65/EU, 2006/42/EC, 2004/108/EC, EN 60745-1:2009+A11:2010, EN 60745-2-1:2010, EN 60745-2-2:2010, EN 55014-1:2006+A1:2009+A2:2011, EN 55014-2:1997+A2:2008.

Nível de pressão acústica (K=3 dB(A)) 88.5 dB(A)
Nível de potência acústica (K=3 dB(A)) 99.5 dB(A)
Média quadrática ponderada
Os valores totais de vibração (soma do vector triax) são determinados em conformidade com a EN60745:
Perfuração em metal, valor de emissão de vibração ah,D = 1.4 m/s² (Incerteza K = 1.5 m/s²)
Perfuração com impacto em cimento, valor de emissão de vibração ah,ID = 15.0 m/s² (Incerteza K = 1.5 m/ s²)
Aparafusamento sem impacto, valor de emissão de vibração ah = 0.7 m/s² (Incerteza K = 1.5 m/s²)

DK

KONFORMITETSERKLÆRING

Vi erklærer på eget ansvar, at dette produkt er i overensstemmelse med følgende standarder eller standardiseringsdokumenter:

2011/65/EU, 2006/42/EC, 2004/108/EC, EN 60745-1:2009+A11:2010, EN 60745-2-1:2010, EN 60745-2-2:2010, EN 55014-1:2006+A1:2009+A2:2011, EN 55014-2:1997+A2:2008.

Lydtryksniveau (K=3 dB(A)) 88.5 dB(A)
Lydstyrkeniveau (K=3 dB(A)) 99.5 dB(A)
Vægtet geometrisk middelværdi
Totale vibrationsværdier (triax vector sum) afgøres ifølge EN60745:
Boring i metal, vibrations emissionsværdi ah,D = 1,4 m/s² (Usikkerhed K = 1,5 m/s²)
Slagboring i beton, vibrations emissionsværdi ah,ID = 15,0 m/s² (Usikkerhed K = 1,5 m/s²)
Skruetrækning uden slag, vibrations emissionsværdi ah = 0,7 m/s² (Usikkerhed K = 1,5 m/s²)

SE

FÖRSÄKRAN

Vi intygar och ansvarar för, att denna produkt överensstämmer med följande normer och dokument.

2011/65/EU, 2006/42/EC, 2004/108/EC, EN 60745-1:2009+A11:2010, EN 60745-2-1:2010, EN 60745-2-2:2010, EN 55014-1:2006+A1:2009+A2:2011, EN 55014-2:1997+A2:2008.

Ljudtrycksnivå (K=3 dB(A)) 88.5 dB(A)
Ljudeffektnivå (K=3 dB(A)) 99.5 dB(A)
Viktat medelvärde
Det totala vibrationsvärdet (treaxelvektorsumma) är framtaget enligt EN60745:
Borrning i metall, vibrationsvärde ah, D = 1,4 m/s² (Osäkerhet K = 1,5 m/s²)
Slagborrning i betong, vibrationsvärde ah, D = 15,0 m/s² (Osäkerhet K = 1,5 m/s²)
Skruvdragning utan slag, vibrationsvärde ah, D = 0,7 m/s² (Osäkerhet K = 1,5 m/s²)

FI

TODISTUS STANDARDIN-MUKAISUUDESTA

Todistamme täten ja vastaamme yksin siitä, että tämä tuote on alla lueteltujen standardien ja standardoimis-asiakirjojen vaatimusten mukainen.

2011/65/EU, 2006/42/EC, 2004/108/EC, EN 60745-1:2009+A11:2010, EN 60745-2-1:2010, EN 60745-2-2:2010, EN 55014-1:2006+A1:2009+A2:2011, EN 55014-2:1997+A2:2008.

Äänenpainetaso (K=3 dB(A)) 88.5 dB(A)
Äänen tehotaso (K=3 dB(A)) 99.5 dB(A)
Painotettu tehollisarvo
Tärinän kokonaisarvot (kolmiakselinen vektorisumma) määritettynä standardin EN60745 mukaisesti:
Metallia porattaessa tärinäarvo ah,D = 1,4 m/s^2 (epätarkkuus K = 1,5 m/s^2)
Betonia iskuporattaessa tärinäarvo ah,ID = 15,0 m/s^2 (epätarkkuus K = 1,5 m/s^2)
Ruuvausilman iskua, tärinäarvo ah = 0,7 m/s^2 (epätarkkuus K = 1,5 m/s^2)

NO

SAMSVARSERKLÆRING

Vi erklærer på eget ansvar at dette produktet er i samsvar med følgende standarder og normative dokumenter:

2011/65/EU, 2006/42/EC, 2004/108/EC, EN 60745-1:2009+A11:2010, EN 60745-2-1:2010, EN 60745-2-2:2010, EN 55014-1:2006+A1:2009+ A2:2011, EN 55014-2:1997+A2:2008.

Lydtrykknivå (K=3 dB(A))	88.5 dB(A)
Lydstyrkenivå (K=3 dB(A))	99.5 dB(A)

Målt effekt

De totale vibrasjonsverdiene (triax vektor-sum) er fastsatt i henhold til EN60745:

Boring i metall, vibrasjonsverdi ah,D = 1,4 m/s² (Usikkerhet K = 1.5 m/s²)

Slagboring i mur, vibrasjonsverdi ah,D = 15,0 m/s² (Usikkerhet K = 1.5 m/s²)

Skruing i drill-modus, vibrasjonsverdi ah,D = 0,7 m/s² (Usikkerhet K = 1.5 m/s²)

RU

ЗАЯВЛЕНИЕ О СООТВЕТСТВИИ СТАНДАРТАМ

Мы со всей ответственностью заявляем, что настоящая продукция соответствует ниже следующим нормам и документам:

2011/65/EU, 2006/42/EC, 2004/108/EC, EN 60745-1:2009+A11:2010, EN 60745-2-1:2010, EN 60745-2-2:2010, EN 55014-1:2006+A1:2009+ A2:2011, EN 55014-2:1997+A2:2008.

Уровень акустического давления (K=3 дБ(A))	88.5дБ(A)
Уровень акустической мощности (K=3 дБ(A))	99.5дБ(A)

Взвешенное среднее квадратичное

Суммарное значение вибрации (векторная сумма по трем координатам) определено в соответствии со стандартом EN60745:

при сверлении металла значение вибрации ah, D = 1,4 м/с² (разброс K = 1,5 м/с²)

при сверлении бетона значение вибрации ah, D = 15,0 м/с² (разброс K = 1,5 м/с²)

при безударном заворачивании винтов значение вибрации ah, D = 0,7 м/с² (разброс K = 1,5 м/с²)

PL

DEKLARACJA ZGODNOŚCI

Z całą odpowiedzialnością oświadczamy, że niniejszy produkt jest zgodny z normami czy też znormalizowanymi dokumentami wymienionymi poniżej:

2011/65/EU, 2006/42/EC, 2004/108/EC, EN 60745-1:2009+A11:2010, EN 60745-2-1:2010, EN 60745-2-2:2010, EN 55014-1:2006+A1:2009+ A2:2011, EN 55014-2:1997+A2:2008.

Poziom ciśnienia akustycznego(K=3 dB(A))	88.5 dB(A)
Poziom mocy akustycznej(K=3 dB(A))	99.5 dB(A)

Średnia ważona

Wartości sumaryczne drgań (suma wektorowa przyspieszeń mierzona czujnikiem typu triax) określone zgodnie z normą EN 60745:

Wiercenie w metalu, wartość emisji drgań ah,D = 1,4 m/s² (niepewność pomiaru K = 1,5 m/s²)

Wiercenie w betonie, wartość emisji drgań ah,ID = 15,0 m/s² (niepewność pomiaru K = 1,5 m/s²)

Wkręcanie wkrętów, bez udaru, wartość emisji wibracji ah = 0,7 m/s² (niepewność pomiaru K = 1,5 m/s²)

CZ

PROHLÁŠENÍ O SHODĚ

Prohlašujeme na svou zodpovědnost, že tento výrobek splňuje požadavky níže uvedených norem a závazných předpisů:

2011/65/EU, 2006/42/EC, 2004/108/EC, EN 60745-1:2009+A11:2010, EN 60745-2-1:2010, EN 60745-2-2:2010, EN 55014-1:2006+A1:2009+ A2:2011, EN 55014-2:1997+A2:2008.

Hladina akustického tlaku (K=3 dB(A))	88.5 dB (A)
Hladina akustického výkonu (K=3 dB(A))	99.5 dB (A)

Střední posuzovaná hodnota

Celkové hodnoty vibrací (třísý vektorový součet) určené v souladu s EN60745:

Vrtání do kovu, hodnota vibračních emisí ah, D = 1,4 m/s² (nejistota K = 1,5 m/s²)

Příklepové vrtání do zdiva, hodnota vibračních emisí ah, ID = 15,0 m/s² (nejistota K = 1,5 m/s²)

Šroubování bez příklepu, hodnota vibračních emisí ah = 0,7 m/s² (nejistota K = 1,5 m/s²)

HU

SZABVÁNY RENDELKEZÉSEK

Felelősségünk teljes tudatában kijelentjük, hogy a jelen termék megfelel a következő szabványoknak és előírásoknak:

2011/65/EU, 2006/42/EC, 2004/108/EC, EN 60745-1:2009+A11:2010, EN 60745-2-1:2010, EN 60745-2-2:2010, EN 55014-1:2006+A1:2009+ A2:2011, EN 55014-2:1997+A2:2008.

Hangnyomás szint (K=3 dB(A))	88.5 dB(A)
Hangerő szint (K=3 dB(A))	99.5 dB(A)

Súlyozott négyzetes átlag

Vibráció teljes értékei (háromtengelyű vektorösszeg), az EN 60745 szerint meghatározva:

Fém fúrása, a vibrációkibocsátás értéke: ah,D = 1,4 m/s² (Bizonytalanság: K = 1,5 m/s²)

Ütvefúrás betonba, a vibrációkibocsátás értéke: ah,ID = 15,0 m/s² (Bizonytalanság: K = 1,5 m/s²)

Csavarbehajtás ütések nélkül, a vibrációkibocsátás értéke: ah = 0,7 m/s² (Bizonytalanság: K = 1,5 m/s²)

RO

DECLARAȚIE DE CONFORMITATE

Declarăm pe propria răspundere că acest produs este conform cu normele sau documentele normative următoare:

2011/65/EU, 2006/42/EC, 2004/108/EC, EN 60745-1:2009+A11:2010, EN 60745-2-1:2010, EN 60745-2-2:2010, EN 55014-1:2006+A1:2009+ A2:2011, EN 55014-2:1997+A2:2008.

Nivel de presiune acustică (K=3 dB(A))	88.5 dB(A)
Nivel de putere acustică (K=3 dB(A))	99.5 dB(A)

Medie ponderată efectivă

Valorile totale ale vibrațiilor (suma vectorială a trei direcții) au fost determinate conform EN60745:

Găurire în metal, valoarea vibrațiilor generate ah,D = 1,4 m/s² (Incertitudine K = 1,5 m/s²)

Găurirea de impact în beton, valoarea vibrațiilor generate ah,D = 15,0 m/s² (Incertitudine K = 1,5 m/s²)

Înșurubare fără impact, valoarea vibrațiilor generate ah,D = 0,7 m/s² (Incertitudine K = 1,5 m/s²)

LV

ATBILSTĪBAS PAZIŅOJUMS

Mēs uz savu atbildību paziņojam, ka šis produkts atbilst šādiem standartiem vai standartizācijas dokumentiem.

2011/65/EU, 2006/42/EC, 2004/108/EC, EN 60745-1:2009+A11:2010, EN 60745-2-1:2010, EN 60745-2-2:2010, EN 55014-1:2006+A1:2009+ A2:2011, EN 55014-2:1997+A2:2008.

Skaņas spiediena līmenis (K=3dB (A))	88,5 dB (A)
Skaņas jaudas līmenis (K=3dB (A))	99,5 dB (A)

Vidējā svērtā kvadrātsaknes vērtība

Vibrāciju kopējās vērtības (trīsasu vektoru summa) tiek noteiktas atbilstoši EN60745:

Urbšana metālā, vibrāciju emisijas vērtība ah, D = 1,4 m/s² (kļūdas vērtība K = 1,5 m/s²)

Perforēšana betonā, vibrāciju emisijas vērtība ah, ID = 15,0 m/s² (kļūdas vērtība K = 1,5 m/s²)

Skrūvēšana bez perforēšanas, vibrāciju emisijas vērtība ah = 0,7 m/s² (kļūdas vērtība K = 1,5 m/s²)

LT

ATITIKTIES DEKLARACIJA

Prisiimdami visą atsakomybę, pareiškiame, kad produktas atitinka žemiau išvardintus standartus ar standartų dokumentus.

2011/65/EU, 2006/42/EC, 2004/108/EC, EN 60745-1:2009+A11:2010, EN 60745-2-1:2010, EN 60745-2-2:2010, EN 55014-1:2006+A1:2009+ A2:2011, EN 55014-2:1997+A2:2008.

Garso slėgio lygis (K=3 dB(A))	88,5 dB(A)
Garso galingumo lygis (K=3 dB(A))	99,5 dB(A)

Svorinis šaknies vidurkis

Bendros vibracijos vertės (trikampio vektorių suma) nustatomos pagal EN60745:

Metalo pjovimas, vibracijos emisijos vertė ah,D = 1,4 m/s² (Nepastovumas K = 1,5 m/s²).

Betono gręžimas smūginiu režimu, vibracijos emisijos vertė ah,ID = 15,0 m/s²(Nepastovumas K = 1,5 m/s²).

Varžtų gręžimas ne smūginiu režimu, vibracijos emisijos vertė ah= 0,7 m/s² (Nepastovumas K = 1,5 m/s²).

EE

VASTAVUSDEKLARATSIOON

Kinnitame oma ainuvastutusel, et see toode on vastavuses järgmiste standardite või standardiseeritud dokumentidega.

2011/65/EU, 2006/42/EC, 2004/108/EC, EN 60745-1:2009+A11:2010, EN 60745-2-1:2010, EN 60745-2-2:2010, EN 55014-1:2006+A1:2009+ A2:2011, EN 55014-2:1997+A2:2008.

Helirõhutase (K=3 dB(A))	88,5 dB (A)
Helivõimsuse tase (K=3 dB(A))	99,5 dB (A)

Kaalutud ruutkeskmine väärtus

Vibratsiooni koguväärtused (kolme suuna vektorsumma) on vastavalt standardile EN 60745 määratud järgmiselt.

Metalli sisse puurimisel on vibrokiirenduse väärtus ah,D=1,4 m/s² (mõõtemääramatus K=1,5 m/s²).

Betooni sisse puurimisel on vibratsiooni väärtus ah,ID=15,0 m/s² (mõõtemääramatus K=1,5 m/s²).

Kruvide keeramisel ilma löögita on vibratsiooni väärtus ah=0,7 m/s² (mõõtemääramatus K=1,5 m/s²).

HR

DEKLARACIJA O USKLA–ENOSTI

Odgovorno izjavljujemo da je ovaj proizvod u skladu sa sljedeĈim normama ili normiranim dokumentima:

2011/65/EU, 2006/42/EC, 2004/108/EC, EN 60745-1:2009+A11:2010, EN 60745-2-1:2010, EN 60745-2-2:2010, EN 55014-1:2006+A1:2009+ A2:2011, EN 55014-2:1997+A2:2008.

Razina akustičnog pritiska (K=3 dB(A))	88.5 dB(A)
Razina jačine zvuka (K=3 dB(A))	99.5 dB(A)

Ponderirana energetska vrijednost

Ukupne vrijednosti vibracija (troosni vektorski zbir) određuju se u skladu s EN60745:

Bušenje u metal, emisija vibracija vrijednosti ah,D = 1,4 m/s² (neodređenost K = 1,5 m/s²)

Udarno bušenje u beton, emisija vibracija vrijednosti ah,ID = 15,0 m/s² (neodređenost K = 1,5 m/s²)

Uvrtanje vijaka bez udara, emisija vibracija vrijednosti ah,D = 0,7 m/s² (neodređenost K = 1,5 m/s²)

SI

IZJAVA O SKLADNOSTI

Na lastno odgovornost izjavljamo, da je ta izdelek skladen z zahtevami sledečih standardov ali standariziranih dokumentov:
2011/65/EU, 2006/42/EC, 2004/108/EC, EN 60745-1:2009+A11:2010, EN 60745-2-1:2010, EN 60745-2-2:2010, EN 55014-1:2006+A1:2009+A2:2011, EN 55014-2:1997+A2:2008.

Nivo zvočnega pritiska (K=3 dB(A))	88.5 dB(A)
Nivo zvočne moči (K=3 dB(A))	99.5 dB(A)

Utežna vrednost korena
Skupna vrednost vibracij (vektorska vsota treh smeri) določena v skladu z EN60745:
Vrtanje v kovino, vrednost emisije vibracij ah,D = 1,4 m/s² (nedoloč. K = 1,5 m/s²)
Udarno vrtanje v beton, vrednost emisije vibracij ah,ID = 15,0 m/s² (nedoloč. K = 1,5 m/s²)
Privijanje brez udarnega načina, vrednost emisije vibracij ah = 0,7 m/s² (nedoloč. K = 1,5 m/s²)

SK

PREHLÁSENIE O ZHODE

Vyhlasujeme našu výhradnú zodpovednosť za produkt, ktorý spĺňa nasledovné štandardy alebo štandardizované dokumenty.
2011/65/EU, 2006/42/EC, 2004/108/EC, EN 60745-1:2009+A11:2010, EN 60745-2-1:2010, EN 60745-2-2:2010, EN 55014-1:2006+A1:2009+A2:2011, EN 55014-2:1997+A2:2008.

Hladina akustického tlaku (K=3dB(A))	88.5 dB(A)
Hladina akustického výkonu (K=3dB(A))	99.5 dB(A)

Ťažisko vŕtania
Celkové hodnoty vibrácií (súhrn triaxiálneho vektora) určuje norma EN60745:
Vŕtanie do kovu, hodnota emisií vibrácií ah,D = 1,4 m/s² (odchýlka K = 1,5 m/s²)
Príklepové vŕtanie do betónu, hodnota emisií vibrácií ah,D = 15,0 m/s² (odchýlka K = 1,5 m/s²)
Skrutkovanie bez príklepu, hodnota emisií vibrácií ah = 0,7 m/s² (odchýlka K = 1,5 m/s²)

GR

ΔΗΛΩΣΗ ΣΥΜΜΟΡΦΩΣΗΣ

Δηλώνουμε υπευθύνως ότι το προϊόν αυτό συμμορφούται προς τα ακόλουθα πρότυπα ή τυποποιημένα έγγραφα:
2011/65/EU, 2006/42/EC, 2004/108/EC, EN 60745-1:2009+A11:2010, EN 60745-2-1:2010, EN 60745-2-2:2010, EN 55014-1:2006+A1:2009+A2:2011, EN 55014-2:1997+A2:2008.

Επίπεδο ακουστικής πίεσης (K=3 dB(A))	88.5 dB(A)
Επίπεδο ακουστικής ισχύος (K=3 dB(A))	99.5 dB(A)

Σταθμισμένη ενεργός τιμή
Συνολικές αξίες κραδασμών (τριαξονικό διανυσματικό άθροισμα) σύμφωνα με EN60745:
Τρύπημα σε μέταλλο, τιμή εκπομπής κραδασμών ah,D = 1,4 m/s² (Αβεβαιότητα K = 1.5 m/s²)
Κρουστικό τρύπημα σε τσιμέντο, τιμή εκπομπής κραδασμών ah,D = 15,0 m/s² (Αβεβαιότητα K = 1.5 m/s²)
Βίδωμα χωρίς κρούση, τιμή εκπομπής κραδασμών ah,D = 0,7 m/s² (Αβεβαιότητα K = 1.5 m/s²)

TR

UYGUNLUK BELGESİ

Bu ürünün aşağıdaki normlar ya da norm belgeleri ile uyumlu olduğunu kendi sorumluluğumuzu ortaya koyarak beyan ederiz:
2011/65/EU, 2006/42/EC, 2004/108/EC, EN 60745-1:2009+A11:2010, EN 60745-2-1:2010, EN 60745-2-2:2010, EN 55014-1:2006+A1:2009+A2:2011, EN 55014-2:1997+A2:2008.

Akustik basınç düzeyi (K=3 dB(A))	88.5 dB(A)
Ses güç seviyesi (K=3 dB(A))	99.5 dB(A)

Ağırlıklı kök ortalaması
EN 60745 normuna uygun olarak belirlenmiş titreşim toplam değerleri (triaks vektör toplamı):
Metalde delik açma, titreşim emisyon değeri ah,D = 1,4 m/s² (Belirsizlik K = 1,5 m/s²)
Betonda darbeli delme, titreşim emisyon değeri ah,D = 15,0 m/s² (Belirsizlik K = 1,5 m/s²)
Darbe olmadan vidalama, titreşim emisyon değeri ah,D = 0,7 m/s² (Belirsizlik K = 1,5 m/s²)

Machine: 18 VOLT COMPACT HAMMER DRILL DRIVER **Type: LLCDI1802** CE **OCT 2010**

Techtronic Industries

Techtronic Product Development Limited
24/F, CDW Building, 388 Castle Peak Road, Tsuen Wan, Hong Kong



Brian Ellis
Vice President - Engineering
Oct. 15, 2010

Authorised to compile the technical file:
James Dickinson
Techtronic Industries (UK) Limited
Medina House, Fieldhouse Lane, Marlow, Bucks, SL7 1TB, United Kingdom