RYOBI

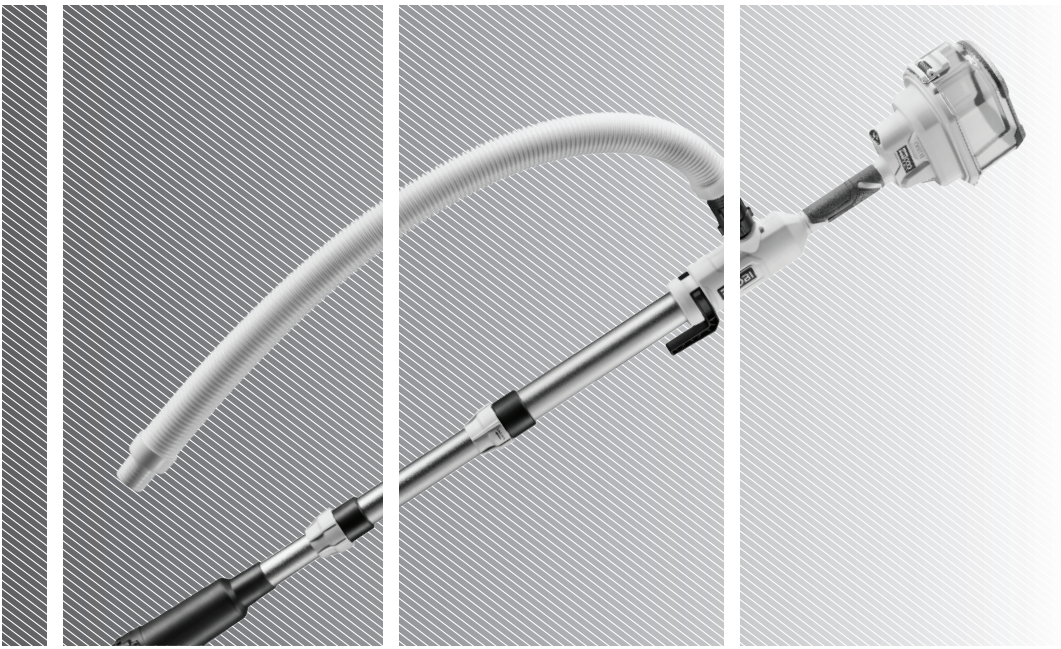

EN
FR
DE
ES
IT
NL
PT
DA
SV
FI
NO
RU
PL
CS
HU
RO
LV
LT
ET
HR
SL
SK
BG
UK
TR

RY18STPA

Important! It is essential that you read the instructions in this manual before assembling, maintaining and operating the product.

Attention! Il est essentiel que vous lisiez les instructions contenues dans ce manuel avant d'assembler, d'entretenir et d'utiliser le produit.

Achtung! Es ist wichtig, dass Sie vor Zusammenbau, Wartung und Benutzung des Produktes die Anweisungen in dieser Anleitung lesen.

¡Atención! Resulta fundamental que lea este manual de instrucciones antes de realizar el montaje, el mantenimiento y de utilizar este producto.

Attenzione! E' importante leggere le istruzioni contenute nel presente manuale prima di montare il prodotto, svolgere le operazioni di manutenzione sullo stesso e metterlo in funzione.

Let op! Het is van essentieel belang dat u de instructies in deze gebruiksaanwijzing leest voor u het product monteert, onderhoudt en gebruikt.

Atenção! É fundamental que leia as instruções deste manual antes da montagem, manutenção e operação do aparelho.

OBS! Det er vigtigt, at man læser instrukserne i denne brugsanvisning, inden man samler, vedligeholder og betjener produktet.

Observera! Det är viktigt att du läser instruktionerna i manualen före montering, användning och underhåll av produkten.

Huomio! On tärkeää, että luet tämän käsikirjan ohjeet ennen tuotteen kokoamista, huoltoa ja käyttöä.

Advarsel! Det er viktig at du leser instruksjonene i denne manualen før sammensetning, vedlikehold og bruk av produktet.

Внимание! Необходимо прочитать инструкции в данном руководстве перед сборкой, обслуживанием и эксплуатацией этого изделия.

Uwaga! Koniecznie należy przeczytać instrukcje zawarte w tym podręczniku przed montażem, obsługą oraz konserwacją produktu.

Důležité upozornění! Neinstalujte, neprovádějte údržbu ani nepoužívejte tento výrobek dříve, než si přečtete pokyny uvedené v tomto návodu.

Figyelem! Fontos, hogy a termék összeszerelése, karbantartása és használata előtt elolvassa a kézikönyvben található utasításokat.

Atenţie! Este esenţial să citiţi instrucţiunile din acest manual înainte de asamblare, efectuarea întreţinerii şi operarea produsului.

Uzmanību! Ir svarīgi izlasīt šīs rokasgrāmatas instrukcijas pirms uzstādīšanas, apkopes un preces darbināšanas.

Dėmesio! Prieš surenkant, prižiūrint ir naudojant gaminį, būtina perskaityti šiame vadove pateiktus nurodymus.

Tähtis! Enne masina kokkupanekut, hooldamist ja kasutama hakkamist tuleb käesolevas juhendis esitatud juhised kindlasti läbi lugeda.

Upozorenje! Vrlo je važno da ste prije sklapanja, održavanja i rada s ovim proizvodom pročitali upute u ovom priručniku.

Pomembno! Pomembno je da pred montažo vzdrževanjem in uporabo tega izdelka preberete navodila v tem priročniku.

Upzornenie! Je dôležité, aby ste si pred montážou, údržbou a obsluhou produktu prečítali pokyny v tomto návode.

Важно! Изключително важно е да прочетете инструкциите в настоящото ръководство, преди да преминете към сглобяване, поддръжка или работа с продукта.

Важливо! Дуже важливо, щоб ви прочитали інструкції в цьому керівництві перед складанням, обслуговуванням та експлуатацією цієї машини.

Önemli! Ürünü monte etmeden, kullanmadan ve bakımını yapmadan önce bu kılavuzdaki talimatları okumanız önemlidir.

Subject to technical modification | Sous réserve de modifications techniques | Technische Änderungen vorbehalten | Bajo reserva de modificaciones técnicas | Con riserva di eventuali modifiche tecniche | Technische wijzigingen voorbehouden | Com reserva de modificações técnicas | Med forbehold for tekniske ændringer | Med förbehåll för tekniska ändringar | Tekniset muutokset varataan | Med forbehold om tekniske endringer | могут быть внесены технические изменения | Z zastrzeżeniem modyfikacji technicznych | Změny technických údajů vyhrazeny | A műszaki módosítás jogát fenntartjuk | Sub rezerva modificaţiilor tehnice | Paturam tiesības mainīt tehniskos raksturlielumus | Pasiliekant teisę daryti techninius pakeitimus | Tehnilised muudatused võimalikud | Podloæno tehniëkim promjenama | Tehnične spremembe dopuščene | Právo na technické zmeny je vyhradené | Подлежи на технически модификации | Є об'єктом для технічних змін | Teknik değişikliğe tabidir

Safety, performance, and dependability have been given top priority in the design of your cordless stick pump.

INTENDED USE

The cordless stick pump is intended to transfer water, either dirty or clean, out of pools, ponds, or tanks. The product can be used to drain water from floods or excess rainwater during floods. The product can also be used for irrigation when paired with watering accessories.

The product is intended only for home or domestic use. The product may be used indoors or outdoors.

Do not use the product for any other purpose.

GENERAL SAFETY WARNINGS

- Never allow children, persons with reduced physical, sensory, or mental capabilities or lack of experience and knowledge, or people who are unfamiliar with these instructions to use the product. Local regulations may restrict the age of the operator. Children should be adequately supervised to ensure that they do not play with the product.
- Save all warnings and instructions for future reference. Refer to them frequently, and use them to instruct others who may use the product. If you loan someone the product, also loan them these instructions to prevent misuse of the product and possible injury.
- Keep the area of operation clear of all persons, particularly small children and pets.
- Inspect the product before each use. Check for loose fasteners, etc. Make sure that all guards and handles are properly and securely attached. Replace any damaged parts before use. Check for battery pack leaks.
- Do not modify the product in any way or use parts and accessories that are not recommended by the manufacturer.
- Do not operate the product while barefoot or when wearing sandals or similar lightweight footwear. Wear protective footwear that will protect your feet and improve your footing on slippery surfaces.
- Exercise caution to avoid slipping or falling.
- Avoid inserting hands into the inlets/outlets of the product while it is turned on.
- Do not install or operate the product in an explosive environment or near flammable materials.
- Do not use the product if the switch does not turn it off. Have the switch replaced by an authorised service centre.
- Turn off the product, remove the battery pack, and allow the product to cool down. Make sure that all moving parts have come to a complete stop:
  - before servicing
  - before clearing a blockage
  - before checking, cleaning, and working on the product
  - before changing accessories
  - before leaving the product unattended
  - whenever performing maintenance
- Immediately turn off the product and remove the battery pack in the event of an accident or breakdown. Never operate the product again until it has been fully checked by an authorised service centre.

BATTERY TOOL USE AND CARE

- Recharge only with the charger specified by the manufacturer. A charger that is suitable for one type of battery pack may create a risk of fire when used with another battery pack.
- Use only battery packs intended specifically for the product. Use of any other battery packs may result in a risk of fire, electric shock, or injury to persons.
- Do not use a battery pack or product that is damaged or modified. Damaged or modified batteries may exhibit unpredictable behaviour resulting in fire, explosion, or risk of injury.
- Do not expose a battery pack or product to fire or excessive temperatures. Exposure to fire or excessive temperature above 130 °C may cause explosion.
- When the battery pack is not in use, keep it away from other metal objects, like paper clips, coins, keys, nails, screws, or other small metal objects that can make a connection from one terminal to another. Shorting the battery terminals together may cause burns or a fire.
- Under abusive conditions, liquid may be ejected from the battery. Avoid contact. If contact accidentally occurs, flush with water. If liquid contacts eyes, additionally seek medical help. Liquid ejected from the battery may cause irritation or burns.

CORDLESS STICK PUMP SAFETY WARNINGS

- Ensure that the battery pack is removed from the battery box when installing the product.
- Do not submerge the product above the water barrel hook. Water may enter the electronic components and/or battery pack, which can result in a short circuit, increased risk of fire, and serious personal injury.
- Make sure that the filter is secure and the water barrel hook is fixed if to be used.
- Ensure that all connections are leak free. Use a thread seal tape or a suitable sealant on the connection thread.
- When tightening threaded connections, please do not apply excessive force that may cause damage.
- Do not use the product for corrosive, abrasive, explosive or dangerous liquids. Fluids other than water damage the product, can create a fire hazard, and could cause physical injuries to the operator.
- Do not use the product with potable water.
- Do not operate the product without liquid. Do not run the product dry.
- Do not use the product when people are in the water.
- Do not remove the hose while the product is still operating.
- Pollution of the liquid could occur due to leakage of lubricants.
- Water discharged from the product may cause the ground to become wet and may cause slipping. Make sure to clean the discharged water after operating the product.
- Do not discharge water to areas with electrical or high voltage elements, active chemicals, or other objects or substances that might cause danger when mixed with water.
- Hold the product securely where there is an overmould grip. Always wear the wrist lanyard except when the barrel hook is used. Do not leave the product unsupervised while in use. Make sure the product cannot tip over.
- Do not expose the inside of the battery compartment to rain or wet conditions. The product is only water resistant when the battery compartment is closed, locked, and without damage. Water entering the product increases the risk of electric shock.

ADDITIONAL BATTERY SAFETY WARNINGS

To reduce the risk of fire, personal injury, and product damage due to a short circuit, never immerse the product, battery pack, or charger in fluid or allow fluid to flow inside them. Corrosive or conductive fluids, such as seawater, certain industrial chemicals, and bleach or bleach-containing products, etc., can cause a short circuit.

TRANSPORTATION AND STORAGE

- Turn off the product, remove the battery pack, and allow both to cool down before storing or transporting.
- Clean the product thoroughly before storing. Remove any excess water by fully extending the product. Store the product upright and fully extended to drain water completely. Store the product in a dry, well-ventilated area that is inaccessible to children. Keep the product away from corrosive agents, such as garden chemicals and de-icing salts. Do not leave the product outside during freezing conditions.
- When transporting the product in a vehicle, secure it against movement or falling to prevent injury to persons or damage to the product.

TRANSPORTING LITHIUM BATTERIES

Transport the battery in accordance with local and national provisions and regulations.

Follow all special requirements on packaging and labelling when transporting batteries by a third party. Ensure that no batteries can come in contact with other batteries or conductive materials while in transport by protecting exposed connectors with insulating, nonconductive caps or tape. Do not transport batteries that are cracked or leaking. Check with the forwarding company for further advice.

MAINTENANCE

- Use only original manufacturer's replacement parts, accessories, and attachments. Failure to do so can cause possible injury, can contribute to poor performance, and may void your warranty.
- Servicing requires extreme care and knowledge and should be performed only by a qualified service technician. Have the product serviced by an authorised service centre only.

- You may make adjustments and repairs described in this manual. For other repairs, contact an authorised service centre.
- Periodically inspect the pump, hoses, and water inlet and filters. Ensure that the hoses, water inlet, and filters are free from mud, sand, and debris. Ensure there are no damage.
- After each use, clean the product with a soft, dry cloth. Keep the product dry, clean, and free from oil and grease when not in use. Any part that is damaged should be properly repaired or replaced by an authorised service centre.
- Clean the filter only when there is noticeable decline of functionality.
- Bring the product to an authorised service centre to replace damaged or unreadable labels.

KNOW YOUR PRODUCT

See pages 94–95.

1. Timer button
2. On/Off button
3. Battery cover
4. Latch
5. Overmould grip
6. Water outlet
7. Wrist lanyard
8. Water barrel hook
9. Height adjustment twist locks
10. Debris filter
11. Timer indicator lights
12. LED work lights
13. Corrugated discharge hose
14. G3/4 adaptor
15. G3/4 connector
16. Outlet adaptor for corrugated discharge hose
17. Mud filter
18. Operator's manual
19. Battery pack
20. Charger
21. Garden hose

SYMBOLS



Remove the battery pack before starting any work on the product.



Safety alert
Read the instructions carefully before starting the product.



Avoid turning the pole or bottom pump housing when extension collars are unlocked as this could bind the cable inside.



Do not submerge the product above the water barrel hook.



Battery compartment ingress protection



Pump head ingress protection



Maximum operating depth



Do not expose the battery pack to rain or damp conditions.



Do not dispose of waste batteries, waste electrical and electronic equipment as unsorted municipal waste. Waste batteries and waste electrical and electronic equipment must be collected separately. Waste batteries, waste accumulators, and light sources have to be removed from the equipment. Check with your local authority or retailer for recycling advice and collection point. According to local regulations, retailers may have an obligation to take back waste batteries and waste electrical and electronic equipment free of charge. Your contribution to the reuse and recycling of waste batteries and waste electrical and electronic equipment helps to reduce the demand of raw materials. Waste batteries, in particular containing lithium, and waste electrical and electronic equipment contain valuable and recyclable materials, which can adversely impact the environment and the human health if not disposed of in an environmentally compatible manner. Delete personal data from waste equipment, if any.

Lors de la conception de la pompe bâton sans fil, l'accent a été mis sur la sécurité, les performances et la fiabilité.

UTILISATION PRÉVUE

La pompe bâton sans fil est conçue pour transférer l'eau propre ou sale des bassins, piscines ou cuves. Le produit peut être utilisé pour évacuer les eaux de crue ou l'excès d'eau de pluie pendant les inondations. Le produit peut également être utilisé pour l'irrigation lorsqu'il est associé à des accessoires d'arrosage.

Le produit est uniquement destiné à un usage domestique. Le produit peut être utilisé en intérieur comme en extérieur.

Utilisez ce produit pour aucun autre travail.

AVERTISSEMENTS GÉNÉRAUX DE SÉCURITÉ

- Ne laissez jamais les enfants, les personnes aux capacités physiques, sensorielles ou mentales réduites ou n'ayant pas l'habitude ou les connaissances suffisantes, ni les personnes non familiarisées avec ces instructions utiliser ce produit. Les lois locales peuvent imposer un âge minimum à l'opérateur. Les enfants doivent être bien surveillés afin de s'assurer qu'ils ne jouent pas avec le produit.
- Bien garder tous les avertissements et instructions. Veuillez vous y reporter fréquemment et utilisez-les pour donner des instructions aux personnes susceptibles d'utiliser le produit. En cas de prêt de ce produit à un tiers, communiquez-lui ces instructions afin d'éviter toute utilisation incorrecte du produit et toute blessure éventuelle.
- Tenez toutes les personnes, en particulier les jeunes enfants et les animaux domestiques, à l'écart de la zone de travail.
- Vérifiez la machine avant chaque utilisation. Vérifiez le bon serrage des attaches, l'absence de fuite de carburant, etc. Assurez-vous que toutes les protections et toutes les poignées sont bien en place et bien verrouillés. Remplacez toute pièce endommagée avant utilisation. Vérifiez l'absence de fuite du pack batterie.
- Ne modifiez la machine d'aucune façon et n'utilisez pas de pièces ou accessoires non recommandés par le fabricant.
- Ne pas utiliser le produit pieds-nus ou avec des sandales ou d'autres chaussures légères similaires. Portez des chaussures de protection qui protégeront vos pieds et amélioreront votre appui sur des surfaces glissantes.
- Soyez prudent pour éviter de glisser ou de tomber.
- Évitez d'introduire les mains dans les entrées/sorties du produit lorsqu'il est allumé.
- N'installez et n'utilisez pas le produit dans un environnement explosif ou à proximité de matériaux inflammables.
- N'utilisez pas le produit si l'interrupteur ne l'éteint pas. Confiez le remplacement de l'interrupteur à un centre d'entretien agréé.
- Mettez le produit hors tension, retirez la batterie et laissez-le refroidir. Assurez-vous que tous les éléments en mouvement se sont bien arrêtés:
  - avant entretien
  - avant de retirer une obstruction
  - avant de travailler sur le produit, de le vérifier ou de le nettoyer
  - avant de changer les accessoires
  - avant de laisser le produit sans surveillance
  - à chaque fois qu'une opération de maintenance est effectuée
- En cas d'accident ou de panne, mettez immédiatement hors tension le bloc de batterie et déposez-le. N'utilisez plus le produit jusqu'à ce qu'il ait été entièrement vérifié par un service après-vente agréé.

UTILISATION ET EMPLOI SOIGNEUX DES OUTILS ÉLECTRIQUES SANS FIL

- Ne chargez les blocs de batteries que dans des chargeurs recommandés par le fabricant. Un chargeur approprié à un type spécifique de batterie peut engendrer un risque d'incendie lorsqu'il est utilisé avec une autre batterie.

- Utilisez uniquement la batterie qui a été spécifiquement conçue pour le produit. L'utilisation de tout autre bloc de batterie peut entraîner un incendie, une décharge électrique, ou des blessures.
- N'utilisez pas une batterie ou un produit endommagé ou modifié. Des batteries endommagées ou modifiées peuvent présenter un comportement imprévisible pouvant causer un incendie, une explosion ou un risque de blessure.
- N'exposez pas une batterie ou un produit au feu ou à des températures excessives. L'exposition au feu ou à des températures excessives supérieures à 130 °C peut provoquer une explosion.
- Lorsqu'un bloc de batterie n'est pas utilisé, le maintenir à l'écart de tout autre objet métallique, par exemple trombones, pièces de monnaie, clés, clous, vis ou autres objets de petite taille qui peuvent donner lieu à une connexion d'une borne à une autre. Un court-circuit entre les contacts de batterie peut provoquer des brûlures ou un incendie.
- Dans des conditions d'utilisation non conformes, du liquide peut être éjecté de la batterie. Éviter tout contact. En cas de contact accidentel, rincez soigneusement avec de l'eau. Si du liquide entre en contact avec les yeux, consultez immédiatement un médecin. Le liquide qui sort du bloc de batterie peut entraîner des irritations de la peau ou causer des brûlures.

MISES EN GARDE DE SÉCURITÉ CONCERNANT LA POMPE BÂTON SANS FIL

- Assurez-vous que la batterie est retirée du boîtier de la batterie lors de l'installation du produit.
- N'immergez pas le produit au-dessus du crochet du cylindre d'eau. L'eau peut pénétrer dans les composants électroniques et/ou la batterie, ce qui peut provoquer un court-circuit, un risque accru d'incendie et des blessures graves.
- S'assurer que le filtre est bien en place et que le crochet du cylindre d'eau est fixé en cas d'utilisation.
- Assurez-vous que tous les raccords sont exempts de fuite. Utilisez un ruban d'étanchéité pour filetage ou un produit d'étanchéité adapté sur le filetage de raccordement.
- Lors du serrage des raccords filetés, veillez à ne pas appliquer une force excessive qui pourrait causer des dommages.
- N'utilisez pas le produit pour pomper des liquides corrosifs, abrasifs, explosifs ou dangereux. Des fluides autres que de l'eau endommagent le produit, peuvent présenter un risque d'incendie et provoquer des blessures physiques pour l'opérateur.
- Ne n'utilisez pas le produit pour pomper de l'eau potable.
- Ne faites pas fonctionner le produit sans liquide. Ne faites pas tourner le produit à sec.
- N'utilisez pas le produit lorsque des personnes sont dans l'eau.
- Ne retirez pas le tuyau lorsque le produit est toujours en fonctionnement.
- La pollution du liquide peut survenir suite à une fuite de lubrifiants.
- L'eau qui s'écoule du produit peut imbiber le sol et le rendre glissant. Assurez-vous de nettoyer l'eau rejetée après avoir utilisé le produit.
- Ne déversez pas l'eau dans des zones où se trouvent des éléments électriques ou à haute tension, des produits chimiques actifs ou d'autres objets ou substances pouvant présenter un danger lorsqu'ils sont mélangés avec de l'eau.
- Maintenir fermement le produit là où il y a une poignée surmoulée. Portez toujours la dragonne sauf si le crochet du cylindre est utilisé. Ne laissez pas le produit sans surveillance lors de son utilisation. Assurez-vous que le produit ne peut pas basculer.
- N'exposez pas l'intérieur du compartiment de la batterie à la pluie ou à l'humidité. Le produit n'est étanche que lorsque le compartiment de batterie est fermé, verrouillé et non endommagé. Toute infiltration d'eau dans le produit augmente le risque de choc électrique.

MISES EN GARDE DE SÉCURITÉ SUPPLÉMENTAIRES CONCERNANT LA BATTERIE

Pour réduire le risque d'incendie, de blessures corporelles et de dommages causés par un court-circuit, n'immergez jamais le produit, la batterie ou le chargeur dans un liquide et ne laissez jamais de liquide pénétrer dans aucun d'entre eux. Les fluides corrosifs ou conducteurs, tels que l'eau de mer, certains produits chimiques industriels, les produits de blanchiment ou contenant des agents de blanchiment etc. peuvent provoquer un court-circuit.

TRANSPORT ET STOCKAGE

- Mettez l'appareil hors tension, retirez le bloc-batterie et laissez-le refroidir avant de le ranger ou de le transporter.
- Nettoyez soigneusement le produit avant le stockage. Retirez tout excès d'eau en étendant complètement le produit. Stockez le produit à la verticale et complètement étendu pour évacuer complètement l'eau. Rangez le produit dans un endroit sec et correctement ventilé, hors de portée des enfants. Tenez le produit à l'écart des agents corrosifs tels que les produits chimiques pour le jardin et les sels de dégivrage. Ne pas laisser le produit à l'extérieur pendant les périodes de gel.
- Pour le transport, attachez le produit pour l'empêcher de bouger ou de tomber, afin d'éviter toute blessure et tout dommage matériel.

TRANSPORT DES BATTERIES AU LITHIUM

Transportez les batteries en conformité avec les dispositions et règlements locaux et nationaux.

Respectez toutes les exigences légales particulières concernant l'emballage et l'étiquetage des batteries lorsque vous confiez leur transport à un tiers. Assurez-vous qu'aucune batterie ne puisse entrer en contact avec une autre batterie ou avec des matériaux conducteurs lors de son transport en isolant les bornes électriques avec du ruban adhésif ou des capuchons isolants non conducteurs. Ne transportez pas une batterie qui serait fendue ou qui fuirait. Demandez conseil au transporteur pour de plus amples informations.

ENTRETIEN

- N'utilisez que des pièces détachées et des accessoires d'origine constructeur. Le non respect de cette précaution peut entraîner de mauvaises performances, des blessures, et annuler votre garantie.
- Les réparations demandent un soin et des connaissances extrêmes et ne doivent être effectuées que par un technicien de service qualifié. Confiez l'entretien du produit à un centre de service agréé.
- Vous pouvez effectuer les réglages et réparations décrits dans ce manuel. Pour d'autres réparations ou conseils, faites vous assister par un service après-vente agréé.
- Inspecter régulièrement la pompe, les tuyaux ainsi que l'arrivée d'eau et les filtres. S'assurer que les tuyaux, l'arrivée d'eau et les filtres ne contiennent pas de boue, de sable et de débris. S'assurer qu'il n'y a aucun dommage.
- Après chaque utilisation, utilisez un chiffon propre et sec pour nettoyer le produit. Gardez le produit sec, propre et exempt d'huile et de graisse lorsqu'il n'est pas utilisé. Toute pièce endommagée doit être correctement remplacée ou réparée par un centre de service agréé.
- Nettoyez le filtre uniquement lorsqu'il y a une diminution notable du fonctionnement.
- Apportez le produit à un centre de service agréé pour remplacer les étiquettes abîmées ou illisibles.

APPRENEZ À CONNAÎTRE VOTRE PRODUIT

Reportez-vous aux pages 94–95.

1. Bouton minuteur
2. Bouton Marche/Arrêt
3. Couvercle de la batterie
4. Loquet
5. Poignée surmoulée

6. Sortie d'eau
7. Dragonne
8. Crochet du cylindre d'eau
9. Verrous tournants de réglage de la hauteur
10. Filtre à débris
11. Témoins lumineux du minuteur
12. Éclairages de travail à LED
13. Tuyau d'évacuation annelé
14. Adaptateur G3/4
15. Connecteur G3/4
16. Adaptateur de sortie pour tuyau d'évacuation annelé
17. Filtre à boue
18. Manuel utilisateur
19. Bloc de batterie
20. Chargeur
21. Tuyau d'arrosage

SYMBOLES



Retirez le bloc de batterie avant de commencer un quelconque travail sur le produit.



Alerte de sécurité
Veuillez lire attentivement le mode d'emploi avant de démarrer la machine.



Évitez de tordre la tige ou le carter de la pompe inférieure lorsque les bagues rallonges sont déverrouillées car cela pourrait emmêler le câble à l'intérieur.



N'immergez pas le produit au-dessus du crochet du cylindre d'eau.



Indice de protection du compartiment de la batterie



Indice de protection de la tête de pompe



Profondeur maximale de fonctionnement



Ne pas exposer la batterie à la pluie ou à l'humidité.



Ne jetez pas les batteries et les équipements électriques et électroniques usagés parmi les déchets municipaux non triés. Les batteries et les équipements électriques et électroniques usagés doivent être collectés séparément. Les batteries, accumulateurs et sources lumineuses usagés doivent être retirés de l'équipement. Pour obtenir des conseils en matière de recyclage et de points de collecte, se renseigner auprès des autorités locales ou du détaillant. Selon les réglementations locales, les détaillants peuvent avoir l'obligation de récupérer gratuitement les batteries et les équipements électriques et électroniques usagés. Votre contribution à la réutilisation et au recyclage des batteries et équipements électriques et électroniques usagés permet de réduire la demande en matières premières. Les batteries, notamment celles qui contiennent du lithium, ainsi que les équipements électriques et électroniques usagés comportent des matériaux précieux et recyclables, qui peuvent avoir un impact négatif sur l'environnement et la santé humaine s'ils ne sont pas éliminés de manière respectueuse de l'environnement. Supprimer les données personnelles de l'équipement usagé, le cas échéant.



Sicherheit, Leistung und Zuverlässigkeit hatten oberste Priorität bei der Entwicklung Ihrer Akku-Stabpumpe.

BESTIMMUNGSGEMÄSSE VERWENDUNG

Die Akku-Stabpumpe ist dazu bestimmt, verschmutztes oder sauberes Wasser aus Becken, Teichen oder Tanks zu pumpen. Das Produkt kann zur Ableitung von Wasser aus Überschwemmungen oder von überschüssigem Regenwasser bei Überschwemmungen verwendet werden. In Verbindung mit Bewässerungszubehör kann das Produkt auch zur Bewässerung verwendet werden.

Das Gerät ist ausschließlich zur privaten Nutzung geeignet. Das Gerät kann in Innenräumen und im Freien verwendet werden.

Das Produkt darf zu keinen anderen Zwecken verwendet werden.

ALLGEMEINE SICHERHEITSWARNUNGEN

- Lassen Sie niemals Kinder, Personen mit eingeschränkten körperlichen, sensorischen oder mentalen Fähigkeiten oder mangelnder Erfahrung und Wissen oder Personen die mit diesen Anweisungen nicht vertraut sind das Produkt benutzen. Die lokale Gesetzgebung regelt das Mindestalter des Benutzers. Kinder müssen ausreichend beaufsichtigt werden, so dass gewährleistet ist, dass sie nicht mit dem Produkt spielen.
- Bewahren Sie alle Sicherheitshinweise und Anweisungen für die Zukunft auf. Schlagen Sie regelmäßig darin nach und nutzen Sie sie, um andere Benutzer des Geräts einzuweisen. Wenn Sie jemandem dieses Gerät leihen, stellen Sie sicher, dass Sie die Bedienungsanweisungen ebenfalls weiterreichen, um Fehlgebrauch des Geräts und mögliche Verletzungen zu verhindern.
- Halten Sie andere Personen, vor allem kleine Kinder und Haustiere, aus dem Arbeitsbereich fern.
- Untersuchen Sie das Produkt vor jeder Benutzung. Überprüfen Sie auf lockere Verschlüsse, Treibstofflecks, usw. Stellen Sie sicher, dass alle Schutzvorrichtungen und Griffe ordnungsgemäß und sicher befestigt sind. Ersetzen Sie vor der Benutzung jegliche beschädigten Teile. Überprüfen Sie den Akkupack auf undichte Stellen.
- Verändern Sie das Produkt nicht in irgendeiner Weise oder verwenden Teile oder Zubehör die nicht vom Hersteller empfohlen sind.
- Betreiben Sie das Produkt nicht, während Sie barfuß sind oder offene Sandalen bzw. ähnliches leichtes Schuhwerk tragen. Tragen Sie Sicherheitsschuhe, die Ihre Füße schützen und Ihren Stand auf rutschigen Oberflächen verbessern.
- Achten Sie darauf, nicht zu rutschen oder zu fallen.
- Stecken Sie die Hände nicht in die Einlässe/Auslässe des Geräts, während es eingeschaltet ist.
- Installieren Sie das Gerät nicht in explosiven Umgebungen oder in der Nähe entzündlicher Materialien.
- Verwenden Sie das Gerät nicht, wenn der Ausschalter das Gerät nicht ausschaltet. Lassen Sie den Schalter von einer autorisierten Servicestelle ersetzen.
- Schalten Sie das Gerät aus, entfernen Sie den Akkupack und lassen Sie das Gerät abkühlen. Stellen Sie sicher, dass alle bewegliche Teile vollständig angehalten sind:
  - bevor Sie das Produkt warten
  - bevor Sie eine Blockierung entfernen
  - bevor Sie das Produkt prüfen, reinigen oder daran arbeiten
  - bevor Sie Zubehörteile wechseln
  - bevor Sie das Produkt unbeaufsichtigt zurücklassen
  - wenn Sie Wartungsarbeiten durchführen
- Schalten Sie das Gerät bei Unfällen oder Ausfällen sofort aus und entfernen Sie den Akkupack. Das Produkt darf nicht wieder in Betrieb genommen werden, bis es vollständig von einem autorisierten Kundendienst überprüft wurde.

VERWENDUNG UND BEHANDLUNG DES AKKUWERKZEUGES

- Laden Sie die Akkus nur in Ladegeräten auf, die vom Hersteller empfohlen werden. Für ein Ladegerät, das für eine bestimmte Art von Akkupacks geeignet ist, besteht

Brandgefahr, wenn es mit anderen Akkupacks verwendet wird.

- Verwenden Sie ausschließlich spezifisch für das Gerät vorgesehene Akkupacks. Die Verwendung anderer Akkupacks kann zu Feuergefahr, Stromschlägen oder Verletzungen führen.
- Verwenden Sie keine beschädigten oder modifizierten Akkupacks oder Geräte. Beschädigte oder modifizierte Akkus können zu unvorhersehbaren Reaktionen führen, was zu Feuer, Explosion oder Verletzungsgefahr führt.
- Setzen Sie Akkupacks oder Geräte nicht Feuer oder zu hohen Temperaturen aus. Feuereinwirkung oder hohe Temperaturen über 130 °C können zu einer Explosion führen.
- Halten Sie den nicht benutzten Akkupack fern von Büroklammern, Münzen, Schlüsseln, Nägeln, Schrauben oder anderen kleinen Metallgegenständen, die eine Überbrückung der Kontakte verursachen könnten. Ein Kurzschluss zwischen den Akkukontakten kann Verbrennungen oder Feuer zur Folge haben.
- Bei Missbrauch kann Flüssigkeit aus dem Akku austreten. Vermeiden Sie das Berühren dieser Flüssigkeit. Bei zufälligem Kontakt mit Wasser abspülen. Suchen Sie außerdem medizinische Hilfe auf, falls die Flüssigkeit in die Augen gerät. Austretende Akkuflüssigkeit kann zu Hautreizungen oder Verbrennungen führen.

SICHERHEITSHINWEISE ZUR AKKU-STABPUMPE

- Stellen Sie beim Installieren des Geräts sicher, dass der Akkupack aus dem Akkugehäuse entnommen wurde.
- Tauchen Sie das Gerät nicht tiefer als bis zum Haken des Wasseraufzugkübels ein. Wasser könnte in die elektronischen Komponenten und/oder in den Akkupack eindringen, was zu Kurzschlüssen, erhöhter Brandgefahr und schwerwiegenden Personenschäden führen könnte.
- Vergewissere dich, dass der Filter fest sitzt und der Wasserkübelhaken befestigt ist, falls er verwendet werden soll.
- Stellen Sie sicher, dass alle Verbindungen dicht sind. Sichern Sie das Verbindungsgewinde mit Gewinde-Dichtungsband oder einem geeigneten Dichtstoff.
- Bitte setzen Sie beim Abdichten von Gewindeverbindungen keine übermäßige Kraft ein, die Schäden verursachen könnte.
- Verwenden Sie das Gerät nicht für ätzende, abschleifende, explosive oder gefährliche Flüssigkeiten. Flüssigkeiten, mit Ausnahme von Wasser, beschädigen das Gerät, können eine Brandgefahr darstellen und können den Bediener körperlich schädigen.
- Verwenden Sie das Gerät nicht für Trinkwasser.
- Betreiben Sie das Gerät nicht ohne Flüssigkeit. Lassen Sie das Gerät nicht trocken laufen.
- Verwenden Sie das Gerät nicht, wenn sich Personen im Wasser aufhalten.
- Entfernen Sie den Schlauch nicht, während das Gerät noch läuft.
- Die Flüssigkeit kann aufgrund von Schmierstoffleckagen verschmutzt werden.
- Das aus dem Gerät abgelassene Wasser kann dazu führen, dass der Boden nass und rutschig wird. Achten Sie darauf, das abgelassene Wasser nach dem Betreiben des Geräts zu entfernen.
- Lassen Sie das Wasser nicht an Stellen mit Elektro- oder Starkstromkomponenten, aktiven Chemikalien oder sonstigen Gegenständen oder Substanzen ab, die beim Mischen mit Wasser Gefahren bewirken können.
- Halten Sie das Produkt an der Stelle fest, an der sich eine Überformung befindet. Tragen Sie immer das Trageband für das Handgelenk, es sei denn, der Kübelhaken wird verwendet. Lassen Sie das Gerät nicht unbeaufsichtigt laufen. Stellen Sie sicher, dass das Gerät nicht kippen kann.
- Setzen Sie das Innere des Akkufachs nicht Regen oder nassen Bedingungen aus. Das Produkt ist nur wasserdicht, wenn das Akkufach geschlossen, verriegelt und unbeschädigt ist. Wasser, das in das Gerät eindringt, erhöht das Risiko eines Stromschlags.

WEITERE SICHERHEITSHINWEISE ZUM AKKU

Um die Brandgefahr sowie die Gefahr von Personenschaden und der Beschädigung des Produkts aufgrund eines Kurzschlusses zu reduzieren, halten Sie das Gerät, den Akkupack und das Ladegerät von Flüssigkeiten fern. Korrodierende oder leitfähige Flüssigkeiten, wie Salzwasser, bestimmte Chemikalien und Bleichmittel oder Produkte, die Bleichmittel enthalten, können einen Kurzschluss verursachen.

TRANSPORT UND LAGERUNG

- Schalten Sie das Gerät aus, entfernen Sie den Akkupack und lassen Sie das Gerät abkühlen, bevor Sie es aufbewahren oder transportieren.
- Reinigen Sie das Produkt gründlich, ehe Sie es zur Lagerung verstauen. Entfernen Sie das gesamte überschüssige Wasser, indem Sie die Verlängerung des Geräts vollständig ausziehen. Lagern Sie das Gerät aufrecht und mit vollständig ausgezogener Verlängerung, um das Wasser vollständig abzulassen. Lagern Sie das Produkt an einem gut belüfteten trockenen und für Kinder unzugänglichen Ort. Halten Sie das Produkt von ätzenden Mitteln wie Gartenchemikalien und Streusalz fern. Lassen Sie das Produkt nicht im Freien stehen, wenn es friert.
- Sichern Sie das Produkt beim Transport in einem Fahrzeug gegen Bewegung oder Herunterfallen, um Verletzungen an Personen und Beschädigung des Produktes zu verhindern.

TRANSPORT VON LITHIUM-IONEN-AKKUS

Transportieren Sie Akkus gemäß Ihren örtlichen und nationalen Bestimmungen und Regeln.

Befolgen Sie alle besonderen Anforderungen für Verpackung und Beschriftung, wenn Sie Akkus von Dritten transportieren lassen. Stellen Sie sicher, dass beim Transport kein Akku in Kontakt mit anderen Akkus oder leitenden Materialien kommt, indem Sie die freien Anschlüsse mit Isolierband, nichtleitenden Kappen oder Klebeband schützen. Beschädigte oder auslaufende Akkus dürfen nicht transportiert werden. Weitere Informationen erhalten Sie bei Ihrem Transportunternehmen.

WARTUNG UND PFLEGE

- Verwenden Sie ausschließlich original Ersatzteile, Zubehör und Aufsätze des Herstellers. Nichtbefolgung kann mögliche Verletzungen oder schlechte Leistung verursachen und Ihre Garantie ungültig machen.
- Service und Wartung des Gerätes erfordert besonderen Sorgfalt und Kenntnisstand und sollte nur durch qualifiziertes Personal durchgeführt werden. Lassen Sie das Gerät nur von einem autorisierten Servicecenter warten.
- Sie dürfen die in dieser Bedienungsanleitung beschriebenen Einstellungen und Reparaturen durchführen. Kontaktieren Sie Ihren autorisierten Kundendienst für andere Reparaturen.
- Überprüfen Sie von Zeit zu Zeit die Pumpe, die Schläuche, die Einlassöffnung und die Filter. Stellen Sie sicher, dass die Schläuche und die Einlassöffnung und die Filter frei von Schlamm, Sand und Ablagerungen sind. Stellen Sie sicher, dass keine Schäden vorhanden sind.
- Reinigen Sie das Produkt nach jeder Benutzung mit einem weichen, trockenen Lappen. Halten Sie das Gerät bei Nichtbenutzung trocken, sauber und frei von Öl und Fett. Jedes beschädigte Teil muss durch den autorisierten Kundendienst ordnungsgemäß repariert oder ausgetauscht werden.
- Reinigen Sie den Filter nur bei deutlicher Abnahme der Funktion.
- Bringen Sie das Produkt zu einem autorisierten Kundendienst zurück, um beschädigte oder unleserliche Aufkleber zu ersetzen.

MACHEN SIE SICH MIT IHREM PRODUKT VERTRAUT

Siehe Seiten 94–95.

1. Timer-Taste
2. Ein-/Ausschalter
3. Batterieabdeckung

4. Verschluss
5. Überformung
6. Wasserauslass
7. Trageband für das Handgelenk
8. Wasserkübelhaken
9. Höhenverstellung mit Drehverschlüssen
10. Schuttfilter
11. Timer-Anzeigeleuchten
12. LED-Arbeitsleuchten
13. Gewellter Ablaufschlauch
14. G3/4-Adapter
15. G3/4-Stecker
16. Auslaufadapter für gewellten Ablaufschlauch
17. Schlammfilter
18. Bedienungsanleitung
19. Akkupack
20. Ladegerät
21. Gartenschlauch Verbinder

SYMBOLE



Entfernen Sie den Akkupack, bevor Sie mit Arbeiten an dem Produkt beginnen.



Sicherheitswarnung
Bitte lesen Sie die Anweisungen sorgfältig, bevor Sie das Gerät einschalten.



Vermeiden Sie es, die Stange oder das untere Pumpengehäuse zu verdrehen, wenn die Verlängerungsmanschetten entsperrt sind, da dies das innenliegende Kabel einklemmen würde.



Tauchen Sie das Gerät nicht tiefer als bis zum Haken des Wasseraufzugkübels ein.



Eindringschutz für Akkufach



Eindringschutz für Pumpenkopf



Maximale Arbeitstiefe



Setzen Sie den Akkupack nicht Regen oder feuchten Bedingungen aus.



Entsorgen Sie Altbatterien, Elektro- und Elektronikaltgeräte nicht als unsortierten Siedlungsabfall. Altbatterien und Elektro- und Elektronikaltgeräte müssen getrennt gesammelt werden. Altbatterien, Altakkumulatoren und Lichtquellen müssen aus den Geräten entfernt werden. Informieren Sie sich bei den örtlichen Behörden oder bei Ihrem Einzelhändler über Recyclingoptionen und die Entsorgungseinrichtung. Je nach den örtlichen Vorschriften kann der Einzelhandel verpflichtet sein, Altbatterien und Elektro- und Elektronik-Altgeräte unentgeltlich zurückzunehmen. Ihr Beitrag zur Wiederverwendung und zum Recycling von Elektro- und Elektronikaltgeräten trägt dazu bei, den Bedarf an Rohstoffen zu verringern. Altbatterien, insbesondere lithiumhaltige Batterien, und Elektro- und Elektronik-Altgeräte enthalten wertvolle, wiederverwertbare Materialien, die sich negativ auf die Umwelt und die menschliche Gesundheit auswirken können, wenn sie nicht auf umweltverträgliche Weise entsorgt werden. Löschen Sie ggf. personenbezogene Daten aus Altgeräten.

La seguridad, el rendimiento y la fiabilidad han sido las máximas prioridades a la hora de diseñar esta bomba con barra telescópica inalámbrica.

USO PREVISTO

La bomba con barra telescópica inalámbrica está diseñada para extraer agua, tanto limpia como sucia, de estanques, piscinas o depósitos. El producto se puede utilizar para drenar aguas de zonas inundadas o el exceso de aguas pluviales en inundaciones. El producto también se puede utilizar para regar cuando se acopla a accesorios de riego.

Este producto está concebido únicamente para un uso doméstico. El producto se puede utilizar tanto en espacios interiores como exteriores.

No la use para ninguna otra finalidad.

ALERTA DE SEGURIDAD GENERAL

- Nunca deje que utilicen este aparato niños, personas con capacidad física, sensorial o mental reducida, personas sin experiencia ni conocimientos ni personas que no estén familiarizadas con estas instrucciones. Las regulaciones locales pueden restringir la edad del operario. Los niños deben estar adecuadamente supervisados para asegurarse de que no juegan con el producto.
- Conserve estas advertencias e instrucciones para poder consultarlas posteriormente. Consúltelas con frecuencia y utilícelas para enseñar a otras personas cómo deben usar el producto. Si deja a alguien el producto, entréguele también estas instrucciones para evitar un mal uso del producto y posibles daños.
- No permita la presencia de personas, especialmente niños pequeños, y mascotas en la zona de trabajo.
- Inspeccione la máquina antes de cada uso. Compruebe los cierres sueltos, las fugas de combustible, etc. Asegúrese de que todas las protecciones y mangos están unidos de forma correcta y segura. Sustituya cualquier pieza damnificada antes de su utilización. Compruebe si hay fugas en la batería.
- No modifique la herramienta de modo alguno ni utilice piezas o accesorios que no sean los recomendados por el fabricante.
- No utilice el producto si va descalzo, si lleva sandalias o cualquier otro calzado ligero similar. Use calzado protector antideslizante que le proteja los pies y mejore su equilibrio en superficies deslizantes.
- Tenga precaución para evitar resbalar o caerse.
- Evite colocar las manos en las entradas/salidas del producto durante su funcionamiento.
- No instale ni accione el producto en un entorno explosivo o cerca de materiales inflamables.
- No utilice el producto si el interruptor de apagado no detiene su funcionamiento. Solicite la sustitución del interruptor en un centro de servicio autorizado.
- Apague el producto, retire la batería y deje que el producto se enfríe. Asegúrese de que todas las partes móviles se han detenido por completo:
  - antes del mantenimiento
  - antes de limpiar una obstrucción
  - antes de inspeccionar, limpiar o trabajar con el producto
  - antes de cambiar los accesorios
  - antes de dejar el producto sin vigilancia
  - siempre que se lleve a cabo el mantenimiento
- Apague inmediatamente la unidad y retire la batería en caso de accidente o avería. No vuelva a utilizar el producto hasta que un servicio de mantenimiento autorizado lo haya inspeccionado completamente.

USO Y CUIDADO DE LA HERRAMIENTA

- Recargue la unidad solamente con el cargador especificado por el fabricante. Podría haber un riesgo de incendio cuando se utilice un cargador con una batería para la que no está diseñado.
- Utilice únicamente baterías concebidas específicamente para este producto. El uso de cualquier otra batería puede resultar en

un riesgo de incendio, descargas eléctricas o lesiones personales.

- No utilice una batería o un producto que haya sufrido daños o modificaciones. Las baterías dañadas o modificadas pueden presentar un comportamiento impredecible y provocar fuego, explosión o riesgo de lesión.
- No exponga una batería o producto al fuego o a temperaturas excesivas. La exposición al fuego o a una temperatura excesiva superior a 130 °C puede provocar una explosión.
- Cuando la batería no está en uso, manténgala alejada de otros objetos metálicos como clips, monedas, llaves, clavos, tornillos u otros objetos metálicos pequeños que puedan crear una conexión desde una terminal a otra. Causar un cortocircuito en los terminales de la batería puede causar quemaduras o un incendio.
- En condiciones indebidas, puede salir líquido de la batería. Evite su contacto. Si se produce un contacto accidental, enjuáguese las manos con agua. Si el líquido entra en contacto con los ojos, acuda inmediatamente al médico. Si el líquido es expulsado de la batería y entra en contacto con él, podría causar irritación o quemaduras.

ADVERTENCIAS DE SEGURIDAD DE LA BOMBA CON BARRA TELESCÓPICA INALÁMBRICA

- Asegúrese de retirar la batería del compartimento de la batería antes de instalar el producto.
- No sumerja el producto encima del gancho portabidones de agua. El agua podría penetrar en los componentes electrónicos y/o en la batería, lo que podría provocar un cortocircuito, un mayor riesgo de que se produzca un incendio y lesiones personales graves.
- Asegúrese de que el filtro esté colocado y el gancho portabidones de agua esté fijado si debe utilizarse.
- Asegúrese de que no haya ninguna fuga en las conexiones. Utilice una cinta de sellado de roscas o un sellador adecuado en la rosca de conexión.
- Al apretar las conexiones roscadas, no aplique una fuerza excesiva, ya que esto podría causar daños.
- No utilice el producto para bombear líquidos corrosivos, abrasivos, explosivos o peligrosos. Los líquidos que no sean agua pueden dañar el producto, provocar un incendio y también podrían provocar lesiones físicas al usuario.
- No utilice el producto con agua potable.
- No utilice el producto sin líquido. No permita que el producto funcione en seco.
- No utilice el producto cuando haya gente en el agua.
- No quite la manguera mientras el producto esté en funcionamiento.
- El líquido podría contaminarse debido a una fuga de lubricantes.
- El agua descargada del producto puede hacer que el suelo se moje y provocar resbalones. Asegúrese de limpiar el agua descargada después de utilizar el producto.
- No descargue agua en zonas con componentes eléctricos o de alta tensión, sustancias químicas activas u otros objetos o sustancias que puedan provocar un peligro en contacto con el agua.
- Sujete el producto con firmeza por el agarre sobremoldeado. Utilice siempre el amarre de muñeca excepto cuando se use el gancho portabidones. No deje el producto sin vigilancia mientras esté en uso. Asegúrese de que el producto no se pueda volcar.
- No exponga el interior del compartimento de la batería a la lluvia o la humedad. El producto solo es resistente al agua cuando el compartimento de la batería está cerrado, bloqueado y no presenta daños. La entrada de agua en el producto aumenta el riesgo de que se produzca una descarga eléctrica.

ADVERTENCIAS DE SEGURIDAD DE LA BATERÍA ADICIONAL

Para reducir el riesgo de incendio, lesiones personales y daños al producto provocados por un cortocircuito, nunca sumerja el producto,

la batería o el cargador en líquido, ni permita que un líquido fluya por su interior. Los fluidos corrosivos o conductivos, como el agua de mar, ciertos productos químicos industriales y blanqueadores o lejías que contienen, etc., Pueden causar un cortocircuito.

TRANSPORTE Y ALMACENAMIENTO

- Apague el producto, extraiga la batería y deje que el producto se enfríe antes de almacenarlo o transportarlo.
- Limpie el producto en profundidad antes de guardarlo. Retire cualquier exceso de agua extendiendo al máximo el producto. Guarde el producto en posición vertical y totalmente extendido para drenar el agua en su totalidad. Guarde el producto en una zona seca, bien ventilada y fuera del alcance de los niños. Almacene el producto lejos de agentes corrosivos como sales de deshielo y productos químicos de jardín. No deje el producto al aire libre en condiciones de mucho frío.
- Para el transporte, asegure el producto para que no se mueva ni se caiga y evitar así lesionar a alguien o dañar el producto.

TRANSPORTE DE BATERÍAS DE LITIO

Transporte de baterías de acuerdo con las disposiciones y reglamentos nacionales y locales.

Cumpla todos los requisitos especiales relativos al embalaje y etiquetado cuando el transporte de baterías se lleve a cabo por un tercero. Asegúrese de que, durante el transporte, las baterías no entran en contacto con otras baterías o materiales conductores protegiendo los conectores expuestos con tapones o tapas aislantes de material no conductor. No transporte baterías que tengan grietas o fugas. Consulte a la empresa de transporte para obtener más asesoramiento.

MANTENIMIENTO

- Utilice sólo piezas y accesorios de recambio originales del fabricante. Si no lo hace podría ocurrir un mal funcionamiento, podrían producirse daños o podría quedar anulada la garantía.
- Las reparaciones requieren tener mucho cuidado y conocimiento y sólo debe realizarse por un técnico de servicio calificado. Solicite la reparación del producto únicamente en un centro de servicio autorizado.
- Usted puede realizar los ajustes y reparaciones descritos en este manual del usuario. Para otras reparaciones o consejos, busque la ayuda de un centro de servicio autorizado.
- Compruebe de forma periódica la bomba, las mangueras, la entrada de agua y los filtros. Asegúrese de que no haya lodo, arena y suciedad en las mangueras, la entrada de agua y los filtros. Asegúrese de que no haya daños.
- Limpiar el producto con un paño suave seco después de cada uso. Mantenga el producto seco, limpio y libre de aceite y grasa cuando no se esté utilizando. Cualquier pieza dañada debe ser sustituida o reparada adecuadamente por un centro de servicio autorizado.
- Limpie el filtro únicamente cuando se observe claramente un deterioro en la funcionalidad.
- Lleve el aparato a un centro de servicios autorizado para sustituir las etiquetas dañadas o ilegibles.

CONOZCA SU PRODUCTO

Consulte las páginas 94–95.

1. Botón de temporizador
2. Botón de encendido/apagado
3. Cubierta de la batería
4. Cierre
5. Agarre sobremoldeado
6. Salida de agua
7. Amarre de muñeca
8. Gancho portabidones de agua
9. Cierres giratorios de ajuste de altura
10. Filtro de suciedad
11. Luces indicadoras del temporizador
12. Luces de trabajo LED

13. Manguera de descarga corrugada
14. Adaptador G3/4
15. Conector G3/4
16. Adaptador de salida para la manguera de descarga corrugada
17. Filtro de lodo
18. Manual de instrucciones
19. Batería
20. Cargador
21. Manguera de jardín

SÍMBOLOS



Quite las baterías antes de empezar ningún trabajo con el producto.



Advertencia
Por favor lea las instrucciones detenidamente antes de arrancar la máquina.

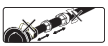

Evite retorcer el mástil o la carcasa inferior de la bomba al desbloquear los anillos de extensión, ya que esto podría provocar el atrapamiento del cable en el interior.



No sumerja el producto encima del gancho portabidones de agua.



Protección de entrada en el compartimento de la batería



Protección de entrada en el cabezal de la bomba



Profundidad máxima de funcionamiento



No exponga la batería a la lluvia o la humedad.



No deseche los residuos de baterías, aparatos eléctricos y electrónicos como residuos municipales no clasificados. Los residuos de baterías, aparatos eléctricos y electrónicos se deben recoger de forma independiente. Los residuos de baterías, acumuladores y fuentes de luz se deben retirar de los aparatos. Consulte a sus autoridades locales o a su vendedor para obtener información sobre reciclaje y puntos de recogida. De acuerdo con lo establecido en las normativas locales, los establecimientos minoristas pueden tener la obligación de recuperar los residuos de baterías, aparatos eléctricos y electrónicos de forma gratuita. Su contribución a la hora de reutilizar y reciclar los residuos de baterías y los residuos de aparatos eléctricos y electrónicos ayuda a reducir la demanda de materias primas. Los residuos de baterías, en especial las que contienen litio, y los residuos de aparatos eléctricos y electrónicos contienen materiales valiosos que se pueden reciclar, y que podrían afectar de forma negativa al medio ambiente y a la salud humana si no se desechan de un modo medioambientalmente responsable. Si lo hubiera, elimine cualquier dato personal de los residuos de los aparatos.

Durante la progettazione di questa pompa a bastone senza fili è stata data la massima priorità a sicurezza, prestazioni e affidabilità.

UTILIZZO RACCOMANDATO

La pompa a bastone senza fili è pensata per il trasferimento di acqua, pulita o sporca, fuori da laghetti, piscine o serbatoi. Il prodotto può essere utilizzato per scaricare acqua di inondazione o controllare l'acqua piovana in eccesso durante le inondazioni. Il prodotto può essere utilizzato anche per l'irrigazione quando abbinato con accessori di irrigazione.

Il prodotto è pensato solo per uso domestico. Il prodotto può essere utilizzato in ambienti interni ed esterni.

Non utilizzare per altri scopi.

AVVERTENZE GENERALI DI SICUREZZA

- Non lasciare mai che bambini, persone con ridotte capacità fisiche, sensoriali o mentali o mancanza di esperienza e conoscenza o persone non familiari con queste istruzioni utilizzino il prodotto. Leggi locali possono limitare l'età dell'operatore. Supervisionare adeguatamente I bambini per assicurarsi che non giochino con il prodotto.
- Conservare le presenti avvertenze ed istruzioni per poterle consultare in seguito. Fare riferimento ad esse e utilizzarle per istruire tutti coloro che potrebbero utilizzare il prodotto. Se il prodotto viene dato in prestito, prestare anche le presenti istruzioni al fine di impedire l'uso errato dello strumento e possibili lesioni.
- L'area di funzionamento deve essere sgombra di persone, specialmente bambini e animali.
- Controllare l'utensile prima di ogni utilizzo. Controllare eventuali parti di collegamento allentate, perdite di carburante, ecc. Assicurarsi che paralame e manici siano montati accuratamente e correttamente. Sostituire le parti danneggiate prima dell'utilizzo. Controllare che il gruppo batterie non perda.
- Non modificare l'utensile in alcun modo né utilizzare parti e accessori non raccomandati dalla ditta produttrice.
- Non utilizzare il prodotto a piedi scalzi o indossando sandali aperti e calzature simili. Indossare calzature protettive in grado di proteggere i piedi e migliorare l'appoggio su superfici scivolose.
- Procedere con cautela per evitare scivolamenti o cadute.
- Evitare di inserire mani in ingressi/uscite mentre il prodotto è in uso.
- Non installare o azionare il prodotto in un ambiente esplosivo o vicino a materiali infiammabili.
- Non utilizzare il prodotto se l'interruttore off non lo spegne. Far sostituire l'interruttore da un centro di assistenza autorizzato.
- Spegnere il prodotto, rimuovere la batteria e lasciare che il prodotto si raffreddi. Assicurarsi che tutte le parti in movimento si siano arrestate:
  - prima degli interventi di assistenza
  - prima di rimuovere un blocco
  - prima di svolgere le operazioni di controllo o pulizia sul prodotto o prima di utilizzarlo
  - prima di cambiare accessori
  - prima di lasciare il prodotto incustodito
  - ogniqualvolta si esegue la manutenzione
- Spegnere immediatamente il prodotto e rimuovere il pacco batteria in caso di incidente o guasto. Non utilizzare di nuovo il prodotto finché non è stato controllato a fondo da un centro di assistenza autorizzato.

UTILIZZO E MANUTENZIONE DI UN UTENSILE A BATTERIE

- Ricaricare solo con il caricatore indicato dalla ditta produttrice. Un caricatore adatto per un tipo di batterie potrà creare un rischio di incendio se utilizzato con un altro gruppo batterie.

- Utilizzare esclusivamente batterie specificamente pensate per il prodotto. L'utilizzo di gruppi batteria doiversi da quello indicato potrà causare rischi di incendi, scosse elettriche o lesioni alla persona.
- Non utilizzare un pacco batteria o un prodotto che è danneggiato o modificato. Le batterie danneggiate o alterate potrebbero avere un comportamento imprevedibile e causare incendi, esplosioni o rischio di lesioni.
- Non esporre il pacco batteria o il prodotto a fuoco o a temperature eccessive. L'esposizione al fuoco o a temperature eccessive oltre i 130 °C potrebbero causare l'esplosione.
- Quando il gruppo batterie non viene utilizzato, tenerlo lontano da oggetti in metallo come fermagli, monete, chiavi, chiodi, viti o altri piccoli oggetti che potranno fare da tramite da un terminale all'altro. Cortocircuitare i terminali della batteria assieme potrà causare scottature o incendi.
- In condizioni scorrette, la batteria può espellere liquidi. Evitare il contatto. Se si entra accidentalmente in contatto con tali liquidi, lavarsi immediatamente con acqua. Se il liquido entra negli occhi, rivolgersi a un medico. Il liquido espulso dalla batteria potrà causare irritazioni o scottature.

AVVERTENZE DI SICUREZZA DELLA POMPA A BASTONE SENZA FILI

- Assicurarsi che il pacco batteria sia rimosso dalla scatola quando si installa il prodotto.
- Non immergere il prodotto sopra il gancio della botte dell'acqua. L'acqua potrebbe entrare nei componenti elettronici e/o nel pacco batteria, causando cortocircuiti, maggiore possibilità di incendi e gravi lesioni personali.
- Assicurarsi che il filtro sia sicuro e, il gancio della botte d'acqua sia fissato per essere utilizzato.
- Assicurarsi che tutti i collegamenti siano a tenuta stagna. Utilizzare un nastro sigillante o un sigillante adatto sulla filettatura di collegamento.
- Quando si stringono i collegamenti filettati, non applicare forza eccessiva che potrebbe causare danni.
- Non utilizzare il prodotto per liquidi corrosivi, abrasivi, esplosivi o pericolosi. I fluidi diversi dall'acqua danneggiano il prodotto, possono creare pericolo di incendio e causare lesioni fisiche all'operatore.
- Non utilizzare il prodotto con acqua potabile.
- Non azionare il prodotto senza liquido. Non azionare il prodotto a secco.
- Non utilizzare il prodotto quando le persone sono nell'acqua.
- Non rimuovere il tubo flessibile mentre il prodotto è in funzione.
- La contaminazione del liquido potrebbe verificarsi a causa di perdita di lubrificanti.
- L'acqua scaricata dal prodotto potrebbe causare che il pavimento si bagni e diventi scivoloso. Assicurarsi di pulire l'acqua scaricata dopo aver azionato il prodotto.
- Non scaricare l'acqua in aree con elementi elettrici o ad alta tensione, prodotti chimici attivi o altri oggetti o sostanze che potrebbero causare pericoli se miscelati con l'acqua.
- Mantenere bene il prodotto se è presente una maniglia rivestita. Utilizzare sempre il cordino da polso tranne se viene usato il gancio della botte. Non lasciare il prodotto non supervisionato se in uso. Assicurarsi che il prodotto non si ribalti.
- Non esporre l'interno dello scomparto batteria a pioggia o umidità. Il prodotto è resistente all'acqua solo quando lo scomparto è chiuso, bloccato e senza danni. L'acqua che entra nel prodotto aumenta la possibilità di scosse elettriche.

AVVERTENZE AGGIUNTIVE PER LA SICUREZZA DELLA BATTERIA

Per ridurre il rischio di incendio, lesioni personali e danni al prodotto dovuti a corto circuito, non immergere mai il prodotto, il pacco batteria o il caricabatterie in liquidi, né favorire la penetrazione di liquidi al loro interno. I fluidi corrosivi o conduttori come acqua salata, alcuni agenti chimici, agenti candeggianti o prodotti contenenti agenti candeggianti potrebbero provocare un corto circuito.

TRASPORTO E RIPONIMENTO

- Spegnere il prodotto, rimuovere il pacco batteria e lasciare che si raffreddi prima di conservarlo o trasportarlo.
- Pulire con cura l'apparecchio prima di riporlo. Rimuovere l'acqua in eccesso allungando completamente il prodotto. Conservare il prodotto in posizione verticale e completamente esteso per scaricare completamente l'acqua. Conservare il prodotto in un'area asciutta e ben ventilata che è inaccessibile ai bambini. Tenere il prodotto lontano da agenti corrosivi come agenti chimici da giardino e sali scongelanti. Non lasciare il prodotto all'esterno in caso di gelo.
- Per trasportare il prodotto, assicurarlo da eventuali movimenti o cadute per evitare lesioni a persone o danni al prodotto.

TRASPORTO BATTERIE AL LITIO

Trasportare le batterie rispettando quanto indicato dalle norme e regolamentazioni locali.

Far rispettare quanto indicato sulle etichette e sull'involucro quando la batteria viene trasportata da terzi. Assicurarsi che le batterie non entrino in contatto con altre batterie o con materiali condutttivi mentre si trasportano proteggendo connettori esposti con tappi o nastro isolante e non conduttivo. Non trasportare batterie rotte o che perdono liquidi. Consultare la ditta produttrice per eventuali ulteriori consigli.

MANUTENZIONE

- Utilizzare solo parti di ricambio, accessori e dispositivi originali della ditta produttrice. In caso contrario si potranno causare lesioni, prestazioni basse e la garanzia verrà invalidata.
- Le operazioni di manutenzione devono essere svolte con grande attenzione e accortezza solo da un tecnico qualificato. Far riparare il prodotto esclusivamente da un centro assistenza autorizzato.
- L'operatore potrà fare le regolazioni e riparazioni descritte nel presente manuale. Per altre riparazioni o consigli, rivolgersi a un centro servizi autorizzato.
- Ispezionare periodicamente la pompa, i tubi e l'ingresso dell'acqua e i filtri. Assicurarsi che i tubi flessibili, l'ingresso dell'acqua e i filtri siano privi di fango, sabbia o detriti. Assicurarsi che non ci siano danni.
- Dopo ogni uso, pulire il prodotto con una panno morbido e asciutto. Tenere il prodotto asciutto, pulito e senza olio e grasso. Riparare eventuali parti danneggiate o farle sostituire da un centro servizi autorizzato.
- Pulire il filtro solo quando c'è una evidente riduzione della funzionalità.
- Portare il prodotto presso un centro servizi autorizzato per sostituire le parti danneggiate o le etichette illeggibili.

FAMILIARIZZARE CON IL PRODOTTO

Vedere pagine 94–95.

1. Pulsante timer
2. Tasto acceso/spento
3. Coperchio della batteria
4. Linguetta
5. Presa rivestita
6. Uscita dell'acqua
7. Cordino da polso
8. Gancio botte dell'acqua
9. Blocchi di rotazione regolazione altezza
10. Filtro detriti

11. Luci spia timer
12. Luci di lavoro LED
13. Tubo di scarico ondulato
14. Adattatore G3/4
15. Connettore G3/4
16. Adattatore uscita per tubo flessibile di scarico ondulato
17. Filtro fango
18. Manuale dell'operatore
19. Batteria
20. Caricatore
21. Tubo da giardino

SIMBOLI



Rimuovere la batteria prima di iniziare qualsiasi lavoro sul prodotto.



Avvertenza
Leggere attentamente le istruzioni prima di avviare l'utensile.

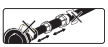

Evitare di ruotare l'asta o l'alloggiamento della pompa inferiore quando i manicotti allungabili vengono sbloccati dal momento che potrebbero stringere il cavo all'interno.



Non immergere il prodotto sopra il gancio della botte dell'acqua.



Protezione ingresso scomparto batteria



Protezione ingresso testa pompa



Massima profondità



Non esporre il pacco batteria a pioggia o a condizioni di umidità.



Non smaltire le batterie scariche e altre apparecchiature elettriche ed elettroniche come normali rifiuti. Le batterie scariche e i dispositivi elettrici ed elettronici dovranno essere raccolti separatamente. Le batterie usate, gli accumulatori e le fonti luminose non più utilizzabili dovranno essere rimossi dall'apparecchiatura. Consultare l'autorità locale o il rivenditore per consigli sullo smaltimento e il punto di raccolta. In base alle normative locali i rivenditori potrebbero avere l'obbligo di riprendersi le batterie usate e le apparecchiature elettriche ed elettroniche gratuitamente. Il vostro contributo al riciclaggio delle batterie e delle apparecchiature elettriche ed elettroniche aiuta a ridurre la richiesta di materie prime. Le batterie usate, in particolare quelle che contengono litio e le apparecchiature elettriche ed elettroniche contengono materiali preziosi e riciclabili che potrebbero avere un impatto avverso sull'ambiente e la salute umana, se non smaltiti in un modo ecocompatibile. Eliminare i dati personali, se presenti, dalle apparecchiature da buttare.

Bij het ontwerp van uw snoerloze steelpomp hebben veiligheid, prestaties en betrouwbaarheid de hoogste prioriteit gekregen.

VOORGESCHREVEN GEBRUIK

De snoerloze steelpomp is bedoeld om schoon of vuil water uit zwembaden, vijvers, of tanks te pompen. Het product kan worden gebruikt om water afkomstig van overstromingen of overtollig regenwater tijdens overstromingen onder weg te pompen. Het product kan ook worden gebruikt voor irrigatie indien samen gebruikt met de accessoires voor bewatering.

Het product is uitsluitend bedoeld voor huishoudelijk gebruik. Het product kan zowel binnen als buitenshuis worden gebruikt.

Gebruik het product niet voor andere doeleinden.

ALGEMENE VEILIGHEIDSWAARSCHUWINGEN

- Laat kinderen, personen met verminderde fysieke, zintuigelijke of mentale vermogens of een gebrek aan ervaring of kennis of mensen die niet vertrouwd zijn met deze gebruiksaanwijzingen, het product niet gebruiken. Er kunnen plaatselijk leeftijdsbeperkingen gelden voor een gebruiker. Kinderen mogen het product uitsluitend gebruiken onder toezicht en mogen er niet mee spelen.
- Bewaar deze waarschuwingen en voorschriften zorgvuldig om ze ook later te kunnen inzien. Raadpleeg deze regelmatig en gebruik ze om anderen te instrueren die het product kunnen gebruiken. Als u dit apparaat aan iemand uitleent, geef dan deze aanwijzingen erbij om verkeerd gebruik en eventuele verwondingen te voorkomen.
- Houd het werkgebied vrij van omstanders, vooral van kleine kinderen en huisdieren.
- Controleer de machine voor elk gebruik. Controleer op losse bevestigingsonderdelen, brandstoflekkage, enz. Zorg ervoor dat alle beschermers en handvatten goed en veilig zijn vastgemaakt. Vervang alle beschadigde onderdelen voor gebruik. Controleer het accupack op lekken.
- Het apparaat op geen enkele wijze aanpassen of reserveonderdelen gebruiken die niet worden aanbevolen door de fabrikant.
- Gebruik het apparaat niet wanneer u blootsvoets bent, open sandalen of ander lichtvoetig schoeisel draagt. Draag beschermend schoeisel dat uw voeten beschermt en als antislip werkt op gladde oppervlakken.
- Wees voorzichtig om uitglijden of vallen te voorkomen.
- Steek uw handen niet in de in-/uitgangen van het product terwijl het ingeschakeld is.
- Installeer of gebruik het product niet in een explosieve omgeving of in de buurt van ontvlambare materialen.
- Gebruik het product niet als de schakelaar het niet uitschakelt. Laat de schakelaar vervangen door een erkend servicecentrum.
- Zet het product uit, verwijder de accu en laat het product afkoelen. Zorg ervoor dat alle bewegende delen volledig tot stilstand zijn gekomen:
  - vóór onderhoud
  - voordat u een obstructie verwijdert
  - voor u het product controleert, reinigt of aan het product werkt.
  - voordat u accessoires verwisselt
  - voordat u het product onbewaakt achterlaat
  - tijdens het uitvoeren van onderhoud
- Schakel het apparaat onmiddellijk uit en verwijder de accu in geval van een ongeluk of defect. Gebruik het product niet opnieuw totdat het volledig is gecontroleerd door een erkend onderhoudscentrum.

GEBRUIK EN ONDERHOUD VAN HET ACCU AANGEDREVEN WERKTUIG

- Herlaad enkel met de oplader die door de fabrikant is gespecificeerd. Een oplader die

voor een type accupack is geschikt kan een brandgevaar betekenen wanneer het met een ander accupack wordt gebruikt.

- Gebruik alleen accu's die speciaal voor dit product bedoeld zijn. Gebruik van andere accu's kan brand, elektrische schokken of persoonlijk letsel veroorzaken.
- Gebruik geen accu of product dat beschadigd of gemodificeerd is. Beschadigde of gewijzigde accu's kunnen onvoorspelbaar gedrag vertonen en leiden tot brand, explosies, of het risico op letsel.
- Stel een accu of het product niet bloot aan vuur of te hoge temperaturen. Blootstelling aan vuur of extreme temperaturen boven 130 °C kan explosies veroorzaken.
- Wanneer het accupack niet wordt gebruikt, moet u het weg houden van andere metalen objecten, zoals papierclips, munten, sleutels, spijkers, schroeven of andere kleine metalen voorwerpen die een verbinding kan maken van een terminal naar een andere. De batterijterminals kortsluiten kan leiden tot brandwonden of brand.
- Bij verkeerd gebruik kan vloeistof uit de batterij lekken. Vermijd huidcontact. Als per ongeluk contact wordt gemaakt, spoel dan met water. Schakel bovendien medische hulp in als er vloeistof in de ogen komt. Vloeistof die uit de accu lekt, kan irritatie of brandwonden veroorzaken.

VEILIGHEIDSWAARSCHUWINGEN BIJ SNOERLOZE STEELPOMP

- Zorg ervoor dat de accu uit het vak verwijderd is, wanneer u het product installeert.
- Dompel het product niet onder boven de watervathaak. Er kan water in de elektronische onderdelen en/of de accu komen, wat kortsluiting, verhoogd brandgevaar en ernstig lichamelijk letsel tot gevolg kan hebben.
- Zorg ervoor dat het filter stevig vastzit en dat de haak voor de waterton (bij gebruik) goed is bevestigd.
- Controleer of alle verbindingen lekvrij zijn. Gebruik een schroefdraadafdichtingstape of een geschikt afdichtingsmiddel op de schroefdraad van de aansluiting.
- Wanneer u schroefdraadverbindingen vastdraait, oefen dan geen overmatige kracht uit die schade kan veroorzaken.
- Gebruik het product niet voor bijtende, schurende, explosieve of gevaarlijke vloeistoffen. Andere vloeistoffen dan water beschadigen het product, kunnen brandgevaar opleveren en de bediener lichamelijk letsel toebrengen.
- Gebruik het product niet met drinkwater.
- Gebruik het product niet zonder vloeistof. Laat het product niet drooglopen.
- Gebruik het product niet als er mensen in het water zijn.
- Verwijder de slang niet terwijl het product nog in werking is.
- Verontreiniging van de vloeistof zou kunnen optreden door lekkage van smeermiddelen.
- Door water dat uit het product geloosd wordt, kan de grond nat worden en kan men uitglijden. Zorg ervoor dat u het geloosde water reinigt nadat u het product gebruikt hebt.
- Loos geen water op plaatsen met elektrische of hoogspanningselementen, actieve chemicaliën, of andere voorwerpen of stoffen die gevaar kunnen opleveren wanneer ze met water vermengd worden.
- Houd het product stevig vast bij de voorgevormde greep. Draag altijd het polskoord, behalve wanneer de watervathaak wordt gebruikt. Laat het product niet zonder toezicht achter terwijl het in gebruik is. Zorg ervoor dat het product niet kan omvallen.
- Stel de binnenkant van het accuvak niet bloot aan regen of natte omstandigheden. Het product is alleen waterbestendig wanneer het accucompartiment gesloten en vergrendeld is en geen beschadigingen vertoont. Water dat in het product komt, verhoogt het risico op elektrische schokken.

EXTRA WAARSCHUWINGEN BATTERIJVEILIGHEID

Dompel uw accu of oplader nooit onder in vloeistof en laat er nooit vloeistof instromen, zulks om het risico op brand, persoonlijk letsel en productschade door kortsluiting te verminderen. Bijtende of geleidende vloeistoffen, zoals zeewater, bepaalde industriële chemicaliën en bleekmiddelen of chloorhoudende producten, etc., kunnen kortsluiting veroorzaken.

TRANSPORT EN OPSLAG

- Schakel het product uit, verwijder de accu en laat het product afkoelen voordat u het vervoert of opbergt.
- Reinig het product zorgvuldig voordat u het opbergt. Verwijder overtollig water door het product volledig uit te schuiven. Bewaar het product rechtop en volledig uitgeschoven om het water volledig af te voeren. Bewaar het product op een droge, goed geventileerde plaats die voor kinderen ontoegankelijk is. Houd het product weg van corrossieve producten, zoals tuinchemicaliën en ontdooiingszout. Laat het product bij vriesweer niet buiten staan.
- Voor transport beveiligt u het product tegen bewegingen of vallen om letsels of schade aan het product te voorkomen.

LITHIUMBATTERIJEN TRANSPORTEREN

Vervoer de accu in overeenstemming met de plaatselijke en nationale bepalingen en voorschriften.

Volg alle speciale voorschriften voor verpakking en etikettering wanneer u accu's door een derde laat vervoeren. Zorg ervoor dat de accu's tijdens het transport niet in contact komen met andere batterijen of geleidende materialen door blootliggende connectoren met isolerende, niet-geleidende doppen of plakband te beschermen. Transporteer geen accues die lekken of gebarsten zijn. Neem contact op met het expeditiebedrijf voor verder advies.

ONDERHOUD

- Gebruik alleen originele vervangingsonderdelen, accessoires en hulpstukken van de fabrikant. Doet u dat niet, dan kan dat mogelijke verwondingen veroorzaken, bijdragen tot slechte prestaties en kan uw garantie vervallen.
- Het onderhoud vereist uiterste zorgvuldigheid en kennis en mag alleen door een gekwalificeerde onderhoudstechnicus worden uitgevoerd. Het product mag uitsluitend door een erkend servicecentrum worden gerepareerd.
- U kunt de in deze handleiding beschreven afstellingen en reparaties uitvoeren. Voor andere herstellingen of advies, vraagt u hulp in een geautoriseerd onderhoudscentrum.
- Controleer de pomp, de slangen en de waterinlaat regelmatig. Zorg ervoor dat de slangen, waterinlaat en filters vrij zijn van modder, zand en vuil. Controleer op beschadigingen.
- Na elk gebruik, reinigt u het product met een zachte, droge doek. Houd het product droog, schoon en vrij van olie en vet wanneer het niet gebruikt wordt. Elk onderdeel dat beschadigd is, moet naar behoren gerepareerd of vervangen worden door een erkend servicecentrum.
- Maak het filter alleen schoon als de werking merkbaar achteruitgaat.
- Breng het product naar een erkend servicecentrum om beschadigde of onleesbare etiketten te laten vervangen.

KEN UW PRODUCT

Zie pagina's 94–95.

1. Timerknop
2. Aan-/uitknop
3. Accuklep
4. Knipsluiting
5. Voorgevormde greep
6. Wateruitvoer
7. Polsband

8. Haak waterton
9. Draaivergrendelingen voor hoogteafstelling
10. Vuilfilter
11. Indicatielampjes timer
12. Led-werkverlichting
13. Geribbelde afvoerslang
14. G3/4-adapter
15. G3/4-connector
16. Uitlaatadapter voor geribbelde afvoerslang
17. Modderfilter
18. Gebruikershandleiding
19. Accu
20. Oplader
21. Tuinslang

SYMBOLEN



Verwijder de accu voordat u werkzaamheden aan het product uitvoert.



Waarschuwing
Gelieve de instructies zorgvuldig te lezen voordat u de machine in gebruik neemt.



Vermijd het verdraaien van de paal of de onderste pompbehuizing wanneer de verlengkragen ontgrendeld zijn, want dan zou de kabel binnenin vast kunnen komen te zitten.



Dompel het product niet onder boven de watervathaak.



Bescherming tegen binnendringen in het accucompartiment



Bescherming tegen binnendringen in de pompkop



Maximale gebruiksdiepte



Stel de accu niet bloot aan regen of een natte omgeving.



Gooi afgedankte elektrische en elektronische apparatuur niet weg als ongesorteerd gemeentelijk afval. Afgedankte elektrische en elektronische apparatuur moet afzonderlijk worden ingezameld. Afvalbatterijen, afvalaccu's en lichtbronnen moeten uit de apparatuur worden verwijderd. Neem contact op met uw gemeente of winkelier voor advies over recycling en het inzamelpunt. Volgens de plaatselijke voorschriften kunnen winkeliers verplicht zijn afgedankte elektrische en elektronische apparatuur kosteloos terug te nemen. Uw bijdrage aan hergebruik en recycling van afgedankte batterijen en afgedankte elektrische en elektronische apparatuur helpt de vraag naar grondstoffen te verminderen. Afgedankte batterijen, in het bijzonder deze die lithium bevatten, en afgedankte elektrische en elektronische apparatuur bevatten waardevolle en recycleerbare materialen, die een negatief effect kunnen hebben op het milieu en de volksgezondheid, indien ze niet op een milieuvriendelijke manier worden verwijderd. Verwijder eventuele persoonlijke gegevens van afgedankte apparatuur.

No design da sua bomba telescópica sem fios, demos prioridade à segurança, ao desempenho e à fiabilidade.

USO PREVISTO

A bomba telescópica sem fios foi concebida para transferir água limpa ou suja de lagos, piscinas ou tanques. O produto pode ser utilizado para drenar água de cheias ou o excesso de águas pluviais durante cheias. O produto também pode ser utilizado para irrigar quando combinado com acessórios de rega.

O produto destina-se exclusivamente a uso doméstico. O produto pode ser utilizado em espaços interiores e exteriores.

Não a use para nenhuma outra finalidade.

AVISOS GERAIS DE SEGURANÇA

- Nunca deixe que o aparelho seja utilizado por crianças, pessoas com capacidade física, sensorial ou mental reduzida, pessoas sem experiência nem conhecimentos nem pessoas que não estejam familiarizadas com estas instruções. A legislação local pode restringir a idade do operador. As crianças devem ser mantidas sob vigilância adequada para se garantir que não brincam com o produto.
- Conserve estas advertências e instruções para que possa consultá-las mais tarde. Consulte frequentemente e utilize para instruir outras pessoas que possam utilizar o produto. Se emprestar o produto ferramenta a outra pessoa, empreste-lhe também estas instruções, para evitar a utilização incorreta do produto e possíveis ferimentos.
- Mantenha a área de utilização livre de pessoas, em particular, crianças e animais de estimação.
- Inspecione a máquina antes de cada uso. Verifique os fechos soltos, as fugas de combustível, etc. Assegure-se de que todas as protecções e cabos estão unidos de forma correcta e segura. Substitua qualquer peça danificada antes da utilização. Verifique se existem fugas na bateria.
- Não modifique a máquina em qualquer forma nem use peças e acessórios que não sejam recomendados pelo fabricante.
- Não utilize o produto descalço, com sandálias abertas ou com calçado leve similar. Use calçado de proteção que proteja os pés e aumente a aderências em superfícies escorregadias.
- Tenha cuidado, para evitar escorregar ou cair.
- Evite introduzir as mãos nas entradas/saídas do produto enquanto estiver ligado.
- Não instalar nem utilizar o produto num ambiente explosivo ou perto de materiais inflamáveis.
- Não utilize o produto se o interruptor não o desligar. Solicite a substituição do interruptor numa centro de assistência autorizado.
- Desligue o produto, retire a bateria e permita que o produto arrefeça. Certifique-se de que todas as peças em movimento pararam completamente:
  - antes de fazer reparações ou manutenção
  - antes de desobstruir bloqueios
  - antes de verificar, limpar ou funcionar com o produto
  - antes de substituir acessórios
  - antes de deixar o produto desacompanhado
  - sempre que fizer manutenção
- Em caso de acidente ou avaria, desligue de imediato e retire a bateria. Não volte a operar o produto enquanto não tiver sido totalmente verificado por um centro de assistência autorizado.

UTILIZAÇÃO E MANUTENÇÃO DA BATERIA

- Recarregue apenas com o carregador especificado pelo fabricante. Um carregador que seja adequado para um tipo de bateria pode causar risco de incêndio, quando utilizado com outra bateria.

- Utilize apenas unidades de bateria destinadas especificamente ao produto. O uso de qualquer outra bateria pode resultar num risco de incêndio, choque eléctrico ou danos corporais.
- Não use uma unidade de bateria ou um produto que tenha sofrido danos ou modificações. Baterias danificadas ou modificadas podem ter um comportamento imprevisível, resultando em incêndio, explosão ou risco de ferimentos.
- Não exponha uma unidade de bateria ou o produto ao fogo ou a temperaturas excessivas. A exposição ao fogo ou a temperaturas excessivas (acima de 130 °C) pode causar uma explosão.
- Quando a bateria não estiver a ser utilizada, mantenha-a afastada de outros objectos metálicos como clipes de papel, moedas, chaves, pregos, parafusos, ou outros pequenos objectos metálicos que podem fazer a ligação de um terminal para outro. Ligar os terminais da bateria em conjunto pode causar queimaduras ou um incêndio.
- Sob condições de utilização abusiva, existe o risco de derrame de líquido da bateria. Evite o contacto. Se o contacto ocorrer acidentalmente, limpe com água abundante. Se o líquido entrar em contacto com os olhos, procure adicionalmente assistência médica. O líquido ejectado da bateria pode causar irritação ou queimaduras.

AVISOS DE SEGURANÇA DA BOMBA TELESCÓPICA SEM FIOS

- Certifique-se de que a unidade da bateria é removida da respetiva caixa ao instalar o produto.
- Não submerja o produto acima do gancho do cilindro da água. A água poderá entrar nos componentes eletrónicos e/ou unidade da bateria, o que pode resultar num curto-circuito, risco de incêndio aumentado e ferimentos pessoais graves.
- Certifique-se de que o filtro está bem seguro e que o gancho do cilindro de água está fixado (se pretender utilizá-lo).
- Certifique-se de que não existem quaisquer fugas nas ligações. Utilize uma vedante de roscar ou um selante adequado na rosca de ligação.
- Ao apertar ligações roscadas, não aplique força excessiva que possa provocar danos.
- Não utilize o produto para líquidos corrosivos, abrasivos, explosivos ou perigosos. A utilização de fluidos além da água pode criar um perigo de incêndio e poderá provocar danos físicos no operador.
- Não utilize o produto com água potável.
- Não utilize o produto sem quaisquer líquidos. Não utilize o produto em seco.
- Não utilize o produto se existirem pessoas dentro de água.
- Não retire a mangueira se o produto ainda estiver em funcionamento.
- Poderá ocorrer poluição por líquido caso ocorram fugas de lubrificantes.
- A água descarregada do produto pode molhar o solo, tornando-o escorregadio. Certifique-se de que limpa a água descarregada após a utilização do produto.
- Não descarregue a água em áreas com elementos elétricos ou de alta tensão ou outros objetos ou substâncias que possam provocar perigos em contacto com a água.
- Segure no produto com segurança onde houver uma pega sobremoldada. Use sempre a fita de pulso exceto quando utilizar o gancho do cilindro. Não deixe o produto sem supervisão durante a utilização. Certifique-se de que o produto não pode tombar.
- Não exponha o interior do compartimento da bateria à chuva ou humidade. O produto só é resistente à água se o compartimento da bateria estiver fechado, trancado e sem danos. A entrada de água no produto aumenta o risco de choque elétrico.

AVISOS DE SEGURANÇA ADICIONAIS DAS BATERIAS

Para reduzir o risco de incêndio, ferimentos pessoais e danos ao produto causados por curto-circuito, nunca coloque o produto, o conjunto de baterias ou o carregador dentro de qualquer líquido, nem deixe que sejam penetrados por qualquer líquido! Líquidos corrosivos ou condutivos como água salgada, determinadas substâncias químicas o produtos que contenham branqueadores podem causar um curto-circuito.

TRANSPORTE E ARMAZENAMENTO

- Desligue o produto, retire sempre a bateria e permita que o produto arrefeça antes de transportá-lo ou arrumá-lo.
- Antes de armazenar o produto, limpe-o completamente. Retire qualquer excesso de água estendendo completamente o produto. Guarde o produto na vertical e totalmente estendido para escorrer a água por completo. Guarde o produto numa área seca e bem ventilada em que o acesso de crianças seja interdito. Mantenha o produto afastado de agentes corrosivos tais como produtos químicos de jardim e sais de remoção de gelo. Não deixe o produto ao ar livre se existir a possibilidade de congelamento.
- Para o transporte, segure o produto para não se mover nem cair e evitar assim lesionar alguém ou danificar o produto.

TRANSPORTE DE BATERIAS DE LÍTIO

Transporte as baterias em conformidade com as disposições e regulamentos locais e nacionais.

Siga todos os requisitos especiais na embalagem e rótulos ao transportar baterias por um terceiro. Certifique-se de que nenhuma bateria pode entrar em contato com outras baterias ou materiais condutores durante o transporte protegendo os conectores expostos com tampas ou fita isoladora e não condutora. Não transporte baterias que estejam rachadas ou com fugas. Confirme com a empresa de envio para mais conselhos.

MANUTENÇÃO

- Utilize apenas peças de substituição, acessórios e encaixes do fabricante original. A inobservância desta indicação pode causar um fraco desempenho, possíveis lesões e poderá anular a sua garantia.
- Os serviços de manutenção requerem extremo cuidado e conhecimentos e devem apenas ser realizado por um técnico de assistência qualificado. Repare o seu produto exclusivamente num centro de assistência autorizado.
- Pode realizar os ajustes e reparações descritos neste manual do utilizador. Para outros reparos ou conselhos, procurar a ajuda de um centro de serviço autorizado.
- Inspecione regularmente a bomba, as mangueiras, a entrada de água e os filtros. Certifique-se de que as mangueiras, a entrada de água e os filtros não têm lama, areia nem resíduos. Certifique-se de que não existem danos.
- Limpar o produto com um pano suave seco depois de cada uso. Mantenha o produto seco, limpo e livre de quaisquer vestígios de óleos e massas lubrificantes quando não estiver em utilização. Qualquer peça danificada deve ser substituída ou reparada adequadamente por um centro de serviço autorizado.
- Limpe o filtro apenas se identificar uma redução de funcionalidade notória.
- Leve o produto a um centro de serviço autorizado para substituir as etiquetas danificadas ou ilegíveis.

CONHEÇA O SER APARELHO

Consulte as páginas 94–95.

1. Botão do temporizador
2. Botão de ligar/desligar
3. Tampa da bateria
4. Lingueta

5. Pega sobremoldada
6. Saída de água
7. Fita de pulso
8. Gancho do cilindro de água
9. Bloqueios rotativos de ajuste da altura
10. Filtro de resíduos
11. Luzes do temporizador
12. Luzes de trabalho LED
13. Mangueira de descarga estriada
14. Adaptador G3/4
15. Conector G3/4
16. Adaptador de saída para a mangueira de descarga estriada
17. Filtro de lama
18. Manual do operador
19. Bateria
20. Carregador
21. Mangueira de jardim

SÍMBOLOS



Antes de fazer quaisquer trabalhos de manutenção ou limpeza ao produto, desmonte o conjunto de baterias.



Aviso
Agradecemos que leia atentamente as instruções antes de iniciar a máquina.



Evite torcer a haste ou o compartimento da bomba inferior se estiverem instalados anéis de extensão, pois pode torcer o cabo no interior.



Não submerja o produto acima do gancho do cilindro da água.



Proteção contra entrada do compartimento da bateria



Proteção contra entrada da cabeça da bomba



Profundidade máxima de funcionamento



Não exponha a unidade de bateria à chuva ou condições de humidade.



Não elimine baterias, pilhas, equipamentos elétricos e eletrónicos juntamente com resíduos municipais não separados. Os resíduos de baterias, pilhas e equipamentos elétricos e eletrónicos devem ser recolhidos separadamente. Os resíduos de acumulares de baterias, pilhas e fontes de luz têm de ser retirados do equipamento. Consulte a sua autoridade local ou retalhista para obter aconselhamento sobre reciclagem e pontos de recolha. De acordo com os regulamentos locais, os retalhistas têm a obrigação de receber os resíduos de baterias, pilhas e equipamentos elétricos e eletrónicos livres de encargos. O seu contributo para reutilizar e reciclar os resíduos de equipamentos elétricos e eletrónicos ajuda a reduzir a procurar de matérias-primas. As baterias e pilhas usadas, em particular, contêm lítio e os resíduos de equipamentos elétricos e eletrónicos contêm materiais recicláveis precioso, que podem afetar negativamente o meio ambiente e a saúde humana se não forem eliminados de uma forma ambientalmente compatível. Elimine os dados pessoais dos equipamentos, se existirem.

Sikkerhed, ydeevne og pålidelighed er blevet givet topprioritet i designet af din trådløse stavpumpe.

TILTÆNKT ANVENDELSESFORMÅL

Den trådløse stavpumpe er beregnet til at overføre enten rent eller snavset vand fra pools, damme eller tanke. Produktet bruges til at dræne vand ved oversvømmelse eller kontrollere store mængder regnvand under oversvømmelser. Produktet kan også bruges til kunstvanding, når det er parret med vandingstilbehør.

Produktet er kun beregnet til hjemme- eller husholdningsbrug. Produktet kan bruges indendørs eller udendørs.

Må ikke bruges til andre formål.

GENERELLE SIKKERHEDSADVARSLER

- Produktet må aldrig benyttes af børn, personer med begrænsede fysiske, sensoriske eller mentale evner eller manglende erfaring og viden, eller af folk, der ikke er fortrolige med denne brugsanvisning. Lokale love kan have indflydelse på den tilladte brugeralder. Børn bør holdes under tilstrækkeligt opsyn, så man er sikker på, at de ikke leger med produktet.
- Gem vejledningen med advarsler og anvisninger til senere opslag. Læs dem ofte, og brug dem til at instruere andre, der måske skal bruge produktet. Hvis du udlåner produktet til andre, skal du også låne dem disse instruktioner for herved at forhindre forkert brug af produktet og eventuel tilskadekomst.
- Hold alle personer væk fra operationsområdet, især små børn og kæledyr.
- Husk altid at inspicere maskinen inden brug. Kontrollér for løse fastgørelseselementer, brændstoflækage, mv. Kontrollér, at alle skærme, og håndtag er fastgjort ordentligt og sikkert. Udskift evt. beskadigede dele inden brug. Kontrollér for batterilækager.
- Undgå at ændre ved maskinen på nogen som helst måde eller at bruge dele og tilbehør, som ikke anbefales af producenten.
- Betjen ikke produktet med bare tæer eller ved brug af åbne sandaler eller lignende let fodtøj. Anvend skridsikre beskyttelsessko, der kan beskytte dine fødder og lader dig stå fast på glatte overflader.
- Vær forsigtig for ikke at glide eller falde.
- Undgå at føre hænderne ind i produktets indløb/udløb, mens det er tændt.
- Installer eller betjen ikke produktet i et eksplosivt miljø eller i nærheden af brændbare materialer.
- Anvend ikke produktet, hvis knappen ikke slukker det. Lad et autoriseret serviceværksted udskifte knappen.
- Sluk for produktet, fjern batteriet og lad produktet køle af. Kontrollér, at alle bevægelige dele er standset fuldstændigt:
  - før betjening
  - før rydning af en blokering
  - inden kontrol, rengøring eller arbejde på produktet
  - før der skiftes tilbehør
  - før du går fra produktet
  - under vedligeholdelse
- Sluk med det samme, og fjern batteripakken i tilfælde af en ulykke eller et nedbrud. Betjen ikke produktet igen, før det er blevet kontrolleret fuldstændigt af et godkendt servicecenter.

BRUG OG PLEJE AF BATTERIVÆRKTØJ

- Opladning må kun finde sted med den af producenten foreskrevne oplader. En oplader, der er beregnet til én type batteri, kan udgøre en brandrisiko, hvis den bruges til en anden batteritype.
- Brug kun batterier, der er specielt beregnet til produktet. Brug af andre batterier kan medføre fare for brand, elektrisk stød eller personskader.
- Brug ikke et batteri eller et produkt, der er beskadiget eller modificeret. Beskadigede eller modificerede batterier kan være ustabile, hvilket kan medføre brand, eksplosion eller personskade.
- Udsæt ikke et batteri eller et produkt for åben ild eller høje temperaturer. Hvis batterier eller værktøj udsættes for temperaturer over 130 °C, kan det medføre eksplosion.
- Når batteriet ikke bruges, må det ikke opbevares sammen med metalgenstande som fx papirclips, mønter, nøgler, søm, skruer eller andre metalgenstande, som kan skabe forbindelse mellem batteriets poler. Hvis batteriets poler kortsluttes, kan det forårsage forbrændinger eller ildebrand.
- Væske kan sprøjte ud fra batteriet ved misbrug af produktet. Undgå kontakt. Ved kontakt med batterivæsken skylles der med vand. Hvis

der kommer væske i øjnene, kontaktes læge straks. Udsprøjtet batterivæske kan forårsage irritation eller forbrændinger.

SIKKERHEDSADVARSLER FOR TRÅDLØS STAVPUMPE

- Sørg for, at batteriet er fjernet fra batterikassen, når du installerer produktet.
- Nedsænk ikke produktet i vandet over tøndekrogen. Vand kan trænge ind i de elektroniske komponenter og/eller i batteriet, hvilket kan resultere i en kortslutning, øget risiko for brand og alvorlig personskade.
- Sørg for, at filteret er fastgjort, og at vandtøndekrogen er fastgjort, hvis den skal bruges.
- Sørg for, at alle tilslutninger er lækagefri. Brug en gevindforseglingstape eller et egnet tætningsmiddel på forbindelsesgevindet.
- Ved stramning af gevindtilslutninger må der ikke påføres for stor kraft, da det kan forårsage skade.
- Brug ikke produktet til ætsende, slibende, eksplosive eller farlige væsker. Alle andre væsker end vand kan beskadige produktet, udgøre en brandfare og kan forårsage fysisk skade på operatøren.
- Produktet må ikke anvendes til drikkevand
- Betjen ikke produktet uden væske. Produktet må ikke løbe tørt.
- Brug ikke produktet, når folk er i vandet.
- Fjern ikke slangen, mens produktet stadig er i drift.
- Der kan opstå forurening af væsken på grund af lækage af smøremidler.
- Vand, der udledes fra produktet, kan forårsage, at jorden bliver våd, og at folk glider. Sørg for at rengøre det udledte vand efter betjening af produktet.
- Udled ikke vand til områder med elektriske eller højspændingselementer, aktive kemikalier eller andre genstande eller stoffer, der kan forårsage fare, når de blandes med vand.
- Hold godt fast i produktet, hvor der er et overformet greb. Bær altid håndledssnoren, undtagen når tøndekrogen anvendes. Lad ikke produktet være uden opsyn, mens det er i brug. Sørg for, at produktet ikke kan vælte.
- Udsæt ikke en indvendige del af batterirummet for regn eller våde forhold. Produktet er kun vandtæt, når batterirummet er lukket, låst og uden skader. Vand, der trænger ind i produktet, vil øge risikoen for elektrisk stød.

YDERLIGERE SIKKERHEDSADVARSLER OM BATTERI

For at nedsætte risikoen for brand, personskade og produktbeskadigelse på grund af kortslutning må produktet, batteripakken eller opladeren aldrig nedsænkes i en væske, ligesom væsker ikke må flyde ind i dem. Sørg ligeledes for, at der ikke trænger væske ind i enhederne og batterierne. Korroderende eller ledende væsker, f.eks. saltvand, bestemte kemikalier, blegestoffer eller produkter, som indeholder blegemidler, kan forårsage kortslutning.

TRANSPORT OG OPBEVARING

- Sluk for produktet, og fjern batteripakken, og lad det afkøle inden det opbevares eller transporteres.
- Gør produktet grundigt rent før opbevaring. Fjern overskydende vand ved helt at udvide produktet. Opbevar produktet oprejst og helt udvidet for at tømme det fuldstændigt for vand. Opbevar produktet på et tørt, godt ventileret sted, der er utilgængeligt for børn. Sørg for, at produktet ikke kommer i nærheden af korrosive stoffer såsom havekemikalier og strøsalt. Efterlad ikke produktet udenfor i frost.
- Til transport skal man sikre produktet, så den ikke kan bevæge sig eller vælte; dette for at forebygge personskader eller skader på produktet.

TRANSPORT AF LITHIUM-BATTERIER

Batterier skal transporteres i henhold til lokale og nationale forskrifter og love.

Når batterier skal transporteres af tredjepart, skal alle specielle krav til emballering og mærkning overholdes. Man skal sikre sig, at ingen batterier under transporten kan komme i kontakt med andre batterier eller ledende materialer ved at beskytte blottede konnektorer med isolerende, ikke-ledende hætter eller tape. Undlad at transportere batterier med revner eller utætheder. Rådfør dig desuden med speditøren.

VEDLIGEHOLDELSE

- Brug kun originale reservedele, ekstraudstyr og tilbehør fra producenten. I modsat fald er der fare for personskader, dårlig maskinydelse og annullering af garantien.
- Vedligeholdelse kræver stor omhyggelighed og viden og bør kun udføres af en

kvalificeret tekniker. Lad kun et autoriseret serviceværksted servicere produktet.

- Du kan lave justeringer og reparationer beskrevet i denne brugervejledning. For andre reparationer eller råd skal man søge assistance på et autoriseret servicecenter.
- Undersøg periodisk pumpe, slange, vandindløb og filtre. Kontroller, at slanger, vandindløb og filtre er fri for mudder, sand og affald. Kontroller, at der ikke er skader.
- Produktet skal rengøres med en blød klud efter hver brug. Hold produktet tørt, rent og frit for olie og fedt, når det ikke anvendes. Enhver del, som bliver beskadiget, skal repareres korrekt eller udskiftes hos et autoriseret servicecenter.
- Rengør kun filteret, når der er et mærkbart fald i funktionaliteten.
- Indlevér produktet hos et autoriseret servicecenter for at få udskiftet beskadigede eller ulæselige mærkater.

KEND PRODUKTET

Se side 94–95.

1. Timerknap
2. Tænd/Sluk-knap
3. Batteridæksel
4. Låsemekanisme
5. Overformet greb
6. Vandudløb
7. Håndledsline
8. Vandtøndekrog
9. Drejelåse til højdejustering
10. Snavsfilter
11. Timerens indikatorlys
12. LED-arbejdslys
13. Bølgeafløbsrør
14. G3/4-adapter
15. G3/4 stik
16. Afløbsadapter til bølgerør
17. Mudderfilter
18. Brugsanvisning
19. Batteri
20. Oplader
21. Haveslange

SYMBOLER



Aftag batterisættet før der eventuelt udføres arbejde på produktet.



Sikkerheds Varsel
Læs venligst vejledningen grundigt igennem før maskinen tages i brug.



Undgå at dreje stangen eller den nederste del af pumpehuset, når forlængerkraver er åbne, da dette kan fastsætte kablet indeni.



Nedsænk ikke produktet i vandet over tøndekrogen.



Indtrængningsbeskyttelse til batterirum



Indtrængningsbeskyttelse til pumpehovedet



Maksimal driftsdybde



Udsæt ikke batteriet for regn eller fugtige forhold.



Bortskaf ikke brugte batterier, elektriske dele og elektronisk udstyr som usorteret kommunalt affald. Brugte batterier, kasserede elektriske dele og elektronisk udstyr skal indsamles separat. Brugte batterier, affaldsakkumulatorer og lyskilder skal fjernes fra udstyret. Kontakt din lokale myndighed eller forhandler for rådgivning om genbrug og indsamlingssted. Ifølge lokale bestemmelser er detailhandlere måske forpligtede til gratis at tage kasserede batterier, elektriske dele og elektronisk udstyr retur til bortskaffelse. Dit bidrag til genbrug og genanvendelse af brugte batterier, kasserede elektriske dele og elektronisk udstyr bidrager til at reducere efterspørgslen efter råmaterialer. Kasserede batterier, navnlig indeholdende lithium, og kasserede elektriske dele og elektronisk udstyr indeholder værdifulde og genanvendelige materialer, som kan have en negativ indvirkning på miljøet og menneskers sundhed, hvis det ikke bortskaffes på en miljøvenlig måde. Slet persondata fra eventuelt kasseret udstyr.

Säkerhet, prestanda och pålitlighet har fått högsta prioritet vid utformningen av din sladdlösa skaftpump.

ANVÄNDNINGSOMRÅDE

Den sladdlösa skaftpumpen är avsedd att pumpa ut vatten, rent såväl som smutsigt, från dammar, pooler och tankar. Produkten används också för att dränera översvämningar eller för mycket regnvatten vid översvämningar. Produkten kan också, i kombination med bevattningstillbehör, användas för bevattning.

Produkten är avsedd för hemma- och hushållsbruk. Produkten får användas inom- och utomhus.

Får ej användas för annat ändamål.

ALLMÄNNA SÄKERHETSFÖRESKRIFTER

- Se till att barn eller personer med nedsatt fysisk eller psykisk förmåga, eller personer som inte är erfarna eller inte bekanta med dessa instruktioner aldrig använder produkten. Lokala regler kan åldersbegränsa användningen av gräsklipparen. Barn ska alltid övervakas så att de inte leker med produkten.
- Spara dessa varningar och instruktioner för senare behov. Läs dem ofta och använd dem för att instruera andra som kan använda produkten. Om du lånar ut produkten, låna också ut de här anvisningarna för att förhindra att produkten används felaktigt och orsakar olycksfall.
- Håll arbetsområdet fritt från andra, särskilt små barn och husdjur.
- Se över maskinen inför varje användning. Kontrollera lösa fästen, bränsleläckage och liknande. Se till att alla skydd och handtag sitter fast ordentligt Byt ut eventuella skadade delar före användning. Kontrollera läckor från batteriet.
- Modifiera inte maskinen på något sätt och använd inte delar eller tillbehör som inte rekommenderats av tillverkaren.
- Använd inte produkten när du är barfota eller om du bär sandaler eller liknande lätta skor. Använd skyddsskor som skyddar dina fötter och förbättrar ditt fotgrepp på hala ytor.
- Var försiktig så att du inte halkar eller faller.
- Undvik att föra in händerna i produktens inlopp/utlopp medan den är påslagen.
- Installera inte och använd inte produkten där det finns risk för explosion eller i närheten av lättantändligt material.
- Använd inte produkten om strömknappen ”av” inte stänger av produkten. Strömknappen ska bytas ut av ett auktoriserat servicecenter.
- Stäng av produkten, ta ur batteriet och låt produkten svalna. Se till att samtliga rörliga delar har stannat helt:
  - före service
  - före rensning av en blockering
  - före kontroll av, rengöring av eller arbete med produkten
  - före byte av tillbehör
  - innan produkten lämnas utan uppsikt
  - alltid när underhåll utförs
- Stäng omedelbart av produkten och plocka ur batteripaketet vid olycksfall eller fel. Använd inte produkten igen innan den har kontrollerats i sin helhet av en auktoriserad serviceverkstad.

ANVÄNDNING OCH UNDERHÅLL AV BATTERIET

- Använd endast den batteriladdare som tillverkaren rekommenderar. En batteriladdare som passar en typ av batteripack kan vara en brandfara om den används med en annan typ av batteripack.
- Använd endast batterier som är avsedda för produkten. Om du använder några andra batteripaket så kan det leda till brand, elektriska stötar eller personskador.
- Använd inte ett batteri eller en produkt som är skadad eller modifierad. Skadade eller modifierade batterier kan bete sig oförutsägbart, vilket kan leda till brand, explosion eller risk för olycksfall.
- Utsätt inte batteriet eller produkten för eld eller mycket hög temperatur. Exponering för eld eller mycket höga temperaturer över 130 °C kan orsaka explosion.
- När batteripaketet inte används ska det hållas bort från metallföremål som gem, mynt, nycklar, spikar, skruvar och andra små metallföremål som kan kortsluta batteriets kontakter. Vid kortslutning av batteriets kontakter finns det risk för brännskador eller brand.
- Vid missbruk kan vätska tränga ut ur batteriet. Undvik kontakt. Spola med vatten om du kommer i kontakt med den. Uppsök omedelbart

läkarhjälp om du får vätska i ögonen. Den kan orsaka irritation och brännskador.

SÄKERHETSVARNINGAR FÖR SLADDLÖS SKAFTPUMP

- Batteriet måste tas ur batteribehållaren när du installerar produkten.
- Sänk inte ner produkten ovanför vattencylinderns krok. Vatten kan tränga in i de elektroniska komponenterna och/eller batteriet, och orsaka i kortslutning, ökad risk för brand och allvarlig personskada.
- Kontrollera att filtret sitter säkert, och om vattencylindern ska användas den är fastsatt.
- Kontrollera att alla anslutningar är läckagefria. Använd gängtejp eller ett lämpligt tätningsmedel på anslutningsgängan.
- Vid åtdragning av gängade anslutningar, använd inte för mycket kraft, det kan orsaka skada.
- Använd inte produkten för korrosiva, slipande, explosiva eller farliga vätskor. Andra vätskor än vatten kan skada produkten, orsaka brandrisk och orsaka fysisk skada på operatören.
- Rengör inte produkten med portabelt vatten.
- Använd inte produkten utan vätska. Låt inte produkten köras torr.
- Använd inte produkten när personer befinner sig i vattnet.
- Ta inte bort slangen så länge produkten är i gång.
- Vätskan kan förorenas av läckande smörjmedel.
- Vatten från produkten kan göra att marken blir våt och kan orsaka halkning. Var noga med att rengöra det uttömda vattnet efter användning av produkten.
- Töm inte ut vatten i områden med el- eller högspänningselement, aktiva kemikalier eller andra föremål eller ämnen som kan orsaka fara när de blandas med vatten.
- Håll produkten stadigt i det greppvänliga handtaget. Använd alltid handledsbandet utom när cylinderkroken används. Lämna inte produkten utan uppsikt när den är igång. Säkerställ att produkten inte kan välta.
- Utsätt inte batterifackets insida för regn eller fuktiga miljöer. Produkten är endast vattentålig när batterifacket är stängt, låst och oskadat. Om vatten tränger in i produkten ökar risken för elektriska stötar.

YTTERLIGARE SÄKERHETSVARNINGAR FÖR BATTERIER

För att minska risken för brand, personskador och produktskador på grund av kortslutning, sänk aldrig ner produkten, batteripaketet eller laddaren i vätska och låt inte vätska tränga in i dem. Korroderande eller ledande vätskor, som saltvatten, vissa kemikalier, blekningsmedel eller produkter som innehåller blekmedel, kan orsaka en kortslutning.

TRANSPORT OCH FÖRVARING

- Stäng av produkten, ta ur batteripaketet och låt produkten svalna innan den förvaras eller transporteras.
- Rengör produkten grundligt före förvaring. Ta bort eventuellt överflödigt vatten genom att helt dra ut produkten. Förvara produkten upprätt och helt utdragen för att helt tömma den på vatten. Förvara produkten på en torr, välventilerad plats som är otillgänglig för barn. Håll produkten borta från frätande ämnen, såsom trädgårdskemikalier och vägsalt. Lämna inte produkten utomhus i minusgrader.
- Vid transport ska produkten säkras mot rörelser eller fallande för att förhindra personskador eller att produkten skadas.

TRANSPORTERA LITIUMBATTERIER

Transportera batterier enligt lokala och nationella riktlinjer och föreskrifter.

Följ alla särskilda krav på förpackning och etikettering vid transport av batterier som utförs av tredje part. Se till att inga batterier kan komma i kontakt med andra batterier eller ledande material under transporten genom att skydda exponerade kontaktytor med isolerande, icke ledande överdrag eller tejp. Transportera aldrig batterier som har spruckit eller som läcker. Kontrollera med det transporterande företaget för vidare rådgivning.

UNDERHÅLL

- Använd enbart reservdelar och tillbehör från tillverkaren Om inte kan det eventuellt orsaka skador, sämre resultat och kan upphäva garantin.
- Att serva produkten kräver extrem försiktighet och kunskap och bör endast utföras av en kvalificerad servicetekniker.

Produkten får endast repareras på ett auktoriserat servicecenter.

- Du kan göra de justeringar och reparationer som beskrivs i den här manualen. För andra reparationer eller för råd ska du alltid vända till auktoriserat servicecenter.
- Inspektera pumpen, slangarna, vatteninloppet och filtren regelbundet. Kontrollera att slangar, vatteninlopp och filter är fria från lera, sand och skräp. Säkerställ att det inte finns några skador.
- Efter rengöring ska maskinen alltid rengöras med en mjuk torr trasa. Håll produkten torr, ren och fri från olja och fett när den inte används. Skadade delar skall repareras ordentligt eller bytas ut av en auktoriserad servicefirma.
- Rengör filtret endast när det finns en märkbar försämring av funktionaliteten.
- Lämna produkten till auktoriserat servicecenter för utbyte av skadade eller oläsbara etiketter.

LÄR KÄNNA PRODUKTEN

Se sidorna 94–95.

1. Timerknapp
2. På/av-brytare
3. Batterihölje
4. Regel
5. Greppvänligt och stabilt handtag
6. Vattenutlopp
7. Handledsrem
8. Vattencylinderkrok
9. Vridlås för höjdjustering
10. Skräpfilter
11. Indikatorlampor för timern
12. Arbetsbelysning, LED
13. Korrugerad avloppsslang
14. G3/4-adapter
15. Anslutning G3/4
16. Avloppsadapter för korrugerad slang
17. Lerfilter
18. Bruksanvisning
19. Batteri
20. Batteriladdare
21. Trädgårdsslang

SYMBOLER



Ta bort batteripaketet innan du påbörjar arbete på produkten.



Säkerhetsvarning
Läs instruktionerna ordentligt innan start av maskinen.



Undvik att vrida skaftet eller det nedre pumphöljet när förlängningskragar låses upp, eftersom kabeln kan fastna.



Sänk inte ner produkten ovanför vattencylinderns krok.



Skydd mot inträngning i batterifacket



Inträngningsskydd för mekanismen i pumphuvudet



Max arbetsdjup



Utsätt inte batteripaketet för regn eller fuktiga miljöer.



Kassera inte uttjänta batterier, elavfall och elektronisk utrustning som restavfall. Uttjänta batterier, elavfall och elektronisk utrustning måste samlas in separat. Uttjänta batterier, uttjänta ackumulatorer och ljuskällor måste avlägsnas från utrustningen. Fråga din lokala myndighet eller återförsäljare om återvinningsråd och uppsamlingsplats. Beroende på lokala bestämmelser kan återförsäljare vara skyldiga att kostnadsfritt ta tillbaka uttjänta batterier samt elektriskt och elektroniskt avfall. Ditt bidrag till återanvändning och återvinning av uttjänta batterier samt elektriskt och elektroniskt avfall bidrar till att minska behovet av råmaterial. Uttjänta batterier, särskilt litiumbatterier, samt elavfall och elektronisk utrustning innehåller värdefulla och återvinningsbara material som kan påverka miljön och människors hälsa negativt, om de inte kasseras på ett miljömässigt sätt. Radera eventuella personuppgifter från avfallsutrustningen.

Turvallisuus, tehokkuus ja käyttövarmuus ovat akkukäyttöisen sauvapumppumme tärkeimpiä ominaisuuksia.

KÄYTTÖTARKOITUS

Akkukäyttöinen sauvapumppu on tarkoitettu poistamaan puhdasta tai likaista vettä altaista, lammikoista ja säiliöistä. Laitetta käytetään myös tulvaveden tai tulvista johtuvan liiallisen sadeveden poistamiseen. Laitetta voidaan kastelulaitteisiin liitettynä käyttää myös kasteluun.

Laite on tarkoitettu vain koti- tai kotitalouskäyttöön. Produkten får användas inom- och utomhus.

Älä käytä muihin tarkoituksiin.

YLEISET TURVALLISUUSVAROITUKSET

- Älä koskaan salli lasten tai ihmisten, joiden fyysiset tai henkiset kyvyt tai aistit ovat heikentyneet tai joilta puuttuu kokemusta tai tietämystä, tai näitä ohjeita tuntemattomien käyttää tuotetta. Paikalliset säädökset saattavat asettaa rajastuksia käyttäjän iälle. Lapsia on pidettävä asianmukaisesti silmällä, jotta he eivät pääse leikkimään tuotteella.
- Säilytä nämä varoitukset ja ohjeet myöhempää tarvetta varten. Tarkista käyttöohjeet säännöllisesti ja neuvo niiden avulla muita laitteen käytössä. Jos lainaat tämän laitteen jollekulle, lainaa hänelle myös nämä ohjeet laitteen väärinkäytön ja mahdollisen henkilövahingon estämiseksi.
- Pidä kaikki henkilöt, erityisesti pienet lapset ja lemmikkieläimet, poissa työskentelyalueelta.
- Tarkasta laite aina ennen käyttöä. Tarkista, onko laitteessa löysiä kiinnikkeitä, polttoainevuotoja tms. Varmista, että kaikki suojukset ja kädensijat on kiinnitetty tukevasti. Vaihda kaikki vioittuneet osat ennen käyttöä. Tarkista, onko akussa vuotoja.
- Älä muunna laitetta millään tavoin tai käytä osia tai lisävarusteita, jotka eivät ole valmistajan suosittelemia.
- Älä käytä reunaleikkuria paljain jaloin tai sandaalit tai vastaavat kevyet jalkineet jalassa. Käytä liukuesteisiä turvajalkineita, jotka suojaavat jalkoja ja parantavat jalansijaa liukkailla pinnoilla.
- Noudata varovaisuutta liukastumisien tai kaatumisen välttämiseksi.
- Älä työnnä käsiä laitteen tuloaukkoihin/ poistoaukkoihin, kun laite on päällä.
- Älä asenna tai käytä laitetta räjähdysherkässä ympäristössä tai syttyvien materiaalien lähellä.
- Älä käytä laitetta, jos kytkin ei kytke sitä pois päältä. Vaihdata kytkin ainoastaan valtuutetussa huoltoliikkeessä.
- Sammuta laite, poista akku ja anna laitteen jäähtyä. Varmista, että kaikki liikkuvat osat ovat pysähtyneet täysin:
  - ennen huoltoa
  - ennen tukoksen poistamista
  - ennen tuotteen tarkastusta, puhdistusta ja huoltoa
  - ennen lisävarusteiden vaihtamista
  - ennen laitteen luota poistumista
  - aina huollon aikana
- Katkaise laitteesta virta välittömästi onnettomuuden tai toimintahäiriön sattuessa. Älä käytä laitetta ennen kuin se on perusteellisesti tutkittu valtuutetussa huoltoliikkeessä.

AKKUKÄYTTÖISEN TYÖKALUN KÄYTTÖ JA HOITO

- Käytä lataukseen ainoastaan valmistajan suosittelemaa laturia. Yhden tyyppiselle akulle sopivan laturin käyttö toisenlaisen akun kanssa voi olla vaarallista.
- Käytä vain laitteelle tarkoitettuja akkuja. Muiden akkujen käyttö voi johtaa tulipaloon, sähköiskuun tai loukkaantumiseen.
- Vaurioitunutta tai muunneltua akkua tai laitetta ei saa käyttää. Vaurioituneet tai muunnellut akut voivat käyttäytyä odottamattomasti, ja ne voivat johtaa tulipaloon, räjähdykseen, vaaraan tai tapaturmaan.
- Älä altista akkua tai laitetta tulelle tai liian korkeille lämpötiloille. Tulelle tai yli 130 °C:n lämpötilalle altistuminen voi johtaa räjähdykseen.
- Kun akkua ei käytetä, pidä se erillään metalliesineistä, kuten paperiliittimistä, kolikoista, avaimista, nauloista, ruuveista ja muista pienistä metalliesineistä, jotka voivat yhdistää akun navat. Akun napojen oikosulkeminen voi aiheuttaa palovammoja ja tulipalon.
- Jos akkua käsitellään väärin, siitä voi vuotaa nestettä. Älä kosketa sitä.Silmät.

Jos kosketat sitä vahingossa, huuhtele se vedellä. Jos nestettä pääsee silmiin, hakeudu välittömästi lääkärin hoitoon. Akusta vuotanut neste voi ärsyttää ihoa ja aiheuttaa palovammoja.

AKKUKÄYTTÖISEN SAUVAPUMPUN TURVALLISUUSVAROITUKSET

- Kun asennat laitetta, varmista, että akku on irrotettu akkukotelosta.
- Älä upota laitetta vesisäiliökoukun yläpuolelle. Vettä voi päästä elektronisiin komponentteihin ja/tai akkuun, mistä voi olla seurauksena oikosulku, lisääntynyt tulipalon riski ja vakava henkilövamma.
- Varmista, että suodatin on kunnolla kiinni ja että vesisäiliökoukku kiinnitetty, jos sitä käytetään.
- Varmista, että kaikki liitännät ovat vuotamattomia. Käytä kierteen tiivisteteippiä tai sopivaa tiivisteainetta liitoskierteessä.
- Kun kiristät kierteisiä liitoksia, älä käytä liiallista voimaa, joka voi aiheuttaa vaurioita.
- Älä käytä laitetta syövyttäviin, hankaaviin, räjähtäviin tai vaarallisiin nesteisiin. Muut nesteet kuin vesi voivat vaurioittaa laitetta, aiheuttaa tulipalovaaran ja aiheuttaa käyttäjälle fyysisiä vammoja.
- Älä puhdista tuotetta juomavedellä.
- Älä käytä laitetta ilman nestettä. Älä käytä pumppua kuivana.
- Älä käytä laitetta, jos vedessä on ihmisiä.
- Älä irrota letkua laitteen ollessa vielä käynnissä.
- Voiteluainevuodot voivat saastuttaa nestettä.
- Laitteesta valuva vesi voi aiheuttaa maan kastumisen ja liukastumisen. Varmista, että valunut vesi poistetaan laitteen käytön jälkeen.
- Älä tyhjennä vettä alueille, joissa on sähkö- tai suurjännite-elementtejä, aktiivisia kemikaaleja tai muita esineitä tai aineita, jotka voivat aiheuttaa vaaraa veteen sekoitettuna.
- Pitele laitetta tukevasti, jos siinä on valukuorinen kahva. Käytä aina rannehihnaa, paitsi jos käytetään säiliökoukkua. Älä jätä laitetta valvomatta käytön aikana. Varmista, että laite ei pääse kaatumaan.
- Älä altista akkukotelon sisäpuolta sateelle tai märille olosuhteille. Laite on vedenkestävä vain kun akkukotelo on suljettu, lukittu ja ehjä. Laitteeseen pääsevä vesi lisää sähköiskun vaaraa.

MUITA AKUN TURVALLISUUSVAROITUKSIA

Jotta oikosulusta aiheutuva tulipalon, loukkaantumisen ja tuotevaurion riski olisi pienempi, älä koskaan upota akkupakkausta tai laturia nesteeseen tai päästä nestettä niiden sisälle. Syövyttävät tai sähköä johtavat nesteet, kuten suolavesi, tietyt kemikaalit ja lalkaisuaineet tai valkaisuaineita sisältävät tuotteet voivat aiheuttaa lyhytsulun.

KULJETUS JA VARASTOITAESSA

- Sammuta laite, poista akkupakkaus ja anna laitteen jäähtyä ennen sen varastointia tai kuljetusta.
- Puhdista laite perusteellisesti ennen sen varastointia. Poista ylimääräinen vesi levittämällä laite kokonaan. Säilytä laite pystyasennossa ja täysin auki levitettynä veden poistamiseksi kokonaan. Säilytä laite kuivassa, hyvin ilmastoidussa paikassa, johon lapset eivät pääse. Pidä tuote erillään syövyttävistä aineista, kuten puutarhakemikaaleista ja jäänestosuolasta. Älä jätä laitetta ulos pakkasella.
- Kiinnitä tuote kuljetettaessa siten, että se ei pääse liikkumaan tai kaatumaan, jotta vältytä loukkaantumisilta ja vaurioilta.

LITIUMAKKUJEN KULJETTAMINEN

Kuljeta akkuja paikallisten ja kansallisten ehtojen ja säädösten mukaisesti.

Noudata kaikkia pakkaamista ja nimeämistä koskevia erikoissäädöksiä, kun kolmas osapuoli kuljettaa akkuja. Varmista, että mikään akku ei kosketa muita akkuja tai johtavaa materiaalia kuljetuksen aikana suojaamalla paljaat navat eristävillä, johtamattomillla korkeilla tai teipillä. Älä kuljeta akkuja, jotka ovat halkeilleet tai vuotavat. Kysy välitysyritykseltä lisäneuvoja.

HUOLTO

- Käytä ainoastaan alkuperäisiä valmistajan tuottamia varaosia, lisälaitteita ja lisävarusteita. Tämän noudattamatta jättäminen voi johtaa loukkaantumiseen ja huonoon tulokseen ja voi mitätöidä takuun.
- Huolto kaipaa suurta huolellisuutta ja hyvää työkalun tuntemusta: Se on annettava pätevän teknikon tehtäväksi. Teetä huollot ainoastaan valtuutetussa huoltoliikkeessä.

- Voit tehdä tässä käyttöoppaassa kuvattuja säätöjä ja korjauksia. Pyydä apua valtuutetusta huollosta muiden korjaus- tai neuvontarpeiden tapauksessa.
- Tarkasta säännöllisesti pumppu, letkut, veden tuloaukko ja suodattimet. Varmista, että letkuissa, veden tuloaukossa ja suodattimissa ei ole mutaa, hiekkaa tai roskia. Varmista, että laite on ehjä.
- Puhdista tuote aina käytön jälkeen pehmeällä ja kuivalla liinalla. Pidä laite kuivana, puhtaana ja vapaana öljystä ja rasvasta, kun sitä ei käytetä. Valtuutetun huoltopisteen on korjattava tai vaihdettava vioittuneet osat asianmukaisesti.
- Puhdista suodatin vain, kun sen toiminnot ovat heikentyneet huomattavasti.
- Vie tuote valtuutettuun huoltoon vaurioituneiden ja lukukelvottomien kylttien vaihtamiseksi.

TUNNE TUOTTEESI

Katso sivut 94–95.

1. Ajastinpainike
2. Virtapainike
3. Akun kansi
4. Salpa
5. Valukuorinen kahva
6. Veden ulostulo
7. Rannehihna
8. Vesisäiliökoukku
9. Korkeudensäädön kierrelukot
10. Roskasuodatin
11. Ajastimen merkkivalot
12. LED-työvalot
13. Aallotettu poistoletku
14. G3/4-sovitin
15. G3/4-liitin
16. Ulostulon sovitin aallotetulle poistoletkulle
17. Mutasuodatin
18. Manuaalinen leikkuu
19. Akku
20. Laturi
21. Puutarhaletku

SYMBOLIT



Irrota akkuyksikkö laitteesta ennen kuin teet siihen mitään toimenpiteitä.



Varoitus
Lue ohjeet huolellisesti ennen laitteen käynnistämistä.



Vältä kiertämästä tankoa tai pohjapumppukoteloa, kun jatkokaulukset on vapautettu, sillä johto voi kietoutua sisälle.



Älä upota laitetta vesisäiliökoukun yläpuolelle.



Akkukotelon suojausluokka



Pumpun pään suojausluokka



Suurin käyttösyvyys



Älä altista akkua sateelle tai kosteudelle.



Älä hävitä käytettyjä akkuja sekä sähkö- ja elektroniikkalaiteromua lajittelemattomana yhdyskuntajätteenä. Käytetyt akut sekä sähkö- ja elektroniikkalaiteromu on kerättävä erikseen. Käytetyt paristot ja akut ja hukkavalonlähteet on poistettava laitteista. Kysy paikalliselta viranomaiselta tai jälleenmyyjältä kierrätysneuvoja ja tietoja keräyspisteistä. Paikallisten määräysten mukaan jälleenmyyjillä voi olla velvollisuus ottaa käytetyt akut sekä sähkö- ja elektroniikkalaiteromu takaisin veloituksetta. Panoksesi käytettyjen akkujen sekä sähkö- ja elektroniikkalaiteromun uudelleenkäyttöön ja kierrätykseen auttaa vähentämään raaka-aineiden kysyntää. Käytetyt, erityisesti litiumia sisältävät akut sekä sähkö- ja elektroniikkalaiteromu sisältävät arvokkaita ja kierrätettäviä materiaaleja, jotka voivat vaikuttaa haitallisesti ympäristöön ja ihmisten terveyteen, jos niitä ei hävitetä ympäristöystävällisellä tavalla. Poista mahdolliset henkilötiedot jätelaitteista.

Sikkerhet, ytelse og pålitelighet har fått topp prioritet ved konstruksjonen av denne kabelfrie stikkpumpen.

TILTENKT BRUK

Den kabelfrie stikkpumpen er beregnet til å fjerne rent eller skittent vann fra dammer, bassenger og tanker. Produktet kan brukes til å fjerne flomvann eller overskytende regnvann ved oversvømmelser. Produktet kan også brukes til vanning når det er paret med vanningsutstyr.

Produktet er kun beregnet til hjemmebruk eller privat bruk. Produktet kan brukes innendørs eller utendørs.

Den skal ikke brukes til noe annet formål.

GENERELLE SIKKERHETSADVARSLER

- Du må aldri la barn, personer med redusert fysisk, sensorisk eller mental kapasitet eller mangel på erfaring og kunnskap eller personer som ikke kjenner disse instruksene, bruke produktet. Lokale forskrifter fastlegger brukerens minstealder. Barn må ha riktig tilsyn for å sikre at de ikke leker med produktet.
- Ta vare på disse advarslene og instruksene for å se I dem senere. Henvis til dem ofte, og bruk dem til å instruere andre som kan bruke produktet. Hvis du lar noen låne produktet, skal du også låne dem denne bruksanvisningen for å unngå feilbruk av produktet og mulig skade.
- Hold driftsområdet unna personer, spesielt små barn og kjæledyr.
- Sjekk maskinen før hver bruk. Sjekk for løse fester, drivstofflekkasjer osv. Påse at alle deksler og håndtak er korrekt og trygt montert. Erstatt alle skadede deler før fortsatt bruk. Sjekk for lekkasjer fra batteripakken.
- Du må ikke endre maskinen på noe måte eller bruke deler og tilbehør som ikke er anbefalt brukt av produsenten.
- Ikke betjen produktet når du er barfot eller ved bruk av sandaler eller lignende lettvektig fottøy. Bruk vernesko som beskytter føttene dine og gir bedre fotfestet på glatte overflater.
- Vær forsiktig så du ikke sklir eller faller.
- Stikk ikke hendene inn i inngangene/ utgangene på produktet mens det er slått på.
- Ikke Installer eller bruk produktet i et eksplosivt miljø eller i nærheten av brennbare materialer.
- Ikke bruk produktet hvis av-bryteren ikke slår det av. Sørg for at et autorisert servicesenter skifter bryteren.
- Skru av produktet, ta ut batteri og la produktet kjøles ned. Påse at alle bevegelige deler har stoppet helt:
  - før betjening
  - før rengjøring av en blokkering
  - før kontroll, rensing og arbeider på produktet
  - før endring av tilbehør
  - før produktet etterlates uten oppsyn
  - når vedlikehold utføres
- Slå umiddelbart av og fjern batteripakken i tilfelle en ulykke eller svikt. Ikke bruk redskapen igjen før den er nøye kontrollert av et autorisert servicesenter.

BATTERIPRODUKTER - BRUK OG STELL

- Lad bare med ladere som er spesifisert av produsenten. En lader som passer til en type batteripakke kan skape risiko for brann dersom den brukes til en annen type batteripakke.
- Bruk kun batteri som er beregnet til dette produktet. Bruk av noe annet batteri kan føre til risiko for brann, elektrisk sjokk eller personskade.
- Bruk ikke et batteri eller produkt som er skadet eller modifisert. Batterier som er skadd eller endret, kan oppføre seg uforutsigbart, noe som kan føre til brann, eksplosjon og personskade.
- Ikke utsett batteri eller produkt for åpen ild eller høye temperaturer. Eksponering for brann eller høy temperatur over 130 °C kan føre til eksplosjon.
- Når batteripakken ikke er i bruk, hold den borte fra metallgjenstander som binders, mynter, nøkler, spiker, skruer og annet som kan forbinde de to terminalene med hverandre. Kortslutning av batteriterminalene kan føre til brenning eller brann.
- Under vanskelige forhold kan det unnslippe væske fra batteriet. Unngå kontakt. Hvis du får kontakt med væsken fra batteriet, skyll med rikelige mengder vann. Hvis væsken

får kontakt med øynene må det søkes medisinsk hjelp. Væske som kommer ut av batteriet kan føre til irritasjon eller brannsår.

SIKKERHETSADVARSLER FOR KABELFRI STIKKPUMPE

- Sørg for at batteri er fjernet fra batteriboksen når du installerer produktet.
- Ikke senk produktet ned over vanntønnekroken. Vann kan trenge inn i de elektroniske komponentene og/eller batteriet, noe som kan føre til kortslutning, økt risiko for brann og alvorlig personskade.
- Sørg for at filteret er festet godt og at vanntønnekroken er festet hvis den skal brukes.
- Sørg for at alle tilkoblinger er lekkasjefrie. Bruk en forsterket tape eller et egnet tetningsmiddel på tilkoblingstråden.
- Ved stramming av gjengede tilkoblinger skal det ikke brukes overdreven kraft som kan forårsake skade.
- Ikke bruk produktet til korroderende, slipende, eksplosive eller farlige væsker. Andre væsker enn vann kan skade produktet, gi brannfare og forårsake fysiske skader på operatøren.
- Ikke bruk produktet med drikkevann.
- Ikke bruk produktet uten væske. La ikke produktet kjøre tørr.
- Ikke bruk produktet når det er folk i vannet.
- Ikke fjern slangen mens produktet fortsatt er i drift.
- Det kan oppstå forurensning av væsken på grunn av lekkasje av smøremidler.
- Vann som slippes ut av produktet kan gjøre bakken våt og glatt. Pass på å rengjøre utlippsvannet etter at du har brukt produktet.
- Ikke tøm ut vann områder med elementer som er elektriske eller har høy spenning, aktive kjemikalier eller andre gjenstander eller stoffer som kan forårsake fare når de blandes med vann.
- Hold produktet godt fasst der det er et overstøpt grep. Bruk alltid håndleddslinen, unntatt når du bruker vinkelkroken. Ikke la produktet være uten tilsyn når det er i bruk. Pass på at produktet ikke velter.
- Ikke eksponer innsiden av batterihuset for regn eller våte forhold. Produktet er bare vanntett når batterihuset er lukket, låst og skadefritt. Vann som trenger inn i produktet vil øke risikoen for elektrisk støt.

EKSTRA SIKKERHETSINSTRUKSER FOR BATTERI

For å redusere risikoen for brann, personskade og produktskade på grunn av en kortslutning skal produktet, batteripakken eller laderen aldri senkes ned i væske, og væske skal aldri flyte inn på innsiden av disse. Korroderende og ledende væsker som saltvann, visse kjemikalier og blekemidler eller produkt som inneholder blekemidler kan forårsake en kortslutning.

TRANSPORT OG LAGRING

- Slå av produktet, ta ut batteripakken og la det kjøles av før lagring eller transport.
- Rengjør produktet grundig før oppbervaring. Fjern overflødig vann ved å strekke produktet helt ut. Lagre produktet oppreist og helt forlenget for å tømme vannet helt. Lagre produktet på et rent, tørt sted og godt ventilert område som er utilgjengelig for barn. Hold avstand til korroderende midler som havekjemikalier og avisingssalt. Ikke la produktet være utenfor under frysepunktet.
- Ved transport må produktet sikres mot å komme i bevegelse eller falle for å unngå skade på personer, ting eller på produktet.

TRANSPORTERE LITIUM-BATTERIER

Transporter batterier i henhold til lokale og nasjonale lover og forskrifter.

Følg alle spesialkrav med hensyn til emballering og merking når batterier transporteres av en tredjepart. Påse at ingen batterier kan komme i kontakt med andre batterier eller ledende materialer under transporten ved å beskytte åpne kontakter med isolasjon, ikkeledende lokk eller tape. Ikke transporter batterier som er sprukne eller som lekker. Kontakt speditøren for å få ytterligere råd.

VEDLIKEHOLD

- Bruk kun produsentens originale reservedeler, tilleggsutstyr og påsatser. Dersom dette ikke følges, kan det forårsake personskader, dårlig funksjon og kan annullere garantien din.
- Service krever meget stor forsiktighet og kunnskap og bør utføres kun av kvalifisert teknisk personale. Få utført service på produktet kun av et autorisert servicesenter.

- Du kan foreta justeringer og reparasjoner som er beskrevet i denne brukermanualen. For andre typer reparasjoner eller råd anbefales det å kontakte et autorisert servicesenter.
- Inspiser pumpen, slangene, filterne og vanninntaket regelmessig. Se til at slangene, filtrene og vanninntaket er fritt for gjørme, sand og avfall. Sørg for at det ikke er noen skader.
- Etter hver bruk, rens produktet med en myk tørr klut. Hold utsiden av produktet tørt, rent og fritt for olje og smørefett når det ikke er i bruk. Enhver del som er skadet må repareres eller skiftes ut på fagmessig måte ved et autorisert serviceverksted.
- Rengjør filteret kun ved merkbar reduksjon i funksjonalitet.
- Bring produktet til et autorisert servicesenter for utskifting av skadede eller uleselige etiketter.

KJENN PRODUKTET DITT

Se side 94–95.

1. Tidsknapp
2. Av/på knappen
3. Batterideksel
4. Lås
5. Overstøpt grep
6. Vannutløp
7. Håndleddsline
8. Vanntønnekrok
9. Høydejustering vrilås
10. Avfallsfilter
11. Lamper for tidsindikator
12. LED-arbeidslys
13. Korrugert utlagsslange
14. G3/4-adapter
15. G3/4-kontakt
16. Uttaksadapter for bølgeformet utladingsslange
17. Gjørmefilter
18. Brukermanual
19. Batteri
20. Lader
21. Hageslange

SYMBOLER



Fjern batteripakken før du starter arbeid på produktet.



Sikkerhetsalarm
Vennligst les instruksjonene nøye før du starter maskinen.



Unngå å vri stangen eller det nedre pumpehuset når forlengelseskragene er låst opp, da dette kan binde kabelen på innsiden.



Ikke senk produktet ned over vanntønnekroken.



Beskyttelse mot inntrengning i batterirommet



Beskyttelse mot inntrengning av pumpehode



Maksimal bruksdybde



Ikke eksponer batteripakken for regn eller fuktige forhold.



Ikke kast avfallsbatterier, elektrisk og elektronisk utstyrsavfall som usortert kommunalt avfall. Avfallsbatterier og elektrisk og elektronisk utstyrsavfall må samles inn separat. Avfallsbatterier, avfallsakkumulatorer og lyskilder må fjernes fra utstyret. Undersøk med de lokale myndighetene for resirkuleringsråd og innsamlingspunkt. I henhold til lokale forskrifter kan forhandlere være forpliktet til å ta tilbake avfallsbatterier, elektrisk og elektronisk utstyrsavfall gratis. Ditt bidrag til gjenbruk av og gjenvinning av avfallsbatterier og elektrisk og elektronisk utstyrsavfall bidrar til å redusere etterspørselen etter råmaterialer. Avfallsbatterier, spesielt de som inneholder litium, og elektrisk og elektronisk utstyrsavfall inneholder verdifulle og resirkulerbare materialer som kan påvirke miljøet og menneskets helse negativt, hvis de ikke blir kastet på en miljøkompatibel måte. Slett personlig data fra utstyrsavfall, om noen.

В основе конструкции вашего беспроводного штангового насоса лежат принципы безопасности, высокой производительности и надежности.

НАЗНАЧЕНИЕ

Этот беспроводный штанговый насос предназначен для удаления чистой или грязной воды из водоемов, бассейнов и резервуаров. Эго также можно использовать для откачки паводковой и дождевой воды во время наводнений. Также это изделие пригодно для ирригации, при условии сочетания с другими принадлежностями для полива.

Это изделие предназначено только для домашнего использования. Изделие может использоваться внутри и вне помещений.

Не используйте устройство для каких-либо иных целей.

ОБЩИЕ ПРАВИЛА БЕЗОПАСНОСТИ

- Никогда не позволяйте детям или людям с ограниченными физическими, сенсорными или умственными способностями, а также людям, незнакомым с этими инструкциями, использовать это устройство. Местные инструкции могут ограничить возраст оператора. Не допускайте того, чтобы дети играли с этим устройством.
- Сохраните все предупреждения и инструкции по технике безопасности для последующего использования. Обращайтесь к ним каждый раз по мере необходимости и используйте их для обучения других лиц, которым может потребоваться использование изделия. При передаче изделия кому-либо для временного пользования не забудьте передать также настоящую инструкцию во избежание ненадлежащей эксплуатации и получения травм.
- Избегайте присутствия на участке выполнения работ других людей, в частности, маленьких детей, а также животных.
- Проверяйте устройство перед каждым использованием. Проверьте надежность креплений, наличие утечки топлива и т. д. Проверьте правильность установки и надежность крепления всех защитных устройств, и ручек. Перед использованием замените поврежденные детали. Проверьте аккумуляторную батарею на отсутствие протечки.
- Запрещается каким-либо образом изменять конструкцию устройства или использования детали и принадлежности, не рекомендованные производителем.
- Не используйте изделие босиком, а также в открытых сандалиях или аналогичной легкой обуви. Используйте защитную обувь, которая обеспечивает защиту ваших ног и улучшает качество контакта со скользкими поверхностями.
- Работайте осторожно, чтобы не поскользнуться и не упасть.
- Запрещается вставлять руки в любые входные и выходные отверстия во время работы изделия.
- Запрещается установка и эксплуатация изделия во взрывоопасной среде или в непосредственной близости от легковоспламеняющихся материалов.
- Запрещается эксплуатировать изделие с неисправным выключателя питания. Выполните замену выключателя в авторизованном сервисном центре.
- Выключите изделие, извлеките аккумуляторный блок и дайте изделию остыть. Убедитесь в полной остановке всех движущихся деталей:
  - перед техническим обслуживанием
  - перед устранением засора
  - перед проверкой, чисткой и техобслуживанием продукта;
  - перед заменой принадлежностей
  - перед тем, как оставить инструмент без присмотра
  - при выполнении технического обслуживания
- В случае аварии или поломки незамедлительно выключите устройство и извлеките аккумуляторный блок. Не используйте устройство, обратитесь в гарантийное обслуживание для дальнейшей проверки.

ЭКСПЛУАТАЦИЯ УСТРОЙСТВА С АККУМУЛЯТОРНЫМ ПИТАНИЕМ И УХОД ЗА НИМ

- Зарядку выполняйте только с использованием зарядного устройства, указанного изготовителем. Зарядное устройство, подходящее к одному типу аккумуляторных батарей, может создать опасность возгорания при использовании с аккумуляторными батареями другого типа.

- Используйте только аккумуляторные блоки, предназначенные для этого изделия. Использование аккумуляторных батарей другого типа может привести к возгоранию, поражению электрическим током или телесным повреждениям.
- Использование поврежденного или модифицированного аккумуляторного блока запрещено. Поврежденные или модифицированные аккумуляторы могут вести себя непредсказуемо, что может привести к пожару, взрыву или послужить причиной травмы.
- Запрещается подвергать аккумуляторный блок или изделие воздействию огня и чрезмерных температур. Воздействие огня или температуры выше 130 °C может привести к взрыву.
- Если аккумуляторная батарея не используется, храните ее отдельно от других металлических предметов, например канцелярских скрепок, монет, ключей, гвоздей, винтов и других мелких металлических предметов, которые могут привести к замыканию контактов батареи. Замыкание контактов батареи может вызвать ожоги или привести к возгоранию.
- При ненормальных условиях из батареи может вытечь жидкость. Избегайте контакта с данной жидкостью. Если этого избежать не удалось, смойте жидкость водой. Если жидкость попала в глаза, после их промывания обратитесь за медицинской помощью. Жидкость, вытекшая из батареи, может вызвать раздражение или ожог.

ПРАВИЛА ТЕХНИКИ БЕЗОПАСНОСТИ ПРИ ИСПОЛЬЗОВАНИИ БЕСПРОВОДНОГО ШТАНГОВОГО НАСОСА

- Перед установкой изделия убедитесь, что из него извлечен аккумуляторный блок.
- Запрещается погружать изделие в воду выше уровня крюка на водяном цилиндре. Вода может попасть на электронные компоненты и/или аккумуляторный блок, что может привести к короткому замыканию, повышенной пожароопасности, а также опасности получения серьезных травм.
- Убедитесь, что фильтр надежно закреплен, а также что установлен крюк на водяном цилиндре (если планируется его использование).
- Обеспечьте герметичность всех соединений. На соединительной резьбе используйте ленту для уплотнения резьбы или подходящий герметик.
- При затяжке резьбовых соединений не прилагайте чрезмерного усилия. Это может привести к повреждению деталей.
- Запрещается использовать изделие с корродирующими, абразивными, взрывоопасными и иными опасными жидкостями. Использование любых жидкостей за исключением воды приводит к повреждению изделия, опасности возникновения пожара, а также может стать причиной получения травм оператором.
- Запрещается использование изделия с питьевой водой.
- Запрещается работа изделия без жидкости. Запрещается работа изделия насухую.
- Запрещается работа изделия при нахождении в воде людей.
- Запрещается отсоединение шланга во время работы изделия.
- В случае утечки смазочных материалов возможно загрязнение рабочей жидкости.
- Вытекание воды из изделие может привести к тому, что земля станет влажной и скользкой. Обязательно удаляйте остатки откачиваемой воды из изделия по окончанию эго работы.
- Не откачивайте воду на участки, содержащие электрическое (в частности, высоковольтное) оборудование, активные химические вещества, а также любые иные предметы или вещества, которые способны становиться опасными при смешивании с водой.
- Крепко удерживайте изделие в руках за изолированную рукоятку. Всегда используйте кистевой ремень, за исключением случаев, когда применяется клюк для водяного цилиндра. Запрещается оставлять изделие без присмотра во время работы. Устраните риск опрокидывания устройства.
- Не допускайте воздействия дождя и влаги на внутреннюю часть аккумуляторного отсека. Изделие остается водонепроницаемым только при условии, что крышка аккумуляторного

отсека закрыта, зафиксирована и не содержит повреждений. Проникновение влаги внутрь изделия повышает риск поражения электрическим током.

ТРЕБОВАНИЯ БЕЗОПАСНОСТИ ПРИ ИСПОЛЬЗОВАНИИ ДОПОЛНИТЕЛЬНОЙ АККУМУЛЯТОРНОЙ БАТАРЕИ

Чтобы уменьшить риск пожара, травмы и повреждения изделия вследствие короткого замыкания не погружайте изделие, аккумуляторный блок или зарядное устройство в жидкость и не допускайте попадания жидкости внутрь. Коррозионные и проводящие жидкости, такие как соленый раствор, определенные химикаты, отбеливающие средства или содержащие их продукты, могут привести к короткому замыканию.

ТРАНСПОРТИРОВКА И ХРАНЕНИЕ

- Перед размещением на хранение или транспортировкой выключите изделие, извлеките аккумуляторный блок и дождитесь остывания изделия.
- Тщательно очищайте инструмент перед тем, как поместить его на хранение. Удалите все остатки воды, полностью раскрыв изделие. Для полного удаления воды храните изделие в вертикальном положении и полностью раскрытым. Храните изделие в сухом, хорошо вентилируемом, недоступном для детей месте. Оберегайте от веществ, вызывающих коррозию, например, садовых удобрений или соли для удаления льда. Запрещается оставлять изделие вне помещения при минусовой температуре.
- Для транспортировки закрепите устройство так, чтобы оно не могло перемещаться или упасть во избежание травмирования персонала или повреждения устройства.

ПЕРЕВОЗКА ЛИТИЕВЫХ БАТАРЕЙ

Транспортировку батареи осуществляйте в соответствии местными и национальными нормами и положениями.

Следуйте всем особым требованиям к упаковке и маркировке при транспортировке батареи в сторонние организации. Проверьте, чтобы батарея не соприкасалась с другими батареями или токопроводящими материалами во время транспортировки, защитив открытые контакты с помощью изоляции, непроводящих колпачков или пленки. Не транспортируйте поврежденные или протекающие батареи. За консультацией обращайтесь в транспортно-экспедиционную компанию.

ОБСЛУЖИВАНИЕ

- Используйте только оригинальные запчасти, аксессуары и насадки от производителя. Невыполнение этого требования может привести к травме, к снижению производительности и к аннулированию гарантии.
- Обслуживание требует чрезвычайной заботы и знания и должно быть выполнено только квалифицированным техником обслуживания. Обратитесь в авторизованный сервисный центр.
- Вы можете также выполнить другие виды регулировки и ремонтные работы, описанные в данном руководстве. Для проведения других ремонтных работ или за получением рекомендаций обращайтесь в авторизованный сервисный центр.
- Периодически осматривайте насос, шланги, водовыпускное отверстие и фильтры. Убедитесь в том, что в шлангах, водовыпускном отверстии и фильтрах отсутствует грязь, песок и мусор. Убедитесь в отсутствии повреждений.
- После каждого использования протирайте изделие мягкой сухой тканью. Во время хранения поддерживайте изделие в сухом, чистом виде, без следов масла и смазки. В случае повреждения какой-либо детали необходимо обратиться в авторизованный сервисный центр для выполнения надлежащего ремонта или замены.
- Выполняйте очистку фильтра только в случае заметного снижения функциональности изделия.
- Обратитесь в авторизованный сервисный центр для замены поврежденных или нечитаемых этикеток изделия.

ИЗУЧИТЕ УСТРОЙСТВО

См. стр. 94–95.

1. Кнопка таймера
2. Кнопка Вкл./Выкл
3. Крышка аккумуляторного отсека

4. Защелка
5. Изолированная рукоятка
6. Водовыпускное отверстие
7. Кистевой ремень
8. Крюк на водяном цилиндре
9. Поворотные замки для регулировки высоты
10. Фильтр для мусора
11. Светодиодные индикаторы таймера
12. Светодиодное рабочее освещение
13. Гофрированный выпускной шланг
14. Адаптер под G3/4
15. Соединитель G3/4
16. Переходник для выпуского отверстия для гофрированного выпускного шланга
17. Грязевой фильтр
18. Руководство оператора
19. Аккумулятор
20. Зарядное устройство
21. Садовый шланг

УСЛОВНЫЕ ОБОЗНАЧЕНИЯ



Перед запуском и использованием изделия извлеките аккумуляторный блок.



Внимание
Перед использованием прибора внимательно ознакомьтесь с данной инструкцией.



При отсоединении удлинительных муфт избегайте скручивания штанги и нижней части корпуса насоса, поскольку это может привести к защемлению кабеля внутри изделия.



Запрещается погружать изделие в воду выше уровня крюка на водяном цилиндре.



Степень пылевлагозащиты аккумуляторного отсека



Степень пылевлагозащиты головки насоса



Максимальная рабочая глубина



Не допускайте воздействия дождя или влаги на аккумуляторный блок.



Утилизация аккумуляторов, электрического и электронного оборудования в месте с несортированными бытовыми отходами не допускается. Сбор аккумуляторов, электрического и электронного оборудования в целях утилизации должен осуществляться отдельно. Перед утилизацией необходимо извлечь из оборудования элементы питания, аккумуляторы и источники света. Уточните порядок утилизации и местонахождения пункта приема у местных властей или поставщика. Ритейлеры могут быть обязаны бесплатно принимать аккумуляторы, электрическое и электронное оборудование на утилизацию в соответствии с местными регламентами. Ваш вклад в повторную переработку аккумуляторов, а также электрического и электронного оборудования позволит сократить потребность в сырье. Аккумуляторы, в частности, содержащие литий, а также электрическое и электронное оборудование содержит ценные и подлежащие повторной переработке материалы, которые в случае ненадлежащей утилизации способны вредить экологии и здоровью людей. Перед утилизацией удалите с оборудования все персональные данные.

Транспортировка:

Категорически не допускается падение и любые механические воздействия на упаковку при транспортировке.

При разгрузке/погрузке не допускается использование любого вида техники, работающей по принципу зажима упаковки.

Хранение:

Необходимо хранить в сухом месте.

Необходимо хранить вдали от источников повышенных температур и воздействия солнечных лучей.

При хранении необходимо избегать резкого перепада температур.

Хранение без упаковки не допускается.

Срок службы изделия:

Срок службы изделия составляет 5 лет.

Не рекомендуется к эксплуатации по истечении 5 лет хранения с даты изготовления без предварительной проверки.

Дата изготовления (код даты) отштампован на поверхности корпуса изделия.

Пример:

W17 Y2015, где Y2015 - год изготовления

W17 – неделя изготовления

Определить месяц изготовления можно согласно приведенной ниже таблице, на примере 2015 года.

Обратите внимание! Количество недель в месяце различается от года в год.

Месяц	Январь	Февраль	Март	Апрель	Май	Июнь	Июль	Август	Сентябрь	Октябрь	Ноябрь	Декабрь	Год
Неделя	01	05	09	14	18	22	27	31	36	40	44	49	2015
	02	06	10	15	19	23	28	32	37	41	45	50	
	03	07	11	16	20	24	29	33	38	42	46	51	
	04	08	12	17	21	25	30	34	39	43	47	52	
	05	09	13	18	22	26	31	35	40	44	48	53	
			14			27							

Bezpieczeństwo, efektywność i niezawodność były czynnikami o najwyższym priorytecie w trakcie projektowania Państwa bezprzewodowej pompy transferowej.

PRZEZNACZENIE URZĄDZENIA

Pompa bezprzewodowa transferowa przeznaczona jest do przetłaczania wody, brudnej bądź czystej, z basenów, oczek wodnych i zbiorników. Produkt może również służyć do odprowadzania wody powodziowej lub kontrolowania nadmiaru wody deszczowej podczas powodzi. W połączeniu z akcesoriami do nawadniania produkt może być również wykorzystywany do nawadniania.

Produkt przeznaczony jest do stosowania wyłącznie w gospodarstwach domowych. Produkt może być używany w pomieszczeniach lub na zewnątrz.

Nie używać do żadnych innych celów.

OGÓLNE OSTRZEŻENIA DOTYCZĄCE BEZPIECZEŃSTWA

- Nie wolno pozwalać używać tego produktu dzieciom lub osobom o ograniczonych zdolnościach fizycznych, sensorycznych lub umysłowych ani osobom, które nie przeczytały tych instrukcji. Lokalne przepisy mogą ograniczać dopuszczalny wiek operatora. Należy dopilnować, aby dzieci nie bawiły się produktem.
- Zachowajcie te ostrzeżenia i zalecenia, aby móc się do nich odnieść w późniejszym czasie. Należy je często sprawdzać oraz wykorzystywać je do instruowania innych osób, które mogą używać tego produktu. Jeśli produkt zostanie pożyczony innej osobie, należy przekazać jej również niniejsze instrukcje, tak by zapobiec niewłaściwemu użytkowaniu produktu oraz potencjalnym obrażeniom.
- W obszarze działania nie powinny przebywać żadne osoby, a w szczególności małe dzieci i zwierzęta domowe.
- Przed każdym użyciem należy sprawdzić maszynę. Sprawdzić, czy wszystkie mocowania są dobrze dokręcone oraz czy nie ma wycieków paliwa itp. Upewnić się, że wszystkie elementy zabezpieczające, osłony i uchwyty są prawidłowo i bezpiecznie zamocowane. Wymienić wszystkie uszkodzone elementy przed rozpoczęciem użytkowania. Sprawdzić, czy akumulator nie ma wycieków.
- Nie należy modyfikować maszyny w żaden sposób ani używać części i akcesoriów, które nie są zalecane przez producenta.
- Nie używać produktu boso lub w otwartych sandałach bądź innym lekkim obuwiu. Nosić obuwie ochronne, które chroni stopy i zwiększa stabilność na śliskich powierzchniach.
- Zachować ostrożność, aby uniknąć poślizgu lub upadku.
- Unikać wkładania rąk do wlotów/wylotów produktu, gdy jest on włączony.
- Nie należy instalować ani używać produktu w środowisku zagrożonym wybuchem ani w pobliżu substancji łatwopalnych.
- Nie używać produktu, jeśli nie można go wyłączyć za pomocą wyłącznika. Wymianę przełącznika należy powierzyć autoryzowanemu serwisowi.
- Wyłączyć produkt, wyjąć akumulator i pozostawić produkt do ostygnięcia. Upewnić się, że wszystkie elementy ruchome zostały całkowicie zatrzymane:
  - przed serwisowaniem
  - przed usunięciem zatoru
  - przed sprawdzeniem, czyszczeniem i użytkowaniem produktu,
  - przed wymianą akcesoriów
  - przed pozostawieniem produktu bez nadzoru
  - zawsze w trakcie wykonywania konserwacji
- W razie wypadku lub awarii natychmiast wyłączyć i wymontować akumulator. Nie należy włączać produktu ponownie, dopóki nie zostanie w pełni sprawdzony przez autoryzowane centrum serwisowe.

UŻYTKOWANIE I OBSŁUGA AKUMULATORA

- Ładować wyłącznie za pomocą ładowarki dostarczonej przez producenta. Ładowarka

przeznaczona do jednego modelu akumulatora może być przyczyną pożaru w przypadku zastosowania do ładowania akumulatora innego typu.

- Stosować wyłącznie akumulatory przeznaczone do stosowania z produktem. Używanie innych akumulatorów może spowodować pożar, porażenie prądem lub obrażenia ciała.
- Nie stosować uszkodzonych ani zmodyfikowanych akumulatorów ani produktów. Uszkodzone lub zmodyfikowane akumulatory mogą zachowywać się w sposób nieprzewidywalny, co może prowadzić do pożaru, wybuchu lub ryzyka obrażeń.
- Nie narażać akumulatora ani produktu na działanie ognia lub zbyt wysokich temperatur. Narażenie na działanie ognia lub temperatury powyżej 130 °C może spowodować wybuch.
- Gdy akumulator nie jest używany, przechowywać go z dala od innych metalowych przedmiotów, np. spinaczy, monet, kluczy, gwoździ, śrub lub innych małych metalowych przedmiotów, które mogłyby utworzyć połączenie między stykami, prowadząc do zwarcia. Zwarcie styków akumulatora może spowodować oparzenia lub pożar.
- W trudnych warunkach może dojść do wyrzutu cieczy z akumulatora. Należy unikać kontaktu. Miejsce ewentualnego kontaktu przepłukać wodą. W przypadku, gdy płyn dostanie się do oczu, po przemyciu zwrócić się o pomoc do lekarza. Płyn wyciekający z akumulatora może powodować podrażnienia i oparzenia.

BEZPRZEWODOWA POMPA TRANSFEROWA – OSTRZEŻENIA DOTYCZĄCE BEZPIECZEŃSTWA

- Podczas instalacji produktu należy upewnić się, że akumulator został wyjęty z komory akumulatora.
- Nie zanurzać produktu powyżej haka do beczki z wodą. Woda może przedostać się do podzespołów elektronicznych i/lub akumulatora, co może spowodować zwarcie, wzrost ryzyka pożaru oraz poważne obrażenia.
- Należy upewnić się, że filtr jest zabezpieczony, a hak beczki na wodę jest zamocowany, jeśli ma być używany.
- Upewnić się, że wszystkie połączenia są szczelne. Na gwint przyłączeniowy należy nałożyć taśmę uszczelniającą do gwintów lub odpowiedni środek uszczelniający.
- Podczas dokręcania połączeń gwintowanych nie należy stosować nadmiernej siły, która może spowodować uszkodzenie.
- Nie używać produktu do przetłaczania cieczy żrących, ściernych, wybuchowych lub niebezpiecznych. Płyny inne niż woda powodują uszkodzenie produktu, stwarzają zagrożenie pożarowe i mogą spowodować obrażenia ciała operatora.
- Produkt nie nadaje się do tłoczenia wody pitnej.
- Nie uruchamiać produktu bez cieczy. Nie uruchamiać produktu na sucho.
- Nie używać produktu, gdy w wodzie przebywają ludzie.
- Nie demontować węża, gdy produkt nadal działa.
- Może to doprowadzić do zanieczyszczenia cieczy na skutek wycieku środków smarnych.
- Wypływająca z produktu zamoczyć podłoże, a tym samym spowodować poślizgnięcie. Po zakończeniu pracy produktu należy oczyścić wypływającą wodę.
- Nie odprowadzać wody do miejsc, w których znajdują się elementy elektryczne lub pod wysokim napięciem, aktywne substancje chemiczne lub inne przedmioty bądź substancje, które w kontakcie z wodą mogą spowodować zagrożenie.
- Trzymać produkt pewnie za rękojeść z występem. Zawsze zakładać smycz na nadgarstek, chyba że używany jest hak do beczki z wodą. Nie pozostawiać produktu

bez nadzoru podczas użytkowania. Upewnić się, że produkt nie może się przewrócić.

- Nie narażać wnętrza komory akumulatora na działanie deszczu lub wilgoci. Produkt jest wodoodporny tylko wtedy, gdy komora akumulatora jest zamknięta, zablokowana i nieuszkodzona. Przedostanie się wody do wnętrza produktu zwiększa ryzyko porażenia prądem.

AKUMULATOR — DODATKOWE OSTRZEŻENIA DOTYCZĄCE BEZPIECZEŃSTWA

Aby ograniczyć ryzyko pożaru, obrażeń oraz uszkodzenia produktu z powodu zwarcia, nigdy nie zanurzać produktu, akumulatora ani ładowarki w płynie ani nie dopuszczać do przedostania się płynu do ich wnętrza. Zwarcie spowodować mogą korodujące lub przewodzące ciecze, takie jak woda morska, określone chemikalia i wybielacze lub produkty zawierające wybielacze.

TRANSPORT I PRZECHOWYWANIE

- Przed odłożeniem bądź rozpoczęciem transportu lub składowania wymontować akumulator i poczekać, aż produkt ostygnie.
- Przed rozpoczęciem przechowywania dokładnie oczyścić produkt. Usunąć nadmiar wody, całkowicie wysuwając produkt. Produkt należy przechowywać w pozycji pionowej i w postaci całkowicie rozłożonej w celu całkowitego odprowadzenia wody. Produkt należy przechowywać w miejscu suchym, dobrze wentylowanym i niedostępnym dla dzieci. Nie przechowywać urządzenia wraz z materiałami korozyjnymi, takimi jak ogrodowe substancje chemiczne lub sól odmrażająca. Nie należy pozostawiać produktu na zewnątrz podczas mrozów.
- W przypadku transportu produktu należy zabezpieczyć go przed przemieszczaniem się lub upadkiem, aby nie dopuścić do obrażeń ciała lub uszkodzenia urządzenia.

TRANSPORTOWANIE AKUMULATORÓW LITOWYCH

Akumulatory nalezy transportowac zgodnie z lokalnymi i krajowymi przepisami i regulacjami.

Należy postępować zgodnie z wszystkimi specjalnymi wymaganiami dotyczącymi pakowania i etykietowania akumulatorów podczas transportu przez stronę trzecią. Upewnij się, że żadne akumulatory nie zetkną się z innymi akumulatorami lub materiałami przewodzącymi podczas transportu; w tym celu należy zabezpieczyć odkryte złącza nieprzewodzącymi nakładkami izolacyjnymi lub taśmą izolacyjną. Nie należy transportować pękniętych ani nieszczelnych akumulatorów. Szczegółowe porady można uzyskać w firmie spedycyjnej.

KONSERWACJA

- Należy stosować wyłącznie oryginalne części zamienne, akcesoria oraz przystawki producenta. W przeciwnym razie może dość do obrażeń ciała, niskiej wydajności oraz do unieważnienia gwarancji.
- Serwisowanie wymaga wyjątkowej staranności i wiedzy. Może być wykonywane wyłącznie przez wykwalifikowany personel serwisowy. Serwisowanie należy powierzać wyłącznie autoryzowanemu serwisowi.
- Możesz wykonywać czynności regulacyjne i naprawcze opisane w tej instrukcji obsługi. W przypadku innych napraw lub pytań należy zwrócić się o pomoc do autoryzowanego punktu serwisowego.
- Okresowo sprawdzać pompę, węże, wlot wody i filtry. Dbać o to, aby węże, wlot wody i filtry były wolne od błota, piasku i pozostałości. Należy upewnić się, że nie ma żadnych uszkodzeń.
- Po każdym użyciu należy wyczyścić produkt miękką, suchą szmatką. Produkt należy utrzymywać w stanie suchym, czystym i wolnym od oleju oraz tłuszczu. Każdą uszkodzoną część należy odpowiednio naprawić lub wymienić w autoryzowanym punkcie serwisowym.
- Filtr należy czyścić tylko wtedy, gdy zauważalne jest pogorszenie jego działania.

- Jeśli etykiety są uszkodzone lub nieczytelne, należy zwrócić produkt do punktu serwisowego w celu wymiany etykiet.

POZNAJ SWÓJ PRODUKT

Patrz strony 94–95.

1. Przycisk zegara
2. Przycisk wlaczania/wylaczania
3. Pokrywa baterii
4. Zatrzask
5. Rekojesc z wystepem
6. Wylot wody
7. Smycz na nadgarstek
8. Hak na beczke z woda
9. Obrotowe blokady regulacji wysokosci
10. Filtr zanieczyszczen
11. Lampki kontrolne zegara
12. Oswietlenie robocze LED
13. Karbowany waz tloczny
14. Adapter G3/4
15. Zlacze G3/4
16. Adapter wylotowy do karbowanego weza tlocznego
17. Filtr blota
18. Instrukcja obslugi
19. Akumulator
20. Ladowarka
21. Waz ogrodowy

SYMBOLE



Przed rozpoczęciem pracy z produktem wymontować akumulator.



Alarm bezpieczeństwa
Przed uruchomieniem urządzenia prosimy uważnie przeczytać instrukcję.



Należy unikać skręcania masztu lub dolnej części obudowy pompy, gdy kołnierze przedłużające są odblokowane, ponieważ może to spowodować zakleszczenie kabla wewnątrz.



Nie zanurzać produktu powyżej haka do beczki z wodą.



Ochrona przed wnikaniem komory akumulatora



Ochrona przed wnikaniem głowicy pompy



Maksymalna głębokość robocza



Nie narażać akumulatora na działanie deszczu lub wilgoci.



Zużytego sprzętu elektrycznego i elektronicznego, w tym zużytych baterii i akumulatorów, nie należy wyrzucać jako nieposortowanych odpadów komunalnych. Zużyty sprzęt elektryczny i elektroniczny, w tym zużyte baterie i akumulatory, musi być gromadzony osobno. Zużyte baterie, akumulatory i źródła światła muszą zostać usunięte ze sprzętu. Skontaktować się z lokalnymi władzami lub sprzedawcą detalicznym w celu uzyskania porad dotyczących recyklingu i punktu zbiórki odpadów. Zgodnie z lokalnymi przepisami sprzedawcy detaliczni mogą być zobowiązani do nieodpłatnego odbioru zużytego sprzętu elektrycznego i elektronicznego, w tym baterii i akumulatorów. Państwa wkład w ponowne wykorzystanie i recykling zużytego sprzętu elektrycznego i elektronicznego, w tym baterii i akumulatorów, pomaga zmniejszyć zapotrzebowanie na surowce. Zużyte baterie i akumulatory — w szczególności zawierające lit — a także pozostały sprzęt elektryczny i elektroniczny, zawierają nadające się do recyklingu i cenne materiały i surowce, które mogą mieć negatywny wpływ na środowisko naturalne i zdrowie ludzkie, jeśli nie są usuwane w sposób przyjazny dla środowiska naturalnego. Z utylizowanego sprzętu należy usunąć wszelkie ewentualne dane osobowe.

Při návrhu tohoto akumulátorového tyčového čerpadla byl kladen obzvláštní důraz na bezpečnost, provozní vlastnosti a spolehlivost.

ZAMÝŠLENÉ POUŽITÍ

Toto akumulátorové tyčové čerpadlo je určeno k vypouštění čisté nebo špinavé vody z jezírek, bazénů nebo nádrží. Tento přístroj se také může používat k odvodu povodňové vody nebo přebytečné dešťové vody při přívalových deštích. Tento přístroj lze také použít k zavlažování ve spojení se zalévacím příslušenstvím.

Výrobek je určen pouze pro využití v domácnostech. Výrobek lze používat v uzavřených i venkovních prostorech.

Přístroj nepoužívejte ji k jiným účelům.

VŠEOBECNÁ BEZPEČNOSTNÍ VAROVÁNÍ

- Produkt není určen pro používání osobami, včetně dětí se sníženými tělesnými, smyslovými nebo duševními schopnostmi nebo s nedostatkem zkušeností a znalostí, pokud neprošly školením ohledně používání, čištění či údržby. Místní předpisy mohou omezovat dobu obsluhy. Dohlédněte, aby si děti se spotřebičem nehrály.
- Uschovejte všechny pokyny a upozornění, abyste se k nim mohli v budoucnosti vrátit. Často na ně odkazujte a používejte je k poučení ostatních, kteří mohou tento přístroj používat. Pokud někomu tento přístroj zapůjčíte, půjčte mu i tyto pokyny, aby nedošlo k nesprávnému používání výrobku a možnému úrazu.
- Udržujte pracovní prostor mimo dosah všech osob, zejména malých dětí a domácích zvířat.
- Zkontrolujte nástroj před každým použitím. Zkontrolujte, zda nejsou uvolněny sponky, neuniká palivo atd. Ujistěte se, že jsou všechny ochranné kryty, a rukojeti správně a bezpečně nasazeny. Před použitím vyměňte jakékoliv poškozené součásti. Proveďte kontrolu akumulátoru na netěsnost.
- Nástroj nijak neupravujte nebo nepoužívejte příslušenství, jež nejsou doporučena výrobcem.
- Zařízení nepoužívejte, pokud jste na boso nebo v sandálech či obdobně lehké obuvi. Obujte si protiskluzové, ochranné boty na ochranu nohou a lepší stabilitu na kluzkých površích.
- Dávejte pozor, abyste neuklouzli nebo nespadli.
- Nevkládejte ruce do vstupních/výstupních otvorů přístroje, když je zapnutý.
- Neinstalujte ani neprovozujte přístroj ve výbušném prostředí nebo v blízkosti hořlavých materiálů.
- Přístroj nepoužívejte, pokud jej vypínač nevypne. Vypínač nechte vyměnit autorizovaným servisním střediskem.
- Vypněte přístroj, vyjměte akumulátor a nechte přístroj vychladnout. Ujistěte se, že se zastavily všechny pohyblivé díly:
  - před servisem
  - před čištěním usazenin
  - před kontrolou, čištěním nebo prací na nástroji,
  - před výměnou příslušenství
  - před opuštěním výrobku
  - při údržbě
- V případě nehody nebo poruchy okamžitě zařízení vypněte a vyjměte baterii. Výrobek můžete znovu používat až po důkladné kontrole autorizovaným servisním centrem.

POUŽITÍ A PÉČE O NÁSTROJ NA BATERIE

- Dobíjejte pouze nabíječkou určenou výrobcem. Nabíječka, která je vhodná pro jeden typ akumulátoru může způsobit nebezpečí požáru, pokud se používá s jiným bateriovým modulem.
- Používejte pouze akumulátor určený speciálně pro tento přístroj. Použití jakéhokoliv jiného akumulátoru může způsobit nebezpečí poranění, úrazu elektřinou a požáru.
- Nepoužívejte akumulátor nebo přístroj, který je poškozený nebo upravený. Poškozené nebo upravené baterie se mohou chovat nepředvídatelně a důsledkem může být požár, výbuch nebo riziko zranění.
- Nevystavujte akumulátor ani přístroj ohni nebo příliš vysokým teplotám. Vystavení ohni nebo příliš vysokým teplotám převyšujícím 130 °C může způsobit výbuch.
- Pokud akumulátor nepoužíváte, uchovávejte jej mimo kovové předměty jako svorky pro papír, mince, klíče, hřebíky, šrouby nebo jiné malé kovové předměty, které mohou vytvořit propojení jednoho vývodu s druhým. Zkratování vývodů baterie může způsobit požár nebo popáleniny.
- Při špatném použití může dojít k vystříknutí tekutiny z baterie. Nedotýkat se. Pokud dojde

k náhodnému kontaktu, omyjte vodou. Pokud kapalina přijde do kontaktu s očima, ihned vyhledejte lékařskou pomoc. Kapalina vytečená z baterie způsobit podráždění nebo popáleniny.

BEZPEČNOSTNÍ UPOZORNĚNÍ K AKUMULÁTOROVÉMU TYČOVÉMU ČERPADLU

- Při instalaci přístroje se ujistěte, že je akumulátor vyjmut z přihrádky na baterie.
- Neponořujte přístroj nad sudový hák. Voda může vniknout do elektronických součástí anebo akumulátoru, což může způsobit zkrat, zvýšené riziko požáru a vážný úraz.
- Ujistěte se, že filtr je zajištěn a hák na sud s vodou je upevněn, pokud má být použit.
- Ujistěte se, že jsou všechny spoje těsné. Na spojovací závit použijte těsnící pásku nebo vhodný tmel.
- Při utahování závitových spojů nepoužívejte nadměrnou sílu, která by mohla způsobit poškození závitu.
- Nepoužívejte přístroj k čerpání korozivních, abrazivních, výbušných nebo nebezpečných kapalin. Jiné kapaliny než voda přístroj poškozují, mohou způsobit požár a mohou způsobit úraz operátorovi.
- Přístroj nepoužívejte na pitnou vodu.
- Nespouštějte přístroj na sucho. Nenechávejte přístroj v chodu nasucho.
- Přístroj nepoužívejte, jsou-li ve vodě lidé.
- Neodpojujte hadici, dokud je přístroj v chodu.
- Mohlo by dojít ke znečištění kapaliny v důsledku úniku maziv.
- Voda vytékající z přístroje může způsobit navlhnutí půdy a následné uklouznutí. Po použití přístroje nezapomeňte vyčistit vypuštěnou vodu.
- Nevypouštějte vodu do oblastí s elektrickými nebo vysokonapěťovými prvky, aktivními chemikáliemi nebo jinými předměty nebo látkami, které mohou při smíchání s vodou způsobit nebezpečí.
- Uchopte výrobek bezpečně v místě, kde je krytá rukojeť. Vždy noste na zápěstí šňůrku s poutkem, nepoužíváte-li sudový hák. Při práci neponechávejte přístroj bez dozoru. Ujistěte se, že se přístroj nemůže převrátit.
- Vnitřek prostoru na akumulátor nevystavujte dešti nebo mokrému prostředí. Přístroj je vodě odolný pouze při zavřeném, zajištěném a nepoškozeném prostoru na akumulátor. Vniknutí vody do přístroje zvyšuje riziko úrazu elektrickým proudem.

DOPLŇUJÍCÍ BEZPEČNOSTNÍ UPOZORNĚNÍ K BATERII

Ke snížení rizika požáru, úrazu a poškození výrobku v důsledku zkratu nikdy nenořte přístroj, baterii ani nabíječku do tekutiny a nedovolte, aby do nich tekutina vnikla. Korodující nebo vodivé kapaliny, jako je slaná voda, určité chemikálie a bělicí prostředky nebo výrobky, které obsahují bělidlo, mohou způsobit zkrat.

TRANSPORT A SKLADOVÁNÍ

- Před přenášením nebo uložením přístroje z něj vždy vyjměte akumulátor a nechte oba vychladnout.
- Před úschovou výrobek řádně očistěte. Odstraňte veškerou přebytečnou vodu úplným vysunutím výrobku. Skladujte přístroj ve vzpřímené poloze a úplně vysunutý, aby z něj zcela vytekla voda. Skladujte přístroj na suchém, dobře větraném místě, nepřístupném dětem. Udržujte produkt mimo korosivní materiály, například zahrádkářské chemikálie a rozmrazovací soli. Neponechávejte přístroj venku, když je mráz.
- Při transportu výrobku zajistěte proti pohybům nebo pádu, abyste zabránili poranění osob nebo poškození výrobku.

TRANSPORT LITHIOVÝCH BATERIÍ

Prenos baterií dle místních a národních opatrení a predpisu.

Dodržujte všechny zvláštní požadavky na balení a značení při transportu baterií třetí stranou. Zajistěte, aby žádné baterie nepřišly do kontaktu s jinými bateriemi nebo vodivými materiály při transportu pomocí ochrany nekrytých kontaktů prostřednictvím izolace, nevodivých krytek či lepicích pásek. Nepřepravujte prasklé nebo baterie s unikajícím elektrolytem. Ptejte se u zásilkové společnosti na další radu.

ÚDRŽBA

- Používejte pouze originální příslušenství, doplňky a náhradní díly výrobce. Zanedbání může zapříčinit možné poranění, slabý výkon a může dojít ke ztrátě záruky.
- Údržba vyžaduje extrémní péči a znalosti a měla by být prováděna pouze kvalifikovaným

servisním technikem. Výrobek nechte opravit pouze v pověřeném servisu.

- Můžete provádět v návodu k obsluze uvedené opravy a seřízení. Pro jiné opravy nebo poradenství, požádejte o pomoc autorizované servisní středisko.
- Pravidelně kontrolujte čerpadlo, hadice, přívod vody a filtry. Dbejte na to, aby hadice, přívod vody a filtry nebyly zaneseny bahnem, pískem a nečistotami. Ujistěte se, že nedošlo k žádnému poškození.
- Po každém použití setřete nástroj měkkým a suchým hadříkem. Pokud přístroj nepoužíváte, udržujte jej suchý, čistý a bez tuků a mastnot. Jakýkoliv poškozený díl je nutné správně opravit nebo nechat vyměnit v autorizovaném servisním středisku.
- Filtr čistěte pouze v případě, že dojde ke znatelnému snížení funkčnosti.
- Chcete-li vyměnit poškozené nebo nečitelné štítky, předejte zařízení do autorizovaného servisního střediska.

POZNEJTE SVŮJ NÁSTROJ

Viz strany 94–95.

1. Tlacítko casovace
2. Tlacítko zapnutí/vypnutí
3. Kryt baterie
4. Západka
5. Krytá rukojet
6. Vývod vody
7. Šnurka s poutkem
8. Hák na sud s vodou
9. Uzamykatelná karabina výškového nastavení
10. Filtr necistot
11. Svetelné kontrolky casovace
12. Pracovní osvetlení LED
13. Vlnitá vypouštecí hadice
14. Adaptér G3/4
15. Konektor G3/4
16. Výstupní adaptér pro vlnitou vypouštecí hadici
17. Filtr bahna
18. Návod k obsluze
19. Baterie
20. Nabíjecka
21. Zahradní hadice

SYMBOLY



Před zahájením jakékoli práce na přístroji vyjměte akumulátor.



Bezpečnostní výstraha
Před spuštěním přístroje si řádně přečtěte pokyny.

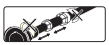

Vyvarujte se zkroucení tyče nebo spodního krytu čerpadla, když jsou prodlužovací objímky odjištěny, protože by to mohlo zamotat kabel, který je uvnitř.



Neponořujte přístroj nad sudový hák.



Ochrana proti vniknutí nečistot do prostoru akumulátoru



Ochrana proti vniknutí nečistot do čerpadla



Maximální provozní hloubka



Nevystavujte akumulátor dešti a vlhku.



Nelikvidujte vybité baterie a elektrické a elektronické zařízení společně s netříděným komunálním odpadem. Vybité baterie a elektrický a elektronický odpad musí být shromažďovány odděleně. Vybité baterie, akumulátory a odpadní světelné zdroje musí být od zařízení odděleny. Zjistěte si u místní samosprávy nebo u maloobchodníka, jaké jsou pokyny k recyklaci a kde je sběrné místo. Podle místních nařízení mohou mít maloobchodníci povinnost brát bezplatně zpět vybité baterie, elektrický a elektronický odpad. Když budete přispívat k opětnému použití a recyklaci vybitých baterií a elektrického a elektronického odpadu, pomůže to snížit potřebu surovin. Vybité baterie, zejména ty s obsahem lithia, elektrický a elektronický odpad obsahují cenné a recyklovatelné materiály, které mohou mít nepříznivý dopad na životní prostředí a lidské zdraví, nebudou-li zlikvidovány ekologickým způsobem. Odstraňte z odpadu osobní údaje, pokud nějaké obsahuje.

A vezeték nélküli szivattyúzó rúd tervezése során elsődleges szempont volt a biztonság, a teljesítmény és a megbízhatóság.

RENDELTETÉSSZERŰ HASZNÁLAT

A vezeték nélküli szivattyúzó rúd arra szolgál, hogy a medencékből, tavakból vagy tartályokból a szennyezett vagy a tiszta vizet eltávolítsa. A termék árvizek vagy nagy esőzések során felgyűlő felesleges esővíz elvezetésére használható. A termék öntözésre is használható, ha öntözőtartozékokkal párosítjuk.

A termék csak otthoni vagy házi használatra való. A termék beltéren és kültéren is használható.

Semmilyen más célra ne használja.

ÁLTALÁNOS BIZTONSÁGI FIGYELMEZTETÉSEK

- Ne hagyja, hogy gyerekek, csökkent fizikai, érzékelési vagy értelmi képességgel rendelkező személyek, vagy akiknek nincs meg a tapasztalatuk és tudásuk ehhez, vagy az utasításokat nem ismerő személyek működtessék, tisztítsák vagy karbantartsák a terméket. A helyi előírások korlátozhatják a kezelő életkorát. A gyerekekre oda kell figyelni, nehogy játsszanak a termékkel.
- Őrizze meg ezeket a figyelmeztetéseket és utasításokat a későbbi tájékozódásra is. Gyakran tekintse át a jelen utasításokat, és ezek alapján utasítsa a terméket használó személyeket. Ha kölcsönadja valakinek az eszközt, akkor a jelen utasításokat is adja kölcsön, hogy a termék helytelen használatát és az esetleges sérülést megakadályozza.
- A használat helyén ne tartózkodjon senki, különösen kisgyermekek és kisállatok ne.
- Minden használat előtt vizsgálja át a gépet. Ellenőrizze a meglazult alkatrészeket, az üzemanyag-szivárgást stb. Ügyeljen rá, hogy minden a védőburkolat, terelőlemez és fogantyú megfelelően fel legyen szerelve és rögzítve. Használat előtt cserélje ki az összes sérült alkatrészt. Ellenőrizze az akkumulátor szivárgását.
- Semmilyen módon ne módosítsa a gépet vagy használjon a gyártó által nem ajánlott alkatrészeket és tartozékokat.
- Ne üzemeltesse a terméket mezítláb, vagy szandál vagy hasonló könnyű lábbeli viselésekor. Viseljen lábfejét óvó és a csúszós talajon biztosabb állást biztosító védőlábbelit.
- Vigyázzon, nehogy megcsússzon és elessen.
- Bekapcsolt állapotban soha tegye a kezét a termék be- és kimeneteibe.
- Ne szerelje fel a terméket robbanásveszélyes környezetben vagy gyúlékony anyagok közelében, illetve ne üzemeltesse ilyenekben.
- Ne használja a terméket, ha a kapcsoló nem kapcsolja ki a terméket. A kapcsolót hivatalos szervizközpontban cseréltesse ki.
- Kapcsolja ki a terméket, vegye ki az akkumulátort, és hagyja a terméket lehűlni. Ellenőrizze, hogy minden mozgó rész teljesen megállt:
  - szervizelés előtt
  - az eltömődés eltávolítása előtt
  - ellenőrzés, karbantartás vagy a gépen végzett bármilyen művelet megkezdése előtt;
  - kiegészítők cseréje előtt
  - mielőtt magára hagyná a terméket
  - karbantartás végzésekor
- Baleset vagy üzemzavar esetén azonnal kapcsolja ki és vegye ki az akkumulátort. Ne használja a készüléket, amíg teljesen át nem vizsgálták egy hivatalos szervizközpont.

AKKUMULÁTOROS SZERSZÁMGÉP HASZNÁLATA ÉS KARBANTARTÁSA

- Csak a gyártó által megadott töltővel töltse az akkumulátorokat. Egy adott akkumulátortípushoz való töltő egy másik

típusú akkumulátorral való használata tűzveszélyes lehet.

- A terméket csak a hozzá való akkumulátorral használja. Más akkumulátorok használata tűzveszélyt, áramütést vagy személyi sérüléseket eredményezhet.
- Ne használjon sérült vagy átalakított akkumulátort vagy terméket. A sérült vagy átalakított akkumulátor előre nem látható módon üzemelhet, ami tüzet, robbanást, más kockázatot vagy sérülést okozhat.
- Ne tegye ki az akkumulátort vagy terméket tűznek vagy magas hőmérsékletnek. A tűznek vagy a 130 °C feletti hőmérsékletnek való kitettség robbanást okozhat.
- Az akkumulátort használaton kívül tartsa távol más fém tárgyaktól, úgymint gemkapcsoktól, érméktől, kulcsoktól, szögektől, csavaroktól vagy más kisméretű fém tárgyaktól, amelyek rövidre zárhatják a két érintkezőt. Az akkumulátor érintkezőinek rövidre zárása tüzet vagy égéseket okozhat.
- Helytelen körülmények között folyadék léphet ki az akkumulátorból. Ehhez ne érjen hozzá. Ha mégis érintkezik vele, öblítse le vízzel. Ha a folyadék szembe kerül, forduljon orvoshoz. Az akkumulátorból kifolyt folyadék irritációt vagy égéseket okozhat.

A VEZETÉK NÉLKÜLI SZIVATTYÚZÓ RÚD BIZTONSÁGI FIGYELMEZTETÉSEI

- Győződjön meg róla, hogy a termék felszerelése közben az akkumulátor nincs benne.
- Ne merítse el a terméket a vízemelő dob horga fölötti szintig. A víz bejuthat az elektronikus alkatrészekbe és/vagy az akkumulátorba, ami rövidzárlatot, nagyobb tűzveszélyt és súlyos személyi sérülést okozhat.
- Győződjön meg róla, hogy a szűrő biztonságosan rögzítve legyen, és, a vízemelő dob horga rögzítve legyen, ha használni kívánja.
- Győződjön meg róla, hogy egyik csatlakozó sem szivárog. A csatlakozó meneténél használjon menettömítő szalagot vagy megfelelő tömítőszert.
- A menetes csatlakozók meghúzása során ne fejtsen ki túl nagy erőt, ami kárt okozhat.
- Ne használja a terméket korrozív, koptató hatású, robbanásveszélyes vagy egyéb veszélyt jelentő folyadékhoz. A víztől eltérő folyadékok megsértik a terméket, tűzveszélyt okozhatnak, és a kezelő személyi sérülést szenvedhet.
- Ne használja a terméket ivóvízzel.
- Ne működtesse a terméket folyadék nélkül. Ne üzemeltesse a terméket szárazon.
- Ne használja a terméket, amikor a vízben emberek tartózkodnak.
- Ne távolítsa el a tömlőt, amikor a termék még működik.
- A folyadék szennyeződhet a kenőanyagok szivárgása miatt.
- A termékből kifolyó víz benedvesítheti a talajt, és az csúszóssá válhat. Mindenképpen takarítsa el a kifolyt vizet a termék üzemeltetése után.
- Ne folyassa ki a vizet elektromos vagy nagyfeszültségű berendezéseket, aktív vegyszereket, illetve vízzel keveredve veszélyes tárgyakat vagy anyagokat tartalmazó területre.
- Tartsa biztonságosan a terméket ott, ahol a formázott fogantyú van. Mindig használja a csuklózsinórt, kivéve, ha a dobon lévő horgot használja. Használat közben ne hagyja a terméket felügyelet nélkül. Győződjön meg róla, hogy a termék nem tud eldőlni.
- Ne tegye ki az akkumulátorrekesz belsejét esőnek vagy nedves körülményeknek. A termék csak akkor vízálló, ha az elemtartó zárt, reteszelt és sérülésmentes. Ha a termékbe víz kerül, az növeli az áramütés kockázatát.

AZ AKKUMULÁTOR KIEGÉSZÍTŐ BIZTONSÁGI FIGYELMEZTETÉSEI

A rövidzárlat általi tűz, sérülések vagy termékkárosodások veszélye elkerülésére ne merítse a szerszámot, a cserélhető akkut vagy a töltőkészüléket folyadékokba, és gondoskodjon arról, hogy ne hatoljanak folyadékok a készülékekbe és az akkukba. A korrozív hatású vagy vezetőképes folyadékok, mint pl. a sós víz, bizonyos vegyi anyagok, fehérítők vagy fehérítő tartalmú termékek, rövidzárlatot okozhatnak.

SZÁLLÍTÁS ÉS TÁROLÁS

- Tárolás vagy szállítás előtt kapcsolja ki a terméket, vegye ki az akkucsomagot és hagyja kihűlni.
- Tárolás előtt alaposan tisztítsa meg a terméket. A felesleges vizet a termék teljes kinyitásával távolítsa el. A terméket függőleges helyzetben és egészen kinyitott állapotban tárolja, hogy a víz teljesen kifolyjon. A terméket száraz, jól szellőző és gyermekektől elzárt helyen tárolja. A terméket tartsa távol a korrodáló szerektől, például kerti vegyszerektől vagy a jégmentesítő sótól. Ne hagyja a terméket fagyos időben a szabadban.
- Szállításkor rögzítse a terméket elmozdulás és leesés ellen, hogy elkerülje a sérüléseket és a termék sérülését.

LÍTIUM AKKUMULÁTOROK SZÁLLÍTÁSA

Az akkumulátorokat a helyi és nemzeti eloírásokkal és szabályokkal összhangban szállítsa.

Az akkumulátorok külső fél általi szállításakor kövesse a csomagolásra és a címkézésre vonatkozó speciális előírásokat. Ügyeljen arra, hogy az akkumulátorok ne érhessenek más akkumulátorokhoz vagy vezető anyagokhoz szállítás közben; ehhez a szabadon maradt csatlakozókat védje szigetelő fedéllel vagy szalaggal. Ne szállítson repedt vagy szivárgó akkumulátorokat. További információért vegye fel a kapcsolatot a továbbítást végző céggel.

KARBANTARTÁS

- Csak a gyártó eredeti cserealkatrészeit, tartozékait és szerelékeit használja. Ennek figyelmen kívül hagyása gyenge motorteljesítményt, esetleges sérülést és a jótállás elvesztését okozhatja.
- szervizelés különös figyelmet és hozzáértést igényel, és csak szakképzett szerelő végezheti el. A terméket csak engedéllyel rendelkező szervizben javíttassa.
- A használati útmutatóban leírt beállításokat és javításokat Ön is elvégezheti. További javításokért vagy tanácsért kérjen segítséget egy hivatalos szervizközpontban.
- Rendszeresen ellenőrizze a szivattyút, a tömlőket, a vízbemenetet és a szűrőket. Győződjön meg róla, hogy a tömlők, a vízbemenet és a szűrők sár, homok és törmelékektől mentesek. Biztosítsa, hogy ne legyenek sérülések.
- Minden egyes használat után egy puha, száraz ruhával tisztítsa meg a terméket. Használaton kívül tartsa a terméket tisztán, szárazon, és olajtól, illetve kenőanyagtól mentesen. A sérült alkatrészeket egy hivatalos szervizközpontban kell megjavíttatni vagy kicseréltetni.
- A szűrőt csak akkor tisztítsa meg, ha a termék teljesítménye észrevehetően csökken.
- A sérült vagy olvashatatlan címkék cseréjéhez vigye vissza a terméket egy hivatalos szervizközpontba.

ISMERJE MEG A TERMÉKET

Lásd: 94–95. oldal.

1. Idozíto gomb
2. Be/ki kapcsológomb
3. Akkumulátor fedél
4. Retesz
5. Formázott fogantyú
6. Víz kimenete
7. Csuklózsinór
8. Vízemelo dob horga
9. Magasságbeállító csavarzárak

10. Törmelékszuro
11. Idozíto jelzofényei
12. LED-munkalámpák
13. Redozött ürítotömlo
14. G3/4 adapter
15. G3/4 csatlakozó
16. A redozött ürítotömlo kimeneti átalakítója
17. Sárszuro
18. Kezeloi kézikönyv
19. Akkumulátor
20. Tölto
21. Kerti tömlo

SZIMBÓLUMOK



A terméken végzett bármilyen munkálat előtt vegye ki az akkumulátort



Biztonsági figyelmeztetés
A gép bekapcsolása előtt figyelmesen olvassa el az útmutatót.



Ne csavarja meg a rudat és a szivattyúház alját a toldógallérok kioldása során, mivel ilyenkor a kábel a ház belsejében elakadhat.



Ne merítse el a terméket a vízemelő dob horga fölötti szintig.



Akkumulátortér behatolásvédelme



Szivattyúfej behatolásvédelme



Legnagyobb működési mélység



Ne tegye ki az akkumulátort esőnek vagy nedves körülményeknek.



Az akkumulátorok, valamint az elektromos és elektronikus berendezések hulladékait ne dobja a válogatatlan települési hulladékok közé. Az akkumulátorok, valamint az elektromos és elektronikus berendezések hulladékait elkülönítve gyűjtse. A hulladékká vált elemeket, akkumulátorokat és fényforrásokat vegye ki a berendezésből. Lépjen kapcsolatba a helyi hatósággal vagy kereskedővel az újrahasznosításra vonatkozó útmutatásért és a gyűjtőállomásokkal kapcsolatos információkért. A helyi szabályozások szerint a kereskedők kötelesek lehetnek ingyen visszavenni az akkumulátorok, illetve az elektromos és elektronikus berendezések hulladékait. A hozzájárulása az akkumulátorok, illetve az elektromos és elektronikus berendezések hulladékainak újrafelhasználásához és újrafeldolgozásához segít csökkenteni a nyersanyagok iránti keresletet. Különösen a lítiumot tartalmazó akkumulátorok, illetve az elektromos és elektronikus berendezések hulladékai értékes és újrafeldolgozható anyagokat tartalmaznak, amelyek káros hatással lehetnek a környezetre és az emberi egészségre, ha nem környezetbarát módon kezelik őket. A hulladékká vált berendezésből szükség esetén törölje a személyes adatokat.

Siguranța, performanța și fiabilitatea au constituit principalele noastre preocupări la proiectarea pompei tubulare fără fir.

UTILIZARE PREVĂZUTĂ

Pompa fără fir tubulară este concepută pentru scoaterea apei murdare sau curate din iazuri, bălți sau din rezervoare. Produsul este utilizat și pentru evacuarea apei pluviale sau a apelor în timpul inundațiilor. Produsul poate fi utilizat și pentru irigații când este dotat cu accesorii pentru udare.

Produsul este destinat exclusiv pentru uz casnic sau domestic. Produsul poate fi utilizat atât în interior cât și în exterior.

Nu folosiţi în alte scopuri.

AVERTISMENTE GENERALE PRIVIND SIGURANŢA

- Nu lăsaţi niciodată copiii, persoanele cu capacităţi fizice, senzoriale sau mintale reduse sau cu lipsă de experienţă şi cunoştinţe sau persoanele nefamiliarizate cu aceste instrucţiuni să folosească produsul. Reglementările locale pot restricţiona vârsta operatorului. Copiii trebuie să fie supravegheaţi adecvat pentru a vă asigura că nu se joacă cu produsul.
- Păstraţi aceste avertismente şi instrucţiuni, pentru a le putea consulta ulterior. Consultați-le frecvent și utilizați-le pentru a instrui alte persoane care utilizează produsul. Dacă împrumutați cuiva produsul, însoțiți-l și de aceste instrucțiuni, pentru a preveni utilizarea incorectă a produsului și eventuale vătămări.
- Asiguraţi-vă că în zonă să nu pătrundă nicio persoană, în special copii mici și animale de companie.
- Inspectaţi aparatul înainte de fiecare folosire. Verificaţi dacă există şuruburi slăbite, scurgeri de combustibil etc. Asiguraţi-vă că toate dispozitivele de protecţie şi mânerele sunt fixate corect şi strâns. Înlocuiţi toate piesele deteriorate înainte de utilizare. Verificaţi dacă există scurgeri la nivelul acumulatorului.
- Nu modificaţi maşina în niciun fel sau să folosiţi părţi şi accesorii ce nu sunt recomandate de către producător.
- Nu utilizați unealta cu picioarele goale sau când purtați sandale deschise sau altă încălțăminte ușoară. Purtați încălțăminte de protecție care vă va proteja picioarele și vă va îmbunătăți mersul pe suprafețe alunecoase.
- Manevrați pistolul cu atenție, pentru a evita alunecarea sau căderea.
- Evitați să băgați mâinile în deschiderile de admisie/evacuare ale produsului în timp ce acesta este în funcțiune.
- Nu instalați și nu operați produsul în mediu exploziv sau în vecinătatea materialelor inflamabile.
- Nu utilizați produsul dacă butonul „oprit” nu reușește să oprească produsul. Butonul trebuie înlocuit într-un centru service autorizat.
- Opriți echipamentul, scoateți acumulatorul și lăsați produsul să se răcească. Asiguraţi-vă că toate piesele mobile s-au oprit complet:
  - înainte de efectuarea reparațiilor
  - înainte de a îndepărta un obiect ce a determinat un blocaj
  - înainte de a verifica, curăţa sau lucra asupra produslui
  - înainte de a schimba accesoriile
  - înainte de a lăsa produsul nesupravegheat
  - în timpul lucrărilor de întreținere a produsului
- Opriţi imediat maşina şi îndepărtați acumulatorul în caz de accident sau defecţiune. Nu utilizaţi din nou produsul înainte de a realiza o verificare completă, la un centru de service autorizat.

FOLOSIREA ŞI ÎNTREŢINEREA MAŞINII CU ACUMULATOR

- Reîncărcaţi numai cu încărcătorul specificat de producător. Un încărcător destinat unui

anumit tip de acumulator este folosit la încărcarea altor acumulatori există pericolul de incendii.

- Utilizați numai acumulatori special concepuți pentru produs. Utilizarea unui alt acumulator poate produce un risc de incendiu, de electrocutare sau de vătămare a persoanelor.
- Nu utilizați un acumulator sau produs deteriorat sau modificat. Acumulatorii deteriorați sau modificați au un comportament imprevizibil și prezintă pericol de incendiu, explozie sau accidentare.
- Nu expuneți acumulatorul sau produsul la foc sau temperaturi excesive. Expunerea la foc sau temperaturi peste 130 °C prezintă pericol de explozie.
- Atunci când acumulatorul nu este în uz, păstraţi-l departe de alte obiecte metalice, cum ar fi agrafe de birou, monede, chei, cuie, şuruburi sau alte obiecte metalice mici, care pot face o conexiune de la o bornă la alta. Scurtcircuitarea bornelor bateriei poate provoca arsuri sau incendiu.
- În condiții de utilizare abuzivă, se poate scurge electrolit din acumulator. Evitați contactul. În cazul unui contact accidental, spălaţi cu apă. În cazul contactului cu ochii, consultaţi suplimentar un medicul. Lichidul care iese din acumulator poate provoca iritaţii sau arsuri.

AVERTISMENTE DE SIGURANȚĂ PENTRU POMPA TUBULARĂ FĂRĂ FIR

- Asigurați-vă că acumulatorul este scos din compartimentul lui când instalați produsul.
- Nu scufundați produsul astfel încât apa să depășească cârligul carcasei. Apa poate pătrunde în componentele electronice și/ sau în acumulator ceea ce poate duce la scurtcircuit, risc crescut de incendiu și vătămări corporale grave.
- Asigurați-vă că filtrul este prins în mod sigur și că rezervorul de apă este fixat, dacă urmează să utilizați pompa.
- Asigurați-vă că toate conexiunile sunt etanșe și nu prezintă scurgeri. Utilizați pentru filet o garnitură de etanșare tip bandă sau o garnitură de etanșare adecvată pentru racordul filetat.
- Când strângeți racordurile cu filet, nu aplicați o forță excesivă întrucât se pot cauza defecțiuni.
- Nu folosiți produsul cu lichide periculoase, explozive, abrazive sau corozive. Alte fluide decât apa pot genera pericol de incendiu și pot cauza rănirea fizică gravă a operatorului.
- A nu se utiliza produsul cu apă potabilă.
- Nu puneți în funcțiune produsul fără lichid. Nu lăsați pompa să funcționeze în gol.
- Nu folosiți produsul când sunt în apă persoane.
- Nu scoateți furtunul cât pompa este încă în funcțiune.
- Este posibil să se polueze lichidul datorită scurgerii de lubrifianți.
- Apa evacuată de la produs poate face ca solul să devină umed și alunecos. Asigurați-vă să curățați produsul de apă după utilizare.
- Nu evacuați apa în zone cu elemente electrice sau sub tensiune înaltă, cu substanțe chimice active sau cu alte obiecte sau substanțe care pot deveni periculoase în combinație cu apa.
- Țineți produsul ferm, de mânerul ergonomic, dacă acesta este în dotare. Purtați întotdeauna șnurul în jurul încheieturii mâinii, cu excepția faptului când se utilizează cârligul de pe carcasă. Nu lăsați produsul nesupravegheat când este în funcțiune. Asigurați-vă că produsul nu se răstoarnă.

- Nu expuneți interiorul compartimentului acumulatorului la intemperii sau umezeală. Produsul este impermeabil numai când compartimentul acumulatorului este închis, blocat și nu este deteriorat. Apa care se infiltrează în produs crește riscul de electrocutare.

AVERTISMENTE SUPLIMENTARE PRIVIND SIGURANȚA LA UTILIZAREA BATERIILOR

Pentru a reduce riscurile de incendiu, accidentare și deteriorare a produsului în urma unui scurtcircuit, nu scufundați niciodată produsul, acumulatorul sau încărcătorul în lichide și nici nu permiteți pătrunderea lichidelor în interiorul acestora. Lichidele corosive sau cu conductibilitate, precum apa sărată, anumite substanțe chimice și înălbitori sau produse ce conțin înălbitori, pot provoca un scurtcircuit.

TRANSPORTAREA ŞI DEPOZITAREA

- Opriți echipamentul, scoateți acumulatorul și lăsați să se răcească atât echipamentul cât și acumulatorul înainte de transport sau depozitare.
- Curăţaţi amănunţit produsul înainte de a-l depozita. Scoateți apa în exces prin extinderea completă a produsului. Depozitați produsul pe vertical și extins complet pentru a se scurge complet apa din el. Depozitați produsul într-o zonă bine ventilată, uscată, departe de accesul copiilor. Păstraţi produsul la distanţă de agenţi corozivi, precum substanţe chimice de grădină şi săruri de dezgheţare. Nu lăsați produsul în aer liber în condiții de îngheț.
- Pentru transportare, fixaţi produsul să nu se mişte sau cadă pentru a preveni vătămarea persoanelor sau deteriorarea produsului.

TRANSPORTAREA BATERIILOR DE LITIU

Transportati bateriile în conformitate cu prevederile si reglementarile locale si nationale.

Urmaţi toate cerinţele speciale privind împachetarea şi etichetarea atunci când transportaţi baterii către un terţ. Asiguraţi-vă că nicio baterie nu poate să intre în contact cu alte baterii sau materiale conductive în timpul transportului prin protejarea conectorilor expuşi cu bandă, capace izolatoare neconductive. Nu transportaţi bateriile ce sunt crăpate sau care au scurgeri. Verificaţi cu firma transportatoare pentru recomandări ulterioare.

ÎNTREȚINERE

- Folositi doar piese de schimb, accesorii si atasamente originale ale producatorului Neurmarea acestora poate cauza posibilă vătămare, slaba funcţionare şi ar putea anula garanţia.
- Service-ul necesită atenţie şi cunoştinţe deosebite şi trebuie îndeplinit doar de către un tehnician service calificat. Duceți produsul la reparații numai într-un centru service autorizat.
- Puteţi face reglaje şi reparaţii descrise în acest manual de instrucţiuni. Pentru alte reparaţii sau sfaturi, căutaţi asistenţă din partea unui centru service autorizat.
- Periodic verificați pompa, furtunurile, admisia și filtrele. Asigurați-vă că furtunurile, admisia și filtrele nu sunt înfundate cu nămol, nisip sau deșeuri. Asigurați-vă că nu există defecțiuni.
- După fiecare folosire curăţaţi produsul cu o cârpă moale şi uscată. Țineți exteriorul echipamentului uscat, curat și fără urme de ulei și unsoare, când nu este în funcțiune. Orice piesă deteriorată trebuie să fie reparată în mod corespunzător sau înlocuită de un service autorizat.
- Curățați filtrul numai când există un declin observabil în funcționare.
- Duceţi produsul la un centru service autorizat pentru a înlocui etichetele deteriorate sau ilizibile.

CUNOAŞTEŢI-VĂ PRODUSUL

Consultați paginile 94–95.

1. Buton temporizator
2. Buton pornire/oprire
3. Capacul acumulatorului

4. Element de blocare
5. Mâner ergonomic
6. Racord de ieșire apă
7. Bandă de prindere la încheietura mâinii
8. Cârligul rezervorului de apă
9. Elemente de fixare pentru ajustarea înălțimii
10. Filtru pentru deșeuri
11. Indicatoare temporizator
12. LED-uri operare
13. Furtun de evacuare din material ondulat
14. Adaptor G3/4
15. Racord G3/4
16. Adaptor extern pentru furtunul de evacuare din material ondulat
17. Filtru de noroi
18. Manualul de operare
19. Acumulator
20. Încarcator
21. Furtun de grădină

SIMBOLURILE



Decuplaţi acumulatorul înainte de a realiza orice fel de operaţie de întreţinere sau reparaţie asupra produsului.



Avertizare de siguranţă
Vă rugăm citiţi instrucţiunile cu atenţie înainte de pornirea aparatului.

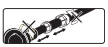

Evitați să inversați polii sau să întoarceți carcasa cu susul în jos când inelele de extensie sunt nefixate, întrucât se poate să fie prins cablul în interior.



Nu scufundați produsul astfel încât apa să depășească cârligul carcasei.



Protecție IP la compartimentul acumulatorului



Protecție IP la capul pompei



Adâncime maximă de operare



Nu expuneți produsul la ploaie sau umezeală.



A nu se arunca deșeurile de echipamente electronice și electrice și bateriile epuizate la gunoiul menajer. Deșeurile formate din echipamente electrice și electronice și bateriile epuizate trebuie colectate separat. Sursele de iluminare, bateriile și acumulatorii epuizați trebuie scoase din aceste echipamente. Solicitați consiliere de la autoritatea dvs. locală sau de la comerciantul de unde ați achiziționat aspiratorul, în privința punctului de colectare. Conform reglementărilor naționale, vânzătorii cu amănuntul au obligația de a colecta bateriile epuizate, deșeurile de echipament electric și electronic, gratuit. Contribuția dvs. la reciclarea și reutilizarea bateriilor, a echipamentelor electrice și electronice ajută la reducerea cererii de materii prime. Bateriile epuizate, în special cele cu litiu, deșeurile formate din echipamente electrice și electronice conțin materiale reciclabile valoroase, care pot avea o influență negativă asupra mediului înconjurător și asupra sănătății umane, dacă nu sunt eliminate într-o manieră ecologică. Ștergeți datele personale din echipamentul deșeu, dacă este cazul.

Radot jūsu akumulatora kāta sūkni, drošībai, veiktspējai un uzticamībai ir pievērsta vislielākā vērība.

PAREDZĒTAIS LIETOJUMS

Akumulatora kāta sūknis ir paredzēts tīra vai netīra ūdens pārsūknēšanai no baseiniem, dīķiem vai tvertnēm. Produktu var izmantot izmantots arī plūdu ūdens novadīšanai vai liekā lietus ūdens kontrolei plūdu laikā. Produktu var izmantot arī apūdeņošanai, ja tas ir savienots ar laistīšanas piederumiem.

Produkts ir paredzēts lietošanai tikai mājās vai mājsaimniecībā. Produktu var izmantot telpās vai ārpus tām.

Nelietojiet citiem mērķiem.

VISPĀRĪGIE DROŠĪBAS BRĪDINĀJUMI

- Nekad neļaujiet bērniem, cilvēkiem ar samazinātām fiziskajām spējām, maņu vai garīgiem traucējumiem, vai cilvēkiem ar pieredzes un zināšanu trūkumu, vai cilvēkiem, kuri nav iepazinušies ar instrukcijām, izmantot šo ierīci. Vietējie noteikumi var ierobežot lietotāja vecumu. Nepieciešams pienācīgi uzmanīt bērnus, lai nodrošinātu, ka tie nespēlējas ar ierīci.
- Brīdinājumus un instrukcijas saglabājiet turpmākai uzziņai. Regulāri tās pārlasiet un izmantojiet, lai sniegtu norādes citiem, kas var lietot šo produktu. Ja kādam aizdodat šo produktu, tad iedodiet arī šīs instrukcijas, lai izvairītos no produkta nepareizas lietošanas un potenciālās traumas.
- Nodrošiniet, ka darba zonā neatrodas citas personas, it īpaši mazi bērni, un mājdzīvnieki.
- Pirms katras lietošanas reizes pārbaudiet ierīci. Pārbaudiet vai nav vaļīgu stiprinājumu, degvielas sūču utt. Pārbaudiet, vai visi aizsargi un rokturi ir pareizi un stingri piestiprināti. Pirms lietošanas nomainiet visas bojātās detaļas. Pārbaudiet sūces akumulatora komplektā.
- Nepārveidojiet ierīci un nelietojiet detaļas un aksesuārus, kurus nav ieteicies ražotājs.
- Nelietojiet produktu, ja kājās nav apavu vai valkājat atvērtas sandales, vai līdzīgus atvērtus apavus. Valkājiet neslīdošus aizsargājošus apavus, kas aizsargās jūsu pēdas un uzlabos pārvietošanos pa slidenām virsmām.
- Ievērojiet piesardzību, lai izvairītos no paslīdēšanas vai krišanas.
- Izvairieties no roku ievietošanas produkta ieplūdes/izplūdes atverēs, kamēr tas ir ieslēgts.
- Neuzstādiet un neizmantojiet produktu sprādzienbīstamā vidē vai uzliesmojošu materiālu tuvumā.
- Neizmantojiet produktu, ja izslēgšanas slēdzis to neizslēdz. Veiciet slēdža nomaiņu tikai pilnvarotā servisa centrā.
- Izslēdziet produktu, noņemiet akumulatoru bloku un ļaujiet produktam atdzist. Pārliecinieties, ka visas kustīgās daļas ir pilnīgi apstājušās:
  - pirms sākt apkopi
  - pirms nosprostojumu tīrīšanas
  - pirms iekārtas pārbaudes, tīrīšanas vai labošanas
  - pirms papildaprīkojuma nomaiņas
  - pirms atstāt izstrādājumu bez uzraudzības
  - ikreiz, kad veicat apkopi
- Negadījumu vai saplīšanas gadījumā nekavējoties izslēdziet un noņemiet akumulatora bloku. Neizmantojiet izstrādājumu līdz tas nav pilnībā pārbaudīts pilnvarotā servisa centrā.

AR AKUMULATORU DARBINĀMU IERĪČU LIETOŠANA UN KOPŠANA

- Uzlādējiet tikai ar ražotāja noteikto lādētāju. Lādētājs, kas paredzēts lietošanai ar viena veida akumulatoru, var būt ugunsnedrošs, ja to izmanto ar citu akumulatoru.

- Izmantojiet akumulatoru blokus, kas īpaši paredzēti šim produktam. Jebkura cita akumulatora lietošana var radīt ugunsgrēka, elektriskā trieciena vai ievainojumu risku.
- Neizmantojiet akumulatoru bloku vai produktu, kas ir bojāts vai pārveidots. Bojāts vai pārveidots akumulatoru bloks var izraisīt neparedzamu darbību, kas var izraisīt uzliesmošanu, sprādzienu vai ievainojumu risku.
- Nepakļaujiet akumulatoru bloku vai produktu liesmu vai paaugstinātas temperatūras iedarbībai. Pakļaujot liesmām vai paaugstinātai temperatūrai virs 130 °C var izraisīt sprādzienu.
- Kad nelietojat akumulatoru, neturiet to citu metāla priekšmetu tuvumā, piemēram: papīra saspraudes, monētas, atslēgas, naglas, skrūves vai citi sīki metāla priekšmeti, kas var veidot savienojumu starp spailēm. Akumulatora spaiļu īsslēgums var radīt aizdegšanos vai ugunsgrēku.
- Nelabvēlīgos apstākļos no akumulatora var tikt izspiests šķidrums. Izvairieties no saskarsmes ar to. Nejaušas saskares gadījumā skalojiet skarto vietu ar ūdeni. Ja šķidrums iekļūst acīs, nekavējoties meklējiet medicīnisko palīdzību. No akumulatora izkļuvušais šķidrums var izraisīt kairinājumu vai apdegumus.

AKUMULATORA KĀTA SŪKŅA DROŠĪBAS BRĪDINĀJUMI

- Uzstādot produktu, nodrošiniet, ka akumulatoru bloks ir izņemts no akumulatora nodalījuma.
- Neiegremdējiet produktu dziļāk par ūdens tvertnes āķa vietu. Ūdens var iekļūt elektroniskajās komponentēs un/vai akumulatoru blokos, kas var izraisīt īssavienojumu, paaugstinātu aizdegšanās risku un smagus ievainojumus.
- Pārliecinieties, ka filtrs ir nostiprināts un, ja paredzēts izmantot, ūdens mucas āķis ir piestiprināts.
- Nodrošiniet, ka nevienam savienojumam nav noplūdes. Uz savienojuma vītnes izmantojiet vītņu blīvējamo lentu vai piemērotu blīvējamo materiālu.
- Pievelkot vītņu savienojumus, lūdzu, neizmantojiet pārmērīgu spēku, kas var izraisīt bojājumus.
- Neizmantojiet produktu korozīviem, abrazīviem, sprādzienbīstamiem vai bīstamiem šķidrumiem. Šķidrumi, kas nav ūdens, rada produkta bojājumus, var radīt ugunsgrēka briesmas un var izraisīt ievainojumus lietotājam.
- Neizmantojiet produktu dzeramā ūdens sūknēšanai.
- Neizmantojiet produktu bez šķidruma. Neļaujiet produktam strādāt bez ūdens.
- Neizmantojiet produktu, ja ūdenī ir cilvēki.
- Nenoņemiet šļūteni, kamēr produkts joprojām darbojas.
- Šķidruma piesārņojums var rasties smērvielu noplūdes dēļ.
- No produkta izplūstošais ūdens var izraisīt pamatnes samirkšanu un slīdēšanu. Pēc produkta lietošanas nodrošiniet, ka izsūknētais ūdens ir tīrs.
- Neveiciet ūdens izsūknēšanu uz vietām ar elektriskiem vai augstspieguma elementiem, aktīvām ķimikālijām vai citiem priekšmetiem vai vielām, kas var radīt briesmas, nonākot saskarē ar ūdeni.
- Kārtīgi turiet produktu roktura vietā ar pārklājumu. Vienmēr lietojiet rokas aproci, izņemot gadījumus, kad tiek izmantots tvertnes āķis. Lietošanas laikā neatstājiet produktu bez uzraudzības. Pārliecinieties, ka produkts nevar apgāzties.
- Nepakļaujiet akumulatoru bloka nodalījuma iekšpusi lietum vai mitriem apstākļiem. Produkts ir ūdensizturīgs tikai tad, kad akumulatora nodalījums ir

aizvērts, noslēgts un bez bojājumiem. Ūdens, kas iekļuvis produktā palielina elektrotraumu risku.

PAPILDU AKUMULATORU BLOKA DROŠĪBAS BRĪDINĀJUMI

Lai samazinātu aizdegšanās, ievainojumu un produkta bojājumu risku, kas radies īssavienojuma rezultātā, nekad neiemērciet produktu, akumulatoru bloku vai lādētāju šķidrumā vai nepieļaujiet šķidruma ieplūšanu tajos. Koroziju izraisoši vai vadītspējīgi šķidrumi, piemēram, sālsūdens, noteiktas ķimikālijas, balinātāji vai produkti, kas satur balinātājus, var izraisīt īssavienojumu.

TRANSPORTĒŠANA UN UZGLABĀŠANA

- Pirms produkta novietošanas glabāšanai vai transportēšanas, izslēdziet to, noņemiet akumulatoru bloku un ļaujiet tam atdzist.
- Kārtīgi notīriet izstrādājumu pirms glabāšanas. Izsūknējiet lieko ūdeni, pilnībā izvelkot produktu. Glabājiet produktu stāvus un pilnīgi izvērstu, lai pilnīgi notecinātu ūdeni. Glabājiet produktu sausā, labi vēdināmā vietā, kas nav pieejama bērniem. Sargiet izstrādājumu no korozīvām vielām, piemēram, dārza ķimikālijām un pretapledošanas sāls. Neatstājiet produktu ārpus telpām sasalšanas apstākļos.
- Transportējot, nostipriniet preci, lai tā nekustētos vai nenokristu, lai novērstu personu savainojumus vai bojājumus precei.

LITIJA BATERIJU TRANSPORTĒŠANA

Transportejiet baterijas saskana ar vietejiem un valsts noteikumiem un regulam.

Ievērojiet visas īpašās prasības saistībā ar iepakošanu un marķēšanu, transportējot trešās puses baterijas. Nodrošiniet, ka baterijas transportā nevar nonākt saskarē ar citām baterijām vai vadītspējīgiem materiāliem, aizsargājot atklātos savienotājus ar nevadošiem izolācijas vāciņiem vai lentēm. Netransportējiet ieplaisājušas baterijas vai baterijas, kurām ir noplūde. Lūdziet padomu kravu pārvadāšanas uzņēmumam.

APKOPE

- Lietojiet tikai oriģinālās ražotāja rezerves daļas, piederumus un uzgaļus. Pretējā gadījumā var tikt radīti ievainojumi un parādīts slikts sniegums, kā arī var tikt anulēta garantija.
- Aptarnavimą atlikti būtina itin atidžiai, todėl rekomenduojame, kad techninę apžiūrą vykdytų kvalifikuotas specialistas. Veiciet apkalpošanu tikai pilnvarotā servisa centrā.
- Daudzus šajā lietotāja rokasgrāmatā aprakstītos regulēšanas un remontdarbus varat veikt pats. Cita veida remontam vai konsultācijām, vērsieties pēc padoma autorizētā servisa centrā.
- Periodiski pārbaudiet sūkni, šļūtenes un ūdens ieplūdi un filtrus. Nodrošiniet, ka šļūtenēs un ūdens ieplūdē un filtros nav dubļi, smiltis un netīrumi. Nodrošiniet, ka nav bojājumu.
- Pēc katras lietošanas reizes notīriet preci ar mīkstu, sausu drāniņu. Kad produkts netiek lietots, uzturiet tā ārpusi sausu, tīru, noslaukiet eļļas un smērvielas. Jebkura bojāta detaļa jānodod remontam vai nomaiņai pilnvarotā apkopes centrā.
- Iztīriet filtru tikai tad, kad rodas pamanāma darbības pasliktināšanās.
- Nesiet preci uz pilnvarotu pakalpojumu centru, lai nomainītu bojātos vai nesalasāmās uzlīmes.

PAZĪSTIET SAVU IERĪCI

Sk. 94.–95. lpp.

1. Taimera poga
2. Ieslegšanas/izslegšanas poga
3. Akumulatora vaks

4. Fiksators
5. Rokturis ar satveriena parklajumu
6. Udens izplude
7. Rokas saite
8. Udens mucas akis
9. Augstuma regulešanas pagriežamie aizslegu
10. Gružu filtrs
11. Taimera indikators
12. LED darba apgaismojums
13. Gofreta izvadišanas šlutene
14. G3/4 adapteris
15. G3/4 savienotajs
16. Izvada adapteris gofretai izlades šlutenei
17. Dublu filtrs
18. Lietotaja rokasgramata
19. Akumulators
20. Ladetajs
21. Darza šlutene

APZĪMĒJUMI



Noņemiet akumulatoru bloku, pirms uzsākt jebkādus apkopes darbus.



Drošības brīdinājums
Pirms iedarbināt mašīnu, lūdzu rūpīgi izlasiet instrukcijas.

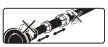

Izvairieties no kāta vai sūkņa apakšējā korpusa griešanas, atvienojot pagarinājuma atlokus, jo tā var iespiest vadu, kas atrodas iekšpusē.



Neiegremdējiet produktu dziļāk par ūdens tvertnes āķa vietu.



Akumulatora nodalījuma aizsardzības klase



Sūkņa galvas aizsardzības klase



Maksimālais darba dziļums



Nepakļaujiet akumulatoru bloku lietum vai mitriem apstākļiem.

Neizmetiet akumulatoru atkritumus kā nešķirotus sadzīves atkritumus. Akumulatoru atkritumi, elektrisko un elektronisko iekārtu atkritumi jāsavāc atsevišķi. Bateriju, akumulatoru un gaismas avotu atkritumi ir jāizņem no iekārtām. Sazinieties ar vietējo pašvaldību vai mazumtirgotāju, lai saņemtu ieteikumus pārstrādei un savākšanas punktus. Saskaņā ar vietējiem noteikumiem mazumtirgotājiem var būt pienākums bez maksas pieņemt atpakaļ akumulatoru, elektrisko un elektronisko iekārtu atkritumus. Jūsu ieguldījums elektrisko un elektronisko iekārtu atkritumu otrreizējā izmantošanā un otrreizējā pārstrādē palīdz samazināt izejvielu pieprasījumu. Akumulatoru atkritumi, it īpaši tie, kas satur litiju, un elektrisko un elektronisko iekārtu atkritumi satur vērtīgus un pārstrādājamus materiālus, kas var nelabvēlīgi ietekmēt vidi un cilvēku veselību, ja tos neapglabā videi draudzīgā veidā. Izdzēsiet no atkritumos nododamajām iekārtām personīgos datus, ja tādi tur ir.

Kuriant šį akumuliatorinį vamzdinį siurblį didžiausia svarba buvo teikiama jo saugai, efektyvumui ir patikimumui.

NAUDOJIMO PASKIRTIS

Šis akumuliatorinis vamzdinis siurblys yra skirtas švariam ar nešvariam vandeniui iš baseinų, tvenkinių ar talpyklų šalinti. Šis įrenginys taip pat naudojamas potvynio arba pertekliniam liūčių vandeniui šalinti. Šį įrenginį taip pat galima naudoti irigacijai, kai jis yra sujungtas su laistymo priedais.

Šis įrenginys skirtas naudoti tik namuose arba namų ūkyje. Įrenginį galima naudoti patalpose arba lauke.

Nenaudokite kitais tikslais.

BENDRIEJI SAUGOS ĮSPĖJIMAI

- Jokiu būdu neleiskite naudoti krūmapjovės vaikams, asmenims su fiziniais, jutiminiais ar psichiniais sutrikimais, ar žmonėms, neturintiems reikiamos patirties ir žinių, arba nesusipažinusiems su šiomis instrukcijomis. Vietos įstatymai gali apriboti įrengimo operatoriaus amžių. Mažus vaikus visada privaloma tinkamai prižiūrėti, kad jie nežaistų šalia įrenginio arba su juo.
- Saugokite šiuos įspėjimus ir nurodymus, kad galėtumėte vadovautis jais vėliau. Dažnai ja vadovaukitės ir naudokitės kitiems asmenims, kurie gali naudotis gaminiu, instruktuoti. Jei šį įrenginį kam nors skolinate, taip pat atiduokite jiems ir šią instrukciją, kad įrenginys būtų tinkamai naudojamas ir būtų išvengta galimų susižalojimų.
- Darbo vietoje neturi būti jokių žmonių, ypač mažų vaikų ir naminių gyvūnų.
- Patikrinkite įrenginį prieš kiekvieną naudojimą. Patikrinkite, ar nėra atsipalaidavusių tvirtinamųjų elementų, ar neprateka kuras ir pan. Patikrinkite, ar visos apsaugos ir rankenos tinkamai ir patikimai pritvirtintos. Prieš naudodami prietaisą pakeiskite visas pažeistas dalis. Patikrinkite, ar nėra ištekėjimo iš akumuliatoriaus.
- Niekaip nemodifikuokite prietaiso ir nemontuokite dalių bei priedų, kurias naudoti nepataria gamintojas.
- Niekada nenaudokite įrenginio basomis, avėdami sandalus ar panašią lengvą avalynę. Avėkite neslystančią, apsauginę avalynę, kuri apsaugos jūsų pėdas ir leis tvirčiau stovėti ant slidžių paviršių.
- Judėkite apdairiai, kad nepaslystumėte ar nepargriūtumėte.
- Nekiškite rankų į įrenginio įleidimo / išleidimo angas, kai jis yra įjungtas.
- Nemontuokite ir nenaudokite įrenginio sprogioje aplinkoje ar šalia degių medžiagų.
- Nesinaudokite įrenginiu, jei jo neįmanoma išjungti išjungimo jungikliu. Jungiklį keiskite tik įgaliotajame techninės priežiūros centre.
- Išjunkite įrenginį, išimkite akumuliatorių ir palaukite, kol jis atvės. Patikrinkite, ar visos judančio dalys visiškai nustojo suktis.
  - prieš atlikdami techninę priežiūrą
  - prieš pašalindami užsikimšimą
  - prieš tikrindami ar valydami prietaisą arba prieš pradėdami juo pjauti žolę;
  - prieš keisdami priedus
  - Prieš palikdami įrenginį be priežiūros
  - kaskart atlikdami techninę priežiūrą
- Nelaimingo atsitikimo arba gedimo atveju nedelsdami išjunkite įrenginį ir išimkite akumuliatorių. Nenaudokite įrenginio tol, kol jis nebus išsamiai patikrintas įgaliotos techninės priežiūros centre.

ĮRANKIO SU AKUMULIATORIUMI NAUDOJIMAS IR PRIEŽIŪRA

- Pakartotinai kraukite prietaisą tik naudodami gamintojo nurodytą kroviklį. Vieno tipo akumuliatoriui tinkantis

įkroviklis gali kelti gaisro pavojų kitokiam akumuliatoriui.

- Naudokite tik specialiai šiam įrenginiui skirtą akumuliatorių. Kitokių akumuliatorių naudojimas gali sukelti gaisrą, elektros smūgį ar sužeidimus.
- Nenaudokite pažeisto arba pakeistos konstrukcijos įrenginio ar akumuliatoriaus. Sugadinti arba pakeisti akumuliatoriai gali veikti neprognozuojamai ir dėl to gali kilti gaisras, sprogimas arba pavojus susižaloti.
- Saugokite akumuliatorių ir įrenginį nuo ugnies ir aukštos temperatūros. Patekus į ugnį arba veikiant aukštesnei kaip 130 °C temperatūrai gali kilti sprogimas.
- Kai akumuliatorius nenaudojamas, jį laikykite toliau nuo kitų metalinių daiktų, pavyzdžiui, sąvaržėlių, monetų, raktų, vinių, varžtų ar kitų mažų metalinių daiktų, kurie vieną gnybtą gali sujungti su kitu. Sutrumpinus vieną akumuliatoriaus gnybtą su kitu, galima nusideginti arba sukelti gaisrą.
- Esant netinkamoms sąlygomis iš akumuliatorių gali išvarvėti skystis. Venkite s¹lyčio. Jei atsitiktinai prisilietėte - nuplaukite vandeniu. Jei skysčio pateko į akis, nedelsiant kreipkitės į gydytoją. Iš akumuliatoriaus ištekėjęs skystis gali nudeginti ar sukelti sudirginimus.

AKUMULIATORINIO VAMZDINIO SIURBLIO NAUDOJIMO SAUGOS TAISYKLĖS

- Montuodami įrenginį būtinai išimkite akumuliatorių iš akumuliatoriaus dėžės.
- Nepanardinkite įrenginio aukščiau vandens bako kablio. Antraip į elektronines dalis ir (arba) akumuliatorių gali patekti vandens, todėl gali įvykti trumpasis jungimas, gali padidėti gaisro ir sunkių susižalojimų pavojus.
- Įsitikinkite, kad filtras yra tvirtai užfiksuotas, o, jei reikia jį naudoti, vandens vamzdžio kablys yra pritvirtintas.
- Įsitikinkite, kad visos jungtys yra sandarios. Jungiamąjį sriegį apvyniokite sriegių sandarinimo juosta arba sandarinkite tinkamu sandarikliu.
- Verždami varžtines jungtis neužveržkite per stipriai, nes galite sugadinti sriegius.
- Nenaudokite įrenginio koroziniams, šlifuojamiesiems, sprogiems ar pavojingiems skysčiams siurbti. Siurbiant kitus skysčius, išskyrus vandenį, įrenginys gali sugesti, gali kilti gaisro pavojus ir naudotojas gali būti sužalotas.
- Nenaudokite šio įrenginio geriamajam vandeniui tiekti.
- Nenaudokite įrenginio be skysčio. Neleiskite įrenginiui veikti sausai, be vandens.
- Nenaudokite įrenginio, jei vandens telkinyje yra žmonių.
- Neatjunkite žarnos, kol įrenginys vis dar veikia.
- Skystis gali būti užterštas dėl tepalų nuotėkio.
- Iš įrenginio išleidžiant vandenį, žemė gali sudrėkti ir tapti slidi. Pasinaudoję įrenginiu būtinai išvalykite išleistą vandenį.
- Neišleiskite vandens ten, kur yra elektros arba aukštos įtampos elementų, aktyvių cheminių medžiagų ar kitų objektų ar medžiagų, į kuriuos patekus vandens galėtų kelti pavojus.
- Tvirtai laikykite įrenginį ten, kur yra aplieta rankena. Visada segėkite riešo diržą, išskyrus atvejus, kai naudojate bako kablį. Naudodamiesi įrenginiu, nepalikite jo be priežiūros. Įsitikinkite, kad įrenginys negalės apvirsti.
- Saugokite akumuliatoriaus vidų nuo lietaus ir nesinaudokite juo esant drėgnoms oro sąlygoms. Įrenginys yra nepralaidus vandeniui tik tada, kai akumuliatoriaus skyrius yra uždarytas, užfiksuotas ir nepažeistas. Į akumuliatorių patekęs vanduo padidina elektros smūgio pavojų.

PAPILDOMI AKUMULIATORIAUS SAUGOS ĮSPĖJIMAI

Siekiant sumažinti gaisro, susižeidimų ir įrangos pažeidimų pavojus, galinčius kilti dėl trumpojo elektros jungimo, pasirūpinkite, kad įrankis, akumuliatorius arba įkroviklis niekada nebūtų panardintas į jokį skystį, o taip pat, kad skystis nepatektų į jų vidų. Koroziją sukeliantys arba laidūs skysčiai, pvz., sūrus vanduo, tam tikri chemikalai ir balikliai arba produktai, kurių sudėtyje yra baliklių, gali sukelti trumpąjį jungimą.

GABENIMAS IR LAIKYMAS

- Išjunkite įrenginį, išimkite akumuliatorių ir palaukite, kol įrenginys atvės, jei norite jį padėti saugojimo vietą arba transportuoti.
- Prieš sandėliuodami įrenginį kruopščiai jį nuvalykite. Pašalinkite vandens perteklių visiškai ištiesdami įrenginį. Įrenginį gaminį vertikalioje padėtyje, visiškai ištiestą, kad nutekėtų visas vanduo. Laikykite įrenginį sausoje, gerai vėdinamoje, vaikams nepasiekiamoje vietoje. Laikykite gaminį toliau nuo korozinių medžiagų, pvz. sodo chemikalų ir tirpdančių druskų. Nepalikite įrenginio lauke esant neigiamai temperatūrai.
- Ruošiant gabenimui, gaminį reikia įtvirtinti, kad nejudėtų arba nenukristų, taip apsaugant žmones nuo sužeidimų ir gaminį nuo apgadinimų.

LIČIO BATERIJŲ TRANSPORTAVIMAS

Akumuliatoriu gabenkite pagal vietinius ir šalies reikalavimus bei nuostatas.

Akumuliatorius gabenant trečiajai šaliai būtina laikytis visų specialių reikalavimų, nurodytų pakuotėse ir etiketėse. Užtikrinkite, kad gabenimo metu nei vienas akumuliatorius nesiliestų si kitais akumuliatoriais arba laidžiosiomis medžiagomis – apsauginius jungiamuosius elementus uždenkite izoliacinėmis nelaidžiomis movomis arba juosta. Įskilusių ir tekančių akumuliatorių negabenkite. Dėl tolesnių patarimų kreipkitės į transporto įmonę.

PRIEŽIŪRA

- Keitimui naudokite tik originalias gamintojo atsargines dalis. Neoriginalios dalys gali būti sužeidimų ir įrenginio blogo veikimo priežastis, ir dėl to gali būti anuliuotas garantinis pažymėjimas.
- Aptarnavimą atlikti būtina itin atidžiai, todėl rekomenduojame, kad techninę apžiūrą vykdytų kvalifikuotas specialistas. Įrenginį techninei priežiūrai pristatykite tik į įgaliotąjį techninės priežiūros centrą.
- Prietaisą galite reguliuoti ir remontuoti, kaip aprašyta šiame naudotojo vadove. Dėl kitų dalių taisymo ar pagalbos taisant reikia kreiptis į įgaliotą techninio aptarnavimo centrą.
- Reguliariai tikrinkite siurblį, žarnas ir vandens įleidimo angą bei filtrus. Užtikrinkite, kad žarnose ir vandens įleidimo angoje ir filtruose neprisikauptų purvo, smėlio ir nešvarumų. Pasirūpinkite, kad nebūtų jokių pažeidimų.
- Po kiekvieno naudojimo, išvalykite įrenginį sausu švelnaus audinio gabalėliu. Nenaudojamas įrenginys privalo būti sausas, švarus, nealyvuotas ir netepaluotas. Bet kurią apgadintą detalę leidžiama remontuoti arba keisti tik autorizuotame aptarnavimo centre.
- Valykite filtrą tik tada, kai pastebimai sumažėja įrenginio našumas.
- Prireikus pakeisti sugadintas ar neįskaitomas etiketes, gaminį reikia nugabenti į įgaliotą techninio aptarnavimo centrą.

SUSIPAŽINKITE SU ĮRENGINIU

Žr. 94–95 puslapius.

1. Laikmacio mygtukas
2. Ij./Išj. mygtukas
3. Akumuliatoriaus dangtis
4. Fiksatorius
5. Aplieta rankena

6. Vandens išvadas
7. Riešo diržas
8. Vandens bako kablys
9. Aukščio reguliavimo pasukamieji fiksatoriai
10. Šiukšliu filtras
11. Laikmacio indikatoriaus lemputes
12. LED apšvietimo lemputes
13. Gofruotoji išleidimo žarna
14. G3/4 adapteris
15. G3/4 jungtis
16. Gofruotosios išleidimo žarnos išleidimo adapteris
17. Purvo filtras
18. Naudotojo vadovas
19. Baterija
20. Ikroviklis
21. Sodo žarna

ŽENKLAI



Prieš pradėdami bet kokius darbus gaminyje išimkite akumuliatorių bloką.



Pranešimas apie saugumą Atidžiai persikaitykite instrukcijas prieš pradėdami naudoti mechanizmą.



Stenkitės nesukti strypo arba apatinio siurblio korpuso, kai ilginamieji žiedai yra atlaisvinti, nes gali būti prignybtas viduje esantis kabelis.



Nepanardinkite įrenginio aukščiau vandens bako kablio.



Akumuliatoriaus skyriaus įleidimo angos apsauga



Siurblio galvutės įleidimo angos apsauga



Maksimalus veikimo gylis



Neleiskite gaminiui būti po lietumi arba drėgnose sąlygose.



Neišmeskite senų akumuliatorių, elektros ir elektroninės įrangos atliekų kartu su nerūšiuotomis komunalinėmis atliekomis. Seni akumuliatoriai, elektros ir elektroninės įrangos atliekas privaloma surinkti atskirai. Senos baterijos, akumuliatoriai ir šviesos šaltinių atliekos turi būti pašalinti iš įrangos. Kur rasti surinkimo ir perdirbimo punktą ir kaip tinkamai utilizuoti seną įrenginį, kreipkitės į vietos valdžios įstaigą ar pardavėją. Atsižvelgiant į vietos teisės aktus, mažmenininkai gali būti įpareigoti nemokamai priimti atgal senus akumuliatorius ir elektros bei elektroninės įrangos atliekas. Prisidėdami prie pakartotinio senų akumuliatorių ir elektros bei elektroninės įrangos atliekų panaudojimo ir perdirbimo padedate mažinti žaliavų poreikį. Senuose akumuliatoriuose, ypač tuose, kuriuose yra ličio, elektros ir elektroninės įrangos atliekose yra vertingų ir perdirbimui tinkamų medžiagų, kurios gali turėti neigiamą poveikį aplinkai ir žmonių sveikatai, jei nėra šalinamos aplinkai nekenksmingu būdu. Ištrinkite senuose prietaisuose esančius asmens duomenis, jei tokių buvo.

Juhtmeta varspumba juures on peetud esmatähtsaks ohutust, töövõimet ja töökindlust.

OTSTARBEKOHANE KASUTAMINE

Juhtmeta varspump on mõeldud musta või puhta vee eemaldamiseks basseinidest, tiikidest või mahutitest. Toodet saab kasutada ka üleujutusveest või liigsest vihmaveest tühjendamiseks üleujutuste ajal. Toodet võib kasutada ka kastmiseks, kui see on ühendatud kastmistarvikutega.

Toodet tohib kasutada ainult kodumajapidamises. Toodet võib kasutada nii siseruumides kui ka välitingimustes.

Ärge kasutage ühekski muuks otstarbeks.

OHUTUSE ÜLDEESKIRJAD

- Ärge lubage lapsi ega piiratud füüsiliste, sensoorsete ja vaimsete võimetega inimesi ega kogemuste ja teadmisteta ning käesolevate juhistega mittetutvunud inimesi seadet kasutada. Kohalikud regulatsioonid võivad seada kasutaja vanusele piiranguid. Laste järele tuleb piisavalt valvata, et nad seadmega ei mängiks.
- Hoidke kõik hoiatused ja juhised tulevikus vaatamiseks alles. Vaadake neid sageli ja kasutage neid teiste, kes võivad toodet kasutada, juhendamiseks. Kui laenate selle tööriista kellelegi teisele, andke talle kaasa ka need juhised, et vältida toote väärkasutamist ja võimalikke vigastusi.
- Hoidke tööpiirkond eemal kõikidest inimestest, eelkõige väikestest lastest ja lemmikloomadest.
- Kontrollige seade iga kord enne kasutamist üle. Kontrollige kinnitite lõtvumise, kütuselekete jne suhtes. Veenduge, et kõik kaitsed ja käepidemed on õigesti ja ohutult kinnitatud. Enne kasutamist asendage kõik vigastatud koosteosad. Kontrollige, et akupakett ei leki.
- Ärge püüdke seadme konstruktsiooni mingil viisil muuta ega kasutage varuosi või tarvikud, mis pole tootja poolt soovitatud.
- Ärge kasutage toodet paljajalu ega lahtiste sandaalide või sarnaste jalanõudega. Kandke mittelibiseva tallaga kaitsejalatseid, mis kaitsevaid teie jalgu ja lihtsustavad libedal pinnasel liikumist.
- Olge ettevaatlik, et te ei libiseks ega kukuks.
- Ärge pange käsi sisse toote sisse- või väljalaskeavasse, kui see on sisse lülitatud.
- Ärge paigaldage ega kasutage toodet plahvatusohtlikus keskkonnas ega tuleohtlike materjalide lähedal.
- Ärge kasutage toodet, kui käivituslüliti mootorit ei peata. Lüliti tuleb välja vahetada volitatud teeninduses.
- Lülitage toode välja, eemaldage aku ja laske seadmel maha jahtuda. Veenduge, et kõik masina liikuvad osad on täielikult seiskunud:
  - enne hooldust
  - enne takistuse kõrvaldamist
  - enne kontrollimist, puhastamist või teenindamist,
  - enne tarvikute vahetamist
  - enne toote juurest lahkumist
  - alati hooldustööde teostamisel
- Lülitage otsekohe välja ja eemaldage aku õnnetuse või rikke korral. Ärge kasutage tööriista enne, kui see on volitatud parandustöökojas põhjalikult kontrollitud.

AKUTÖÖRIISTA KASUTAMINE JA KORRASHOID

- Laadige akut ainult tootja poolt ettenähtud laadijaga. Akulaadiaja, mis sobib ühele akupaketile võib põhjustada tulekahju, kui seda kasutada teise akupaketiga.
- Kasutage ainult spetsiaalselt selle toote jaoks mõeldud akusid. Muude akupakettide kasutamise korral võib tekkida tulekahju, elektrilöögi või kehavigastuse oht.
- Ärge kasutage rikkis ega ümbertehtud akut või toodet. Vigased või ümbertehtud akud võivad toimida ettearvamatult, mille tagajärjeks on tulekahju, plahvatus või vigastuste oht.
- Ärge jätke akut või toodet lahtise tule lähedale ega liiga kõrge temperatuuri kätte. Tuli või temperatuur üle 130 °C võib põhjustada plahvatust.
- Sel ajal kui akupakett ei ole kasutusel, hoidke seda eemal metallesemetest nagu kirjaklambrid, mündid, võtmed, naelad, kruvid ja muudest väikestest metallobjektidest, mis võivad akuklemmid lühistada. Aku klemmide lühistamine võib põhjustada põletust või tulekahju.
- Ebasobivates tingimustes võib vedelik akust välja tulla. Vältige kontakti. Akuvedeliku

nahale sattumisel peske see veega maha. Vedeliku silma sattumisel pöörduge viivitamatult arsti poole. Väljapritsiv akuvedelik võib tekitada nahaärritust või -põletust.

JUHTMETA VARSPUMBA OHUTUSJUHISED

- Toote paigaldamisel veenduge, et aku oleks akukarbist eemaldatud.
- Ärge kastke toodet veetünni konksust sügavamale. Vesi võib sattuda elektroonilistesse osadesse ja/või akusse, mis võib põhjustada lühise, suurema tuleohu ja tõsiseid kehavigastusi.
- Veenduge, et filter oleks kindlalt kinnitatud ja veemahutikonks fikseeritud, kui seda kasutatakse.
- Veenduge, et kõik ühendused oleksid lekkevabad. Kasutage ühenduskeermel keermeteipi või sobivat tihendusainet.
- Keermestatud ühenduste pingutamisel ärge kasutage liigset jõudu, mis võib põhjustada kahjustusi.
- Ärge kasutage toodet söövitavate, abrasiivsete, plahvatusohtlike ega ohtlike vedelike jaoks. Muud vedelikud kui vesi kahjustavad toodet, võivad põhjustada tuleohtu ja kasutajale füüsilisi vigastusi.
- Ärge kasutage toodet joogivee puhul.
- Ärge kasutage toodet ilma vedelikuta. Ärge laske pumbal kuivalt töötada.
- Ärge kasutage toodet, kui inimesed on vees.
- Ärge eemaldage voolikut, kui toode veel töötab.
- Määrdeainete lekke tõttu võib tekkida vedeliku reostus.
- Tootest väljutatud vesi võib muuta maapinna märjaks ja tekitada libisemisohtu. Pärast toote kasutamist puhastage väljavoolanud veest.
- Ärge väljutage vett kohtadesse, kus on elektri- või kõrgepingeelemente, aktiivseid kemikaale või muid esemeid ja aineid, mis võivad veega segamisel ohtu tekitada.
- Hoidke toodet kindlalt seal, kus on üleviimisjuhik. Kandke alati randmepaela, välja arvatud siis, kui kasutate silindrikonksu. Ärge jätke toodet kasutamise ajal järelevalveta. Veenduge, et toode ei saaks ümber paiskuda.
- Ärge jätke akukambrit vihma kätte ega hoidke toodet niisketes tingimustes. Toode on veekindel ainult siis, kui akukamber on suletud, lukus ja kahjustusteta. Tootesse sattuv vesi suurendab elektrilöögiohtu.

AKU LISAOHUTUSJUHISED

Et vähendada tulekahju ja kehaliste vigastuste ohtu ning lühisest tulenevat toote kahjustamist, ärge kunagi kastke tööriista, akut või laadijat vedelikesse ega laske neil vedelikega kokku puutuda. Korrodeeruvad või elektrit juhtivad vedelikud, nagu soolvesi, teatud kemikaalid ja pleegitusained või pleegitusaineid sisaldavad tooted, võivad põhjustada lühist.

TRANSPORTIMINE JA HOIUSTAMINE

- Enne toote hoiustamist või selle transportimist lülitage toode välja, eemaldage aku ja laske mõlemal maha jahtuda.
- Enne hoiustamist puhastage toode põhjalikult ära. Eemaldage üleliigne vesi, pikendades toodet täielikult. Hoiustage toodet püstises asendis ja laske kogu veel välja voolata. Hoiustage toodet kuivas ja hea ventilatsiooniga kohas, mis ei ole lastele ligipääsetav. Hoidke seadet eemal korrodeerivatest ainetest, nagu aiakemikaalid ja jääsulatussoolad. Ärge jätke toodet külmumistemperatuuride korral õue.
- Vedamise ajal tõkestage kultivaator liikuma hakkamise ja alla kukkumise vastu, et vältida kehavigastusi ja masinaosade kahjustamist.

LIITIUMAKUDE TEISALDAMINE

Akude transportimisel juhinduge kasutuskohas kehtivatest riiklikest määrustest ja eeskirjadest.

Akude transportimisel allettevõtjate poolt järgige kõiki pakkimise ja tähistamise erinõudeid. Veenduge, et akud ei satu kokkupuutese teiste akude ega voolu juhtivate materjalidega, kui avatud klemmid on transportimise ajal kaitstud voolu mittejuhtivate isoleerkorkide või teibiga. Ärge transportige pragunenud või lekkivaid akusid. Küsige lisateavet transportettevõttelt.

HOOLDUS

- Kasutage ainult tootja originaalvaruosi, tarvikuid ja tööorganeid. Selle nõude eiramine võib põhjustada, kehavigastuse, tootluse languse ja teile antud garantii tühistamise.
- Hooldamine nõuab ülimat korrashoidu ja teadmisi ning tuleks teostada ainult kvalifitseeritud hooldustehnikute poolt. Toodet tohib parandada vaid volitatud teeninduses.

- Lubatud on teha ainult selles kasutusjuhendis kirjeldatud reguleerimis- ja parandustoiminguid. Muude remonditööde tellimiseks ja abi saamiseks pöörduge volitatud hoolduskeskusesse.
- Kontrollige pumpa, voolikuid, vee sisselaskeava ja filtreid korrapäraselt. Veenduge, et voolikud, vee sisselaskeava ja filtrid ei oleks täis muda, liiva ega prahti. Veenduge, et poleks kahjustusi.
- Iga kord pärast kasutamist puhastage seadet pehme ja kuiva lapiga. Hoidke toodet kuiva, puhta ja ilma õli- või määrdeplekkideta. Vigastatud osad tuleb lasta pädeval hooldajal parandada või asendada.
- Puhastage filtrit ainult siis, kui funktsionaalsus on oluliselt vähenenud.
- Pöörduge vigastatud ja loetamatute kleebiste asendamiseks volitatud hoolduskeskuse poole.

ÕPPIGE OMA TOODET TUNDMA

Vt lk 94–95.

1. Taimerinupp
2. On/off-nupp (sisse/välja)
3. Aku kaas
4. Lukusti
5. Üleviimisjuhik
6. Vee väljalase
7. Randmepael
8. Veemahutikonks
9. Kõrguse reguleerimise keerdlukud
10. Prahifilter
11. Taimeri märgutuled
12. LED-töötuled
13. Laineline väljalaskevoolik
14. G3/4-adapter
15. G3/4-liitmik
16. Lainelise väljalaskevooliku väljundadapter
17. Mudafilter
18. Kasutusjuhend
19. Aku paketiga
20. Laadija
21. Aiavoolik

SÜMBOLID



Enne mistahes tööde tegemist toote kallal võtke aku välja.



Ohutusalane teave
Enne seadme kasutamist lugege palun kasutusjuhend hoolega läbi.



Ärge keerake teleskoopvarrega pumba korpust, kui pikendusvarred on lukustamata, sest juhe võib kinni jääda.



Ärge kastke toodet veetünni konksust sügavamale.



Akukambri kaitse



Pumba peaosa kaitse



Maksimaalne töösügavus



Ärge jätke vihma ega niiskuse kätte.



Ärge kõrvaldage kasutatud patareisid ning elektri-ja elektroonikaseadmete jäätmeid sortimata olmejäätmetena. Kasutatud patareid ning elektri-ja elektroonikaseadmete jäätmed tuleb koguda eraldi. Patareijäätmed, akujäätmed ja jäätmetest valgusallikad tuleb seadmetest eemaldada. Taaskasutusnõuannete ja kogumispunktiga seotud teabe saamiseks pöörduge kohaliku omavalitsuse või edasimüüja poole. Kohalike eeskirjade kohaselt võib jaemüüjatel olla kohustus kasutatud patareid ning elektri-ja elektroonikaseadmete jäätmed tasuta tagasi võtta. Teie panus patareide ning elektri-ja elektroonikaseadmete jäätmete korduskasutamisse ja ringlussevõttu aitab vähendada toorainete nõudlust. Patareijäätmed, mis sisaldavad eelkõige liitiumi, ning elektri-ja elektroonikaseadmete jäätmed sisaldavad väärtuslikke ja ringlussevõetavaid materjale, mis võivad keskkonda ja inimeste tervist kahjustada, kui neid ei kõrvaldata keskkonnasäästlikul viisil. Olemasolul kustutage jäätmeseadmest isikuandmed.

Vodeću ulogu u dizajnu vaše akumulatorske štapne pumpe imaju sigurnost, performanse i pouzdanost.

NAMJENA

Akumulatorska štapna pumpa namijenjena je za uklanjanje vode, prljave ili čiste, iz bazena, bunara ili spremnika. Proizvod se može koristiti za pražnjenje poplavnih voda ili suvišne kišnice tijekom poplava. Proizvod se također može koristiti za irigaciju ako je uparen s opremom za navodnjavanje.

Proizvod je namijenjen samo uporabi u kući ili kućanstvu. Proizvod se može koristiti u zatvorenom prostoru ili na otvorenom.

Proizvod ne koristite ni za kakvu drugu svrhu.

OPĆA SIGURNOSNA PRAVILA

- Nikada ne dopustite djeci, osobe smanjenih tjelesnih, osjetilnih ili mentalnih mogućnosti ili osoba koje ne raspolažu iskustvom ili osobama koj nisu upoznate s ovim uputama da koriste proizvod. Moguće je da lokalni propisi propisuju starosnu dob rukovatelja. Djecu je potrebno odgovarajuće nadzirati kako bi se osiguralo da se ne igraju s proizvodom.
- SaËuvajte ova upozorenja i upute kako biste ih naknadno mogli konzultirati. Često se referirajte na njih i koristite ih podučavanje drugih osoba koje bi mogle koristiti proizvod. Ako nekome posuđujete proizvod, isto tako ga posudite zajedno s ovim uputama kako biste spriječili nepravilno korištenje proizvoda i moguće ozljede.
- Na radnom području ne smije biti nazočnih osoba, a osobito male djece i kućnih ljubimaca.
- Prije korištenja provjerite uređaj. Provjerite za olabavljene zatezače, istjecanje goriva itd. Osigurajte da su svi štitnici i ručke pravilno i čvrsto priključeni. Prije korištenja zamijenite sve oštećene dijelove. Provjerite baterije na curenje.
- Nemojte modificirati uređaj ni na koji način ili koristiti dijelove ili dodatni pribor koje nije preporučio proizvođač.
- Ne radite s proizvodom dok ste bosi ili ako nosite sandale ili sličnu laku obuću. Nosite zaštitnu obuću koja će zaštititi vaša stopala i poboljšati vaše uporište na skliskim površinama.
- Budite iznimno oprezni kako se ne biste okliznuli ili pali.
- Izbjegavajte stavljanje ruku u ulazne/izlazne otvore proizvoda dok je uključen.
- Proizvod nemojte instalirati niti njime rukovati u eksplozivnom okruženju ili pokraj zapaljivih materijala.
- Ne koristite proizvod ako ga prekidač za isključivanje ne isključuje. Neka se sklopka mijenja samo u ovlaštenom servisnom centru.
- Isključite proizvod, uklonite akumulator i pustite da se proizvod ohladi. Provjerite da su svi pokretni dijelovi zaustavljeni:
  - prije servisiranja
  - prije uklanjanja blokade
  - prije provjere, čišćenja ili rada na uređaju
  - prije promjene pribora
  - prije ostavljanja proizvoda bez nadzora
  - prilikom svakog održavanja
- Odmah ga isključite i izvadite baterijski sklop u slučaju nesreće ili kvara. Proizvodom nemojte ponovno rukovati sve dok ga potpuno ne provjeri ovlašteni servisni centar.

KORIŠTENJE I BRIGA O AKU ALATU

- Punite samo s punjačem navedenim od proizvođača. Punjač koji je prikladan za jednu vrstu baterija može dovesti do opasnosti od požara kada se koristi s drugom baterijom.
- Koristite samo akumulatore namijenjene upravo za proizvod. Korištenje bilo kojih drugih baterija može dovesti do opasnosti od požara, strujnog udara ili ozljeda osoba.
- Nemojte koristiti akumulator koji je oštećen ili modificiran. Oštećene ili modificirane baterije mogu imati nepredvidivo ponašanje, što može dovesti do požara, eksplozije ili rizika od tjelesnih ozljeda.
- Akumulator ili proizvod nemojte izlagati vatri ili prekomjernim temperaturama. Izlaganje vatri ili temperaturama višim od 130 °C može dovesti do eksplozije.
- Kada se baterija ne koristi držite je dalje od drugih metalnih predmeta kao što su spajalice za papir, kovanice, ključevi, čavli, vijci ili drugi mali metalni predmeti koji mogu spojiti jedan pol na drugi. Kratki spoj polova baterije može izazvati opekotine ili požar.
- Ako baterijom rukujete na grub način ili u teškim uvjetima rada, može doći do curenja tekućine iz baterije. Izbjegavajte kontakt s tom tekućinom. Ako dođe do nehotičnog kontakta, isperite to mjesto s vodom. Ako tekućina dospije u oči, dodatno potražite liječničku pomoć. Tekućina koja istječe iz baterije može dovesti do iritacije ili opekotina.

SIGURNOSNA UPOZORENJA AKUMULATORSKE ŠTAPNE PUMPE

- Uvjerite se da je akumulator izvađen iz kutije akumulatora prilikom instaliranja proizvoda.
- Proizvod nemojte uranjati iznad kuke bačve za vodu. Voda bi mogla ući u elektroničke komponente i/ili akumulator, što može dovesti do kratkog spoja, povećanog rizika od požara i teške tjelesne ozljede.
- Uvjerite se da je filtar dobro učvršćen i da je kuka bačve za vodu pričvršćena ako ju je potrebno koristiti.
- Uvjerite se da nijedan od priključaka ne curi. Upotrijebite brtvenu traku ili odgovarajuće brtvilo na navoju priključka.
- Prilikom pritezanja navojnih priključaka pazite da primjenjujete preveliku silu koja bi mogla prouzročiti oštećenje.
- Proizvod nemojte koristiti za korozivne, abrazivne, eksplozivne ili opasne tekućine. Svi fluidi koji nisu voda mogu oštetiti proizvod, stvoriti opasnost od požara i mogu prouzročiti tjelesne ozljede rukovatelja.
- Proizvod ne koristite s pitkom vodom.
- Proizvod ne puštajte u rad ako u njemu nema tekućine. Nemojte dozvoliti da proizvod radi na suho.
- Ne koristite proizvod dok su ljudi u vodi.
- Ne uklanjajte crijevo dok proizvod radi.
- Zbog curenja maziva može doći do zagađenja tekućine.
- Voda ispuštena iz proizvoda može smočiti tlo i može prouzročiti klizanje. Uvjerite se da ste očistili ispuštenu vodu nakon rada s proizvodom.
- Vodu ne praznite u područja s električnim ili visokonaponskim elementima, aktivnim kemikalijama ili drugim predmetima ili tvarima koje bi mogle prouzročiti opasnu situaciju kada se promiješaju s vodom.
- Proizvod uhvatite čvrsto za ukalupljeni rukohvat. Uvijek nosite vezicu za ručni zglob osim kada se koristi kuka za bačvu. Proizvod ne ostavljajte bez nadzora tijekom upotrebe. Uvjerite se da se proizvod ne može prevrnuti.
- Odjeljak za akumulator ne izlažite kiši niti mokrim vremenskim uvjetima. Proizvod je vodootporan samo onda kada je odjeljak za bateriju zatvoren, zaključan i neoštećen. Voda koja ulazi u proizvod povećava rizik od strujnog udara.

DODATNA SIGURNOSNA UPOZORENJA ZA BATERIJU

Kako biste smanjili rizik od požara, tjelesnih ozljeda i oštećenja proizvoda zbog kratkog spoja, nikada nemojte umakati proizvod, baterijski sklop ili punjač u tekućinu ili dozvoliti da tekućina prodre u njih. Korozirajuće ili vodljive tekućine kao slana voda, određene kemikalije i sredstva za bijeljenje ili proozvodi koji sadrže sredstva bijeljenja, mogu prouzročiti kratak spoj.

PRIJEVOZ I SKLADIŠTENJE

- Isključite proizvod, izvadite baterijski sklop i pustite ga da se ohladi prije skladištenja ili prevoženja.
- Proizvod temeljito očistite prije pohranjivanja. Uklonite svu suvišnu vodu u potpunosti izvukavši proizvod. Proizvod čuvajte u uspravnom položaju i potpuno izvučen kako biste potpuno ispraznili vodu. Proizvod čuvajte na suhom, dobro provjetrenom mjestu koje je nedostupno djeci. Držite proizvod podalje od korozivnih sredstva kao što su vrtne kemikalije i soli protiv zaleđivanja. Proizvod ne ostavljajte na otvorenom tijekom vremenskih uvjeta koji dovode do smrzavanja.
- Za prijevoz, osigurajte uređaj protiv pomicanja ili pada kako biste spriječili povrede osoba ili oštećenja na uređaju.

TRANSPORTIRANJE LITIJUMSKIH BATERIJA

Transportirajte bateriju u skladu s lokalnim i nacionalnim pravima i zakonima.

Slijedite sve specijalne zahtjeve na pakiranju i naljepnicama prilikom transporta baterije od treće strane. Osigurajte da baterija ne može doći u kontakt s drugim baterijama ili provodnim materijalima tijekom transporta tako da zaštitite izložene priključke s izolacijom, kapicama koje ne provode energiju ili trakom. Nemojte transportirati baterije koje su polomljene ili cure. Provjerite kod kompanije koji transportirate za daljnju pomoć.

ODRŽAVANJE

- Koristite samo originalne zamjenske dijelove, dodatni pribor i priključke od proizvođača. Nepoštivanje ovih uputa može dovesti do mogućih ozljeda, loše učinkovitosti i može dovesti do poništenja jamstva.
- Servisiranje iziskuje krajnju pažnju i znanje i treba da ga vrši samo kvalificirani serviser. Neka se proizvod servisira samo u ovlaštenom servisnom centru.

- Možete izvršiti podešavanja i popravke koji su opisani u ovom priručniku. Za ostale popravke ili savjete, potražite pomoć ovlaštenog servisnog centra.
- Periodično pregledavajte pumpu, crijeva i ulazni otvor za vodu i filtre. Pobrinite se da u crijevima, ulaznom otvoru za vodu i filtrima nema blata, pijeska i otpadaka. Uvjerite se da nema oštećenja.
- Nakon svakog korištenja proizvod obrišite sa suhom mekom krpom. Proizvod održavajte suhim i čistim, a na njemu ne smije biti ulja i masti kada nije u upotrebi. Svaki oštećeni dio trebao bi pravilno popraviti ili zamijeniti ovlašteni servisni centar.
- Filtar čistite samo kada je primjetno pogoršanje funkcionalnosti.
- Za zamjenu oštećenih ili nečitljivih naljepnica vratite proizvod u ovlašteni servisni centar.

UPOZNAJTE SVOJ PROIZVOD

Pogledajte stranice 94–95.

1. Gumb tajmera
2. Gumb za uključivanje/isključivanje
3. Poklopac baterije
4. Zasun
5. Ukalupljeni rukohvat
6. Izlaz vode
7. Vezica za zapešće
8. Kuka bacve za vodu
9. Stezne brave za namještenje visine
10. Filtar za otpatke
11. Pokazna svjetla tajmera
12. LED radna svjetla
13. Valovito crijevo za pražnjenje
14. G3/4 adapter
15. Konektor G3/4
16. Izlazni adapter za valovito crijevo za pražnjenje
17. Filtar za mulj
18. Upute za uporabu
19. Baterija
20. Punjac
21. Vrtno crijevo

SIMBOLI



Prije započinjanja bilo kakvih radova na proizvodu uklonite bateriju.



Sigurnosno upozorenje
Molimo da pažljivo pročitate upute prije pokretanja stroja.



Izbjegavajte savijanje štapa ili donjeg dijela kućišta pumpe kada se produžne obujmice deblokiraju jer bi to moglo vezati kabel u njemu.



Proizvod nemojte uranjati iznad kuke bačve za vodu.



Zaštita od prodora vode u odjeljak za bateriju



Zaštita od prodora vode u glavu pumpe



Maksimalna radna dubina



Baterijski sklop ne izlažite kiši ili vlažnim vremenskim uvjetima.



Otpadne akumulatore, otpadnu električnu i elektroničku opremu nemojte odlagati kao nesortirani komunalni otpad. Otpadni akumulatori i otpadna električna i elektronička oprema moraju se prikupljati odvojeno. Otpadne baterije, otpadni akumulatori i izvori svjetla moraju se ukloniti iz opreme. Od lokalnih nadležnih tijela ili trgovca zatražite savjete koji se odnose na recikliranje i mjesto za skupljanje otpada. U skladu s lokalnim propisima, trgovci u maloprodaji imaju obvezu besplatnog preuzimanja otpadnih baterija i otpadne električne i elektroničke opreme. Vaš doprinos ponovnoj upotrebi i recikliranju otpadnih baterija i otpadne električne i elektroničke opreme pomaže u smanjenju potrebe za sirovinama. Otpadne baterije, osobito one koje sadrže litij i električna i elektronička oprema sadrži i vrijedne materijale koje je moguće reciklirati, koji mogu negativno utjecati na okoliš i ljudsko zdravlje, ako se ne uklanja na način ekološki sukladan s okolišem. Izbrišite osobne podatke iz otpadne opreme, ako ih ima.

Brezžična palična črpalka je zasnovana za zagotavljanje najvišje ravni varnosti, učinkovitosti in zanesljivosti delovanja.

NAMEN UPORABE

Brezžična palična črpalka je namenjena črpanju čiste ali umazane vode iz bazenov, ribnikov ali rezervoarjev. Izdelek se lahko uporablja za črpanje poplavnih voda ali prevelikih količin deževnice med poplavami. V povezavi z dodatki za zalivanje se izdelek lahko uporablja tudi za namakanje.

Izdelek je predviden samo za domačo ali gospodinjsko uporabo. Izdelek se lahko uporablja v zaprtih prostorih in na prostem.

Za druge namene ga ne uporabljajte.

SPLOŠNA VARNOSTNA OPOZORILA

- Nikoli ne dovolite otrokom, osebam z zmanjšanimi fizičnimi, senzoričnimi ali mentalnimi zmožnostmi ali osebam s pomanjkanjem izkušenj ali znanja ter osebam, ki niso seznanjene s temi navodili, da uporabljajo izdelek. Lokalni predpisi se morda nanašajo tudi na minimalno starost upravitelja. Otroke nenehno primerno nadzorujte, da se ne bodo igrali z napravo.
- Shranite vsa opozorila in navodila za kasnejšo uporabo. Pogosto jih preverite in jih uporabite za dajanje navodil drugim osebam, ki bodo morda uporabljale izdelek. Ko ta izdelek posodite drugi osebi, ji skupaj z izdelkom izročite tudi ta navodila, da preprečite napačno uporabo izdelka in morebitne telesne poškodbe.
- Na območju delovanja izdelka ne smejo biti prisotne nobene druge osebe, zlasti pa ne otroci in živali.
- Prev vsako uporabo preglejte stroj. Preverite privitost in pritrjenost delov, tesnjenje goriva itd. Prepričajte se, da so vsa varovala in ročaji pravilno in trdno pritrjeni. Pred uporabo zamenjajte poškodovane dele. Preverite, ali baterija pušča.
- Na noben način ne spreminjajte naprave ter ne uporabljajte delov in dodatkov, ki jih ne priporoča proizvajalec.
- Izdelka ne uporabljajte bosi ali če imate obute sandale ali podobno lahko obutev. Nosite zaščitno obutev, ki bo ščitila vaše noge in poskrbela za stabilno hojo na spolzkih površinah.
- Bodite previdni, da vam ne spodrsne in ne padete.
- Med delovanjem ne vstavljajte rok v dovodne/odvodne odprtine izdelka.
- Izdelka ne nameščajte ali upravljajte v eksplozivnem okolju ali v bližini vnetljivih materialov.
- Ne uporabljajte izdelka, če ga stikalo za izklop ne ugasne. Stikalo zamenjajte v pooblaščenem servisnem centru.
- Izklopite izdelek, odstranite akumulator in počakajte, da se izdelek ohladi. Prepričajte se, da so se vsi premikajoči se deli popolnoma zaustavili:
  - preden opravite servis
  - preden odstranite zamašek
  - pred preverjanjem in čiščenjem izdelka ali delom na njem,
  - preden menjate dodatke
  - preden zapustite napravo
  - med vzdrževanjem
- V primeru nesreče ali okvare izdelek takoj izklopite in odstranite baterijski vložek. Izdelek prenehajte uporabljati, dokler ga temeljito ne pregledajo na pooblaščenem servisu.

UPORABA IN VZDRŽEVANJE BATERIJSKEGA ORODJA

- Baterijo polnite le s polnilnikom, ki ga določa proizvajalec. Polnilnik, ki ustreza eni vrsti baterij, morda lahko povzroči požar, če z njim polnite drugo vrsto baterij.
- Uporabljajte izključno akumulator, ki je predviden za ta izdelek. Uporaba drugih baterij lahko povzroči požar, električni udar ali telesne poškodbe.
- Ne uporabljajte poškodovanega ali spremenjenega akumulatorja ali izdelka. Poškodovani ali spremenjeni akumulatorji lahko delujejo na nepredvidljiv način, kar lahko povzroči požar, eksplozijo ali nevarnost telesne poškodbe.
- Akumulatorja ali izdelka ne izpostavljajte ognju ali previsokim temperaturam. Ob izpostavljenosti ognju ali temperaturam, višjim od 130 °C, lahko pride do eksplozije.
- Ko baterije ne uporabljajte, pazite, da bo odmaknjena od kovinskih predmetov, kot so papirne sponke, kovanci, ključi, žeblji, vijaki ali drugih majhni kovinski predmeti, ki bi lahko povzročili povezavo med obema terminaloma. Kratek stik zaradi povezanih terminalov baterije lahko povzroči opekline ali požar.

- Ob grobi uporabi lahko iz akumulatorja brizgne tekočina. Ne dotikajte se je. Če se po nesreči dotaknete tekočine, mesto dotika sperite z vodo. Če pride tekočina v stik z očmi, poiščite zdravstveno pomoč. Tekočina, ki izteče iz baterije, lahko povzroči vnetje ali opekline.

VARNOSTNA OPOZORILA ZA BREZŽIČNO PALIČNO ČRPALKO

- Med nameščanjem izdelka se prepričajte, da je akumulator odstranjen iz ohišja.
- Izdelka ne potopite nad kavelj za sod. Voda lahko vdre v elektronske komponente in/ali akumulator, kar lahko povzroči kratek stik, nevarnost požara ali resno telesno poškodbo.
- Prepričajte se, da je filter dobro pritrjen in da je nameščen kavelj za sod za vodo, če ga boste uporabljali.
- Prepričajte se, da noben sestavni del ne pušča. Na stičnih navojih uporabite tesnilni trak ali ustrezno tesnilno maso.
- Med privijanjem navojnih priključkov ne uporabite prekomerne sile, da ne povzročite poškodbe izdelka.
- Izdelka ne uporabljajte za črpanje korozivnih, abrazivnih, eksplozivnih ali nevarnih tekočin. Tekočine, ki niso voda, poškodujejo izdelek, lahko privedejo do nevarnosti požara in povzročijo telesne poškodbe uporabnika.
- Izdelka ne uporabljajte s pitno vodo.
- Izdelka ne uporabljajte brez tekočine. Izdelek naj ne teče na suho.
- Izdelka ne uporabljajte, ko so v vodi ljudje.
- Med delovanjem izdelka ne odstranjujte cevi.
- Odtekanje maziva lahko povzroči onesnaženost tekočine.
- Voda, ki odteče iz izdelka, lahko zmoči tla in privede do zdrsa. Po upravljanju izdelka počistite iztočeno vodo.
- Vode ne iztočite na območja z električnimi ali visokonapetostnimi elementi, aktivnimi kemikalijami ali drugimi predmeti oziroma snovmi, ki bi pri mešanju z vodo lahko povzročile nevarnost.
- Izdelek dobro držite za ulito držalo. Vedno uporabljajte trak za zapestje, razen ko uporabljate kavelj za dvigovanje soda. Izdelka med uporabo ne pustite izven nadzora. Prepričajte se, da se izdelek ne more prevrniti.
- Notranjosti akumulatorja ne izpostavljajte dežju ali mokrim pogojem. Izdelek je vodoodporen le v primeru, da je prostor za baterijo zaprt, zaklenjen in nepoškodovan. Če v izdelek prodre voda, se poveča nevarnost električnega udara.

DODATNA VARNOSTNA OPOZORILA ZA BATERIJO

Za zmanjšanje nevarnosti požara, telesne poškodbe in poškodbe izdelka zaradi kratkega stika nikoli ne potopite izdelka, baterijskega vložka ali polnilca v tekočino ali dopustite, da bi tekočina vdrla vanju. Korozivne ali prevodne tekočine, kot so slana voda, določene kemikalije in belila ali proizvodi, ki le ta vsebujejo, lahko povzročijo kratek stik.

TRANSPORT IN SHRANJEVANJE

- Pred shranjevanjem ali transportom izdelka izdelek izklopite, odstranite baterijski vložek in počakajte, da se ohladi.
- Pred shranjevanjem napravo temeljito očistite. Odvečno vodo odstranite tako, da v celoti raztegnete izdelek. Izdelek hranite v pokončnem položaju in popolnoma raztegnjenega, da voda v celoti odteče. Izdelek hranite v suhem in dobro prezračenem prostoru, ki ni dostopen otrokom. Shranjujte proč od korozivnih sredstev, kot so vrtne kemikalije in soli za topljenje ledu. Izdelka ne pustite zunaj, če so temperature pod ničlo.
- Za transport zavarujte izdelek pred premiki ali padci, da preprečite poškodbe oseb ali izdelka.

PRENAŠANJE LITIJEVIH BATERIJ

Baterije prevažajte v skladu z lokalnimi in državnimi uredbami in predpisi.

Upoštevajte vse posebne zahteve glede pakiranja in označevanja, kadar prevoz opravlja tretja oseba. Zagotovite, da baterije med prevozom ne morejo priti v stik z drugimi baterijami ali prevodnimi materiali tako, da zaščitite izpostavljene konektorje z izolacijo, neprevodnimi pokrovčki ali trakom. Ne prevažajte poškodovanih baterij oz. baterij, ki puščajo. Za nadaljnje informacije se obrnite na posredovalno podjetje.

VZDRŽEVANJE

- Uporabljajte le originalne rezervne dele in dodatke, ki jih priporoča proizvajalec. V nasprotnem primeru naprava lahko slabo deluje, povzroči poškodbe, garancija pa ne velja več.

- Servisiranje zahteva posebno pozornost in znanje in naj jo zato opravlja samo izurjeni servisni tehnik. Izdelek naj servisirajo izključno v pooblaščenem servisnem centru.
- Opravljati smete le nastavitve in popravila, ki so opisana v teh navodilih za uporabo. Za druga popravila ali nasvete se posvetujte s pooblaščenim storitvenim centrom.
- Črpalko, cevi, dovod vode in filtre redno preverjajte. Poskrbite, da v ceveh, dovodu vode in filtrih ni blata, peska in grušča. Prepričajte se, da izdelek ni poškodovan.
- Po vsaki uporabi izdelek očistite z mehko in suho krpo. Zagotovite, da je izdelek v času neuporabe suh, čist in brez madežev olja ter masti. Vsak poškodovani del mora ustrezno popraviti ali zamenjati pooblaščeni servisni center.
- Filter očistite le, ko opazite znatno poslabšanje učinkovitosti delovanja.
- Poškodovane ali nečitljive nalepke naj zamenjajo v pooblaščenem servisnem centru.

SPOZNAJTE SVOJ IZDELEK

Glejte strani 94–95.

1. Gumb casovnika
2. Gumb za vklop / izklop
3. Pokrov akumulatorja
4. Zapah
5. Ulito držalo
6. Vodni odtok
7. Zapestnica
8. Kavelj za sod za vodo
9. Zasucni zaklepi za nastavljanje višine
10. Filter za drobir
11. Indikatorske lucke casovnika
12. Delovne luci LED
13. Valovita odtocna cev
14. Adapter G3/4
15. Prikljucek G3/4
16. Odtocni prikljucek za valovito odtocno cev
17. Filter za blato
18. Prirocnik za uporabo
19. Akumulator
20. Polnilec
21. Vrtna cev

SIMBOLI



Pred izvajanjem del na pripomočku odstranite akumulatorski vložek.



Varnostni alarm
Prosimo, da si pred zagonom naprave pozorno preberete navodila.



Če podaljševalni obroči niso zaprti, ne ukrivljajte palice ali ohišja spodnjega ohišja črpalke, saj se lahko kabel v notranjosti zatakne.



Izdelka ne potopite nad kavelj za sod.



Zaščita pred vdorom tekočine v prostor za baterijo



Zaščita pred vdorom tekočine v glavo črpalke



Največja globina delovanja



Akumulatorja ne izpostavljajte dežju ali vlagi.



Odpadnih baterij in odpadne električne in elektronske opreme ne odlagajte med nesortirane gospodinjske odpadke. Odpadne baterije in odpadno električno in elektronsko opremo je treba zbirati ločeno. Odpadne baterije, odpadne akumulatorje in svetlobne vire je treba odstraniti iz opreme. Glede recikliranja in zbirališča se posvetujte z lokalnim organom ali prodajalcem. Skladno z lokalnimi predpisi morajo trgovci na drobno odpadne baterije in odpadno električno in elektronsko opremo morda brezplačno prevzeti. Vaš prispevek k ponovni uporabi in recikliranju odpadnih baterij in odpadne električne in elektronske opreme pomaga zmanjšati zahteve po surovinah. Odpadne baterije, predvsem tiste, ki vsebujejo litij, in odpadna električna in elektronska oprema vsebujejo dragocene materiale in materiale, ki jih je mogoče reciklirati, in lahko v primeru, da se ne odložijo na način, skladen z okoljem, negativno vplivajo na okolje in zdravje ljudi. Če so v odpadni opremi shranjeni osebni podatki, jih izbrišite.

Pri návrhu vášho akumulátorového sudového čerpadla boli prvoradé bezpečnosť, výkon a spoľahlivosť.

ÚČEL POUŽITIA

Akumulátorové sudové čerpadlo je určené na prečerpávanie špinavej alebo čistej vody z bazénov, jazierok alebo nádrží. Tento výrobok sa môže použiť na odvádzanie povodňovej vody alebo prebytočnej dažďovej vody počas záplav. Výrobok je možné použiť aj na zavlažovanie v kombinácii so zavlažovacím príslušenstvom.

Tento výrobok je určený len na domáce alebo súkromné použitie. Tento výrobok sa môže používať vnútri aj vonku.

Nepoužívajte na žiadne iné účely.

VŠEOBECNÉ BEZPEČNOSTNÉ VÝSTRAHY

- Nikdy nedovoľte deťom, osobám so zníženými fyzickými, duševnými alebo zmyslovými schopnosťami alebo s nedostatočnými skúsenosťami a znalosťami alebo osobám, ktoré nie sú oboznámené s týmto návodom, používať produkt. Miestne platné predpisy môžu obmedzovať dobu použitia kosačky. Deti musia byť pod primeraným dozorom, aby sa nemohli s produktom hrať.
- Odložte všetky upozornenia a pokyny použitie v budúcnosti. Často sa k nim vracajte a používajte ich na poučenie ostatných, ktorí môžu výrobok používať. Ak tento výrobok niekomu požičiate, požičajte mu aj tieto pokyny, aby sa zabránilo nesprávnemu používaniu výrobku a možnému poraneniu.
- Udržujte oblasť prevádzky mimo dosahu všetkých osôb, najmä malých detí a domácich zvierat.
- Pred každým použitím nástroj skontrolujte. Skontrolujte, či nie sú uvoľnené napínadlá a či sú všetky kryty a rukoväte správne a bezpečne nasadené. Pred použitím vymeňte všetky poškodené diely. Skontrolujte, či nedochádza k vytekaniu akumulátorovej jednotky.
- Zariadenie žiadnym spôsobom neupravujte ani nepoužívajte diely či príslušenstvo, ktoré neodporúča výrobca.
- Výrobok neobsluhujte bosí ani v sandáloch či inej podobnej ľahkej obuvi. Noste ochrannú obuv, ktorá ochráni vaše nohy a zlepší váš postoj na klzkých povrchoch.
- Dávajte pozor, aby ste sa nepošmykli alebo nespadli.
- Nevkladajte ruky do vstupných/výstupných otvorov výrobku, pokiaľ je zapnutý.
- Neinštalujte ani nepoužívajte výrobok vo výbušnom prostredí alebo v blízkosti horľavých materiálov.
- Výrobok nepoužívajte, ak sa nedá vypnúť vypínačom. Vypínač si nechajte vymeniť v autorizovanom servisnom stredisku.
- Vypnite výrobok, vyberte batériu a nechajte výrobok vychladnúť. Skontrolujte, či sa všetky pohyblivé diely úplne zastavili:
  - pred vykonávaním servisu
  - pred odstránením zablokovania
  - pred kontrolou, čistením alebo prácou na zariadení
  - pred výmenou príslušenstva
  - pred ponechaním výrobku bez dozoru
  - pri každom vykonávaní údržby
- V prípade nehody alebo poškodenia okamžite výrobok vypnite a vyberte z neho súpravu batérií. Nepoužívajte výrobok znovu, pokiaľ nebude úplne skontrolovaný autorizovaným servisným strediskom.

POUŽÍVANIE AKUMULÁTORA A STAROSTLIVOSŤ OŇ

- Nabíjajte len s použitím nabíjačky špecifikovanej výrobcom. Nabíjačka, ktorá je vhodná pre jeden typ jednotky akumulátora, môže pri použití s inou

jednotkou akumulátora spôsobiť riziko požiaru.

- Používajte výlučne batérie určené špeciálne pre tento výrobok. Pri použití akýchkoľvek iných jednotiek akumulátorov vzniká riziko požiaru, úderu elektrickým prúdom alebo poranenia osôb.
- Poškodenú alebo upravenú batériu alebo výrobok nepoužívajte. Poškodené alebo upravené batérie môžu vykazovať nepredvídateľné správanie s následkom požiaru, výbuchu alebo poranenia.
- Batériu ani výrobok nevystavujte účinkom ohňa ani nadmerných teplôt. Vystavenie účinkom ohňa alebo nadmernej teploty nad 130 °C môže spôsobiť výbuch.
- Keď sa jednotka akumulátora nepoužíva, nedávajte ju do blízkosti iných kovových objektov, ako sú papierové sponky, mince, kľúče, klince, skrutky či iné malé kovové predmety, ktoré by mohli skratovať svorky. Pri skratovaní svoriek akumulátora môže dôjsť k popáleninám alebo požiaru.
- Pri nevhodnom používaní môže z batérie vytekať tekutina. Zabráňte kontaktu s ňou. Pri náhodnom kontakte opláchnite vodou. Ak tekutina zasiahne oči, dodatočne vyhľadajte lekársku pomoc. Tekutina vytečená z akumulátora môže spôsobiť podráždenie alebo popáleniny.

BEZPEČNOSTNÉ VÝSTRAHY PRE AKUMULÁTOROVÉ SUDOVÉ ČERPADLO

- Pri inštalácii sa uistite, že je batéria vybratá z batériového boxu.
- Výrobok neponárajte nad hák zavesenia na sud. Voda sa môže dostať do elektronických súčiastok a/alebo batérie, čo môže spôsobiť skrat, zvýšené riziko požiaru a vážne zranenie osôb.
- Uistite sa, že je filter zaistený a že je upevnený hák na sud s vodou, pre prípad, že by sa používal.
- Uistite sa, že všetky spoje sú bez netesností. Na spojovací závit použite tesniacu pásku alebo vhodný tesniaci materiál.
- Pri uťahovaní závitových spojov nepoužívajte nadmernú silu, ktorá by mohla spôsobiť poškodenie.
- Nepoužívajte výrobok na žieravé, abrazívne, výbušné alebo nebezpečné kvapaliny. Iné kvapaliny ako voda poškodzujú produkt, môžu spôsobiť požiar a môžu spôsobiť fyzické zranenie obsluhy.
- Nepoužívajte výrobok na pitnú vodu.
- Nepoužívajte výrobok bez kvapaliny. Výrobok nenechajte bežať nasucho.
- Nepoužívajte výrobok, keď sa vo vode nachádzajú ľudia.
- Neodstraňujte hadicu, pokiaľ výrobok stále pracuje.
- Mohlo by dôjsť k znečisteniu kvapaliny v dôsledku úniku mazív.
- Voda vypúšťaná z výrobku môže spôsobiť navlhnutie zeme, čo môže viesť k pošmyknutiu. Po ukončení práce s výrobkom nezabudnite odstrániť vytečenú vodu.
- Vodu nevypúšťajte do priestorov s elektrickými alebo vysokonapäťovými prvkami, aktívnymi chemikáliami alebo inými predmetmi či látkami, ktoré by mohli po zmiešaní s vodou spôsobiť nebezpečenstvo.
- Výrobok držte bezpečne tam, kde je nalisovaná rukoväť. Vždy noste zápästnú šnúrku, okrem prípadov, keď sa používa hák na zavesenie na sud. Počas prevádzky nenechávajte výrobok bez dozoru. Uistite sa, že sa výrobok nemôže prevrátiť.
- Vnútro priehradky na batériu nevystavujte dažďu alebo vlhkému prostrediu. Výrobok je odolný voči vode len vtedy, keď je priehradka na batérie zatvorená, uzamknutá a nepoškodená. Vniknutie vody do výrobku zvyšuje riziko úrazu elektrickým prúdom.

DOPLNKOVÉ BEZPEČNOSTNÉ VÝSTRAHY PRE BATÉRIU

Aby ste znížili riziko požiaru alebo poškodenia výrobku skratom, nikdy výrobok, akumulátor ani nabíjačku neponárajte do kvapaliny ani nedovoľte, aby sa do nich kvapalina dostala. Korodujúce alebo vodivé kvapaliny, ako je slaná voda, určité chemikálie a bieliace prostriedky alebo výrobky, ktoré obsahujú bielidlo, môžu spôsobiť skrat.

PREPRAVA A SKLADOVANIE

- Pred uskladnením alebo dopravou výrobok vypnite, vyberte z neho súpravu batérií a nechajte ho vychladnúť.
- Pred uskladnením výrobok starostlivo vyčistite. Prebytočnú vodu odstráňte úplným vysunutím výrobku. Výrobok skladujte vo zvislej polohe a úplne vysunutý, aby voda úplne vytiekla. Výrobok skladujte na suchom, dobre vetranom mieste, ktoré nie je prístupné deťom. Nedávajte zariadenie do blízkosti koróznych činidiel, ako sú záhradné chemikálie a rozmrazovacie soli. Výrobok nenechávajte vonku počas mrazov.
- Pri preprave zaistite produkt pred pohybom alebo pádom, aby nedošlo k poraneniu osôb alebo poškodeniu produktu.

PREPRAVA LÍTIOVÝCH AKUMULÁTOROV

Akumulátory prepravujte v súlade s miestnymi smernicami a nariadeniami.

Keď akumulátory prepravuje tretia strana, dodržiavajte všetky požiadavky na balení a označení. Zabezpečte, aby počas prepravy akumulátory neprišli do kontaktu s inými akumulátormi ani vodivými materiálmi – chráňte obnažené konektory pomocou izolácie, nevodivými viečkami alebo páskou. Neprepravujte akumulátory, ktoré sú prasknuté alebo vytekajú. Ďalšie pokyny zistíte u nasledujúcej spoločnosti.

ÚDRŽBA

- Používajte len originálne náhradné diely, príslušenstvo a nástavce výrobcu. V opačnom prípade môže dôjsť k možnému poraneniu, nedostatočnému výkonu a strate platnosti záruky.
- Údržba vyžaduje extrémnu starostlivosť a znalosti, a musí byť prevádzaná výhradne v autorizovanom servise. Servis výrobku zverte len autorizovanému servisnému stredisku.
- Môžete vykonávať úpravy a opravy popísané v tejto príručke. Pri ostatných opravách alebo ak potrebujete radu, vyhľadajte pomoc v autorizovanom servisnom centre.
- Pravidelne kontrolujte čerpadlo, hadice, prívod vody a filtre. Uistite sa, že hadice, prívod vody a filtre sú bez blata, piesku a nečistôt. Uistite sa, že nedošlo k poškodeniu.
- Po každom použití vyčistite produkt mäkkou suchou tkaninou. Ak výrobok nepoužívate, udržiavajte ho suchý, čistý a bez oleja a maziva. Akýkoľvek poškodený diel sa musí náležite opraviť alebo vymeniť v autorizovanom servisnom centre.
- Filter čistite len vtedy, keď sa viditeľne zníži jeho funkčnosť.
- Prineste produkt to autorizovaného servisného centra na výmenu poškodených alebo nečitateľných štítkov.

OBOZNÁMTE SA S VAŠÍM PRODUKTOM

Pozrite si strany 94–95.

1. Tlacidlo casovaca
2. Hlavný spínac
3. Kryt batérie
4. Západka
5. Nalisovaná rukoväť
6. Odtok vody
7. Zápästná šnúrka
8. Hák zavesenia na sud

9. Otocné zámky na nastavenie výšky
10. Filter na mechanické necistoty
11. Indikacné svetlá casovaca
12. Pracovné LED svetlá
13. Vlnitá vypúštacia hadica
14. Adaptér G3/4
15. Konektor G3/4
16. Odtokový adaptér pre vlnitú vypúštaciu hadicu
17. Kalový filter
18. Návod na obsluhu
19. Batéria
20. Nabíjacka
21. Záhradná hadica

SYMBOLY



Vyberte sadu batérií pred vykonávaním akýchkoľvek prác na výrobku.



Výstražná značka
Pred zapnutím zariadenia si prosím prečítajte inštrukcie.

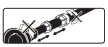

Zabráňte krúteniu tyče alebo spodného krytu čerpadla, keď sú predlžovacie manžety uvoľnené, pretože by to mohlo zviazať kábel vo vnútri.



Výrobok neponárajte nad hák zavesenia na sud.



Ochrana pred vniknutím priehradky na batérie



Ochrana pred vniknutím hlavy čerpadla



Maximálna prevádzková hĺbka



Súpravu batérii nevystavujte účinkom dažďa a mokrých podmienok.



Odpadové batérie a akumulátory a odpadové elektrické a elektronické zariadenia nelikvidujte ako netriedený komunálny odpad. Odpadové batérie a akumulátory a odpadové elektrické a elektronické zariadenia sa musia zbierať separovane. Odpadové batérie, odpadové akumulátory a svetelné zdroje treba z výrobku vybrať. Pokyny na recykláciu a miesta recyklácie zistíte u svojho miestneho orgánu alebo predajcu. Podľa miestnych predpisov môžu mať maloobchodníci povinnosť bezplatne prevziať odpadové batérie a akumulátory a odpadové elektrické a elektronické zariadenia. Váš príspevok k opätovnému použitiu a recyklácii odpadových batérií a akumulátorov a odpadových elektrických a elektronických zariadení pomáha znižovať dopyt po surovinách. Odpadové batérie a akumulátory, konkrétne tie, ktoré obsahujú lítium, a odpadové elektrické a elektronické zariadenia obsahujú cenné a recyklovateľné materiály, ktoré môžu mať nepriaznivý vplyv na životné prostredie a ľudské zdravie, ak sa nelikvidujú ekologicky vhodným spôsobom. Odstráňte prípadné osobné údaje z odpadového zariadenia.

Безопасността, работните характеристики и надеждността имат най-висок приоритет при проектирането на Вашата безжична вертикална помпа.

ПРЕДНАЗНАЧЕНИЕ

Безжичната вертикална помпа е предназначена за прехвърляне на мръсна или чиста вода от басейни, езера или резервоари. Продуктът може да се използва за източване на вода при наводнения или излишна дъждовна вода по време на проливен дъжд. Продуктът може да се използва и за напояване, когато се комбинира с аксесоари за поливане.

Продуктът е предназначен само за домашна или битова употреба. Може да се използва на закрито и на открито.

Не го използвайте за никакви други цели.

ОБЩИ ПРЕДУПРЕЖДЕНИЯ ЗА БЕЗОПАСНОСТ

- Никога не позволявайте продуктът да бъде използван от: деца; лица с намалени физически, сетивни или умствени способности; лица без необходимите опит и знания; лица, които не са запознати с настоящите инструкции. Местните наредби могат да налагат ограничения за възрастта на оператора. Децата трябва да бъдат внимателно надзиравани, за да се гарантира, че не си играят с продукта.
- Съхранявайте всички предупреждения и инструкции за бъдещи справки. Правете често справка с тях и ги използвайте, за да инструктирате други лица, които може да използват продукта. Ако заемате продукта на някого, дайте също и тези инструкции, за да предотвратите неправилна употреба на продукта и възможни наранявания.
- В зоната, в която се използва, не трябва да има хора, особено деца, или домашни любимци.
- Преди всяка употреба проверявайте машината за неизправности. Проверявайте за разхлабени свръзки, течове на гориво и др. Уверете се, че всички предпазители и дръжки са правилно стабилно прикрепени. Заменяйте повредените части преди употреба. Проверете батерията за течове.
- Не модифицирайте машината по никакъв начин и не използвайте части и принадлежности, които не са препоръчани от производителя.
- Не работете с продукта, докато сте с боси крака или когато носите отворени сандали или подобни леки обувки. Носете защитни обувки, които ще пазят краката ви и същевременно ще ви осигурят по-добра стабилност върху хлъзгави повърхности.
- Внимавайте да не се подхлъзнете или да не паднете.
- Не вкарвайте ръце във входящите/ изходящите отвори на продукта, докато е включен.
- Не инсталирайте и не използвайте продукта в избухлива среда или близо до леснозапалими материали.
- Не използвайте продукта, ако не той не се изключва с превключвателя. Превключвателят трябва да се смени от упълномощен сервизен център.
- Изключете продукта, извадете батерията и го оставете да изстине. Уверете се, че всички движещи се части са спрели напълно:
  - преди обслужване
  - преди почистване на запушване
  - преди проверка, почистване или работа по уреда
  - преди смяна на принадлежности
  - преди оставяне на изделието без надзор
  - всеки път при извършване на техническо обслужване
- В случай на неизправност или повреда изключете и свалете акумулаторната батерия. Не работете с продукта отново, докато той не премине щателна проверка в оторизиран сервизен център.

ИЗПОЛЗВАНЕ И ОБСЛУЖВАНЕ НА ИНСТРУМЕНТА С БАТЕРИЯ

- Презареждайте единствено със зарядното устройство, посочено от производителя. Зарядно устройство, подходящо за зареждане на един вид батерии, може да предизвика риск от пожар, ако бъде използвано за други батерии.
- Използвайте само батерии, предназначени конкретно за продукта. Използването на други батерии може да доведе до риск от пожар, токов удар или физическо увреждане.
- Не използвайте батерия или продукт, които са повредени или изменени. Повредените или променени батерии могат да работят по непредсказуем начин, което да доведе до пожар, взрив или опасност от наранявания.
- Не излагайте батерията или продукт на огън или прекалено високи температури. Излагането на огън или на температура над 130 °C може да причини взрив.
- Когато батерията не се използва, съхранявайте я далеч от други метални обекти, като например кламери, монети, ключове, гвоздеи, гайки или други малки метални обекти, които могат да направят връзка между клемите. Късото съединение от клемите може да доведе до изгаряния или пожар.
- При неподходящи условия от батерията може да изтече течност. Да се избягва контакт. Ако случайно настъпи контакт, промийте с вода. Ако течността влезе в контакт с очите, потърсете незабавно медицинска помощ. Отделената от батерията течност може да причини възпаление или изгаряния.

ПРЕДУПРЕЖДЕНИЯ ЗА БЕЗОПАСНОСТ ПРИ РАБОТА С БЕЗЖИЧНАТА ВЕРТИКАЛНА ПОМПА

- Уверете се, че батерията е извадена от кутията за батерия, когато инсталирате продукта.
- Не потапяйте продукта над куката за водния резервоар. Възможно е в електронните компоненти и/или батерията да навлезе вода, което може да доведе до късо съединение, увеличаване на риска от пожар и сериозно физическо нараняване.
- Уверете се, че филтърът е добре закрепен и че куката за водния резервоар е фиксирана, ако ще се използва.
- Уверете се, че всички връзки са непромукаеми. Използвайте лента за уплътняване на резби или подходящ уплътнител за резбата на съединението.
- При затягането на резбовани съединения не прилагайте прекомерна сила, която може да доведе до повреда.
- Не използвайте продукта за корозивни, абразивни, избухливи или опасни течности. Течности, различни от вода, могат да повредят продукта, да създадат риск от пожар и потенциално да доведат до физически наранявания на оператора.
- Не използвайте продукта с питейна вода.
- Не включвайте продукта без наличие на течност. Не стартирайте продукта на сухо.
- Не използвайте продукта, когато във водата има хора.
- Не изваждайте маркуча, докато продуктът работи.
- Може да възникне замърсяване на течността поради теч на смазочни вещества.
- Водата, отведена от продукта, може да намокри пода, който да стане хлъзгав. Не забравяйте да почистите отведената вода, след като използвате продукта.
- Не отвеждайте водата в зони с електрически елементи или такива под високо напрежение, активни химикали или други предмети или вещества, които могат да доведат до рискове при смесване с вода.
- Дръжте продукта здраво, когато има отлята дръжка. Винаги носете ремъка за китка, освен когато се използва куката за резервоар. Не оставяйте продукта без

надзор, докато се използва. Уверете се, че продуктът не може да се преобърне.

- Не излагайте вътрешността на отделението за батерия на дъжд или влага. Продуктът е водоустойчив само когато отделението за батерия е затворено, заключено и без повреди. Проникването на вода в продукта увеличава риска от токов удар.

ДОПЪЛНИТЕЛНИ ПРЕДУПРЕЖДЕНИЯ ЗА БЕЗОПАСНОСТ ЗА БАТЕРИЯТА

За да намалите риска от пожар, физическо нараняване и повреда на продукта поради късо съединение, никога не потапяйте продукта, комплекта батерии или зарядното устройство в течност и не позволявайте в тях да проникне течност. Течностите, предизвикващи корозия или провеждащи електричество, като солена вода, определени химикали, избелващи вещества или продукти, съдържащи избелващи вещества, могат да предизвикат късо съединение.

ТРАНСПОРТИРАНЕ И СЪХРАНЕНИЕ

- Изключете продукта, извадете акумулаторната батерия и го изчакайте да се охлади, преди да го приберете за съхранение или да го транспортирате.
- Почистете старателно продукта преди да го приберете за съхранение. Отстранете излишната вода, като изпънете продукта докрай. Съхранявайте продукта в изправено и напълно изпънато положение, за да се оттече водата докрай. Съхранявайте продукта в суха и добре проветрена зона, до която нямат достъп деца. Дръжте продукта далече от разяждащи вещества, като например градински химикали и размразяващи соли. Не оставяйте продукта навън при много ниски температури.
- Когато транспортирате продукта, го обезопасете така, че да не може да се движи или да падне, защото това може да доведе до евентуални наранявания на хора или повреди по продукта.

ТРАНСПОРТИРАНЕ НА ЛИТИЕВИ БАТЕРИИ

Транспортирайте батериите в съответствие с местните и национални постановления и разпоредби.

Спазвайте всички специални изисквания за пакетиране и етикетиране, когато транспортирате батерии чрез трето лице. Уверете се, че батериите не влизат в контакт с други батерии или проводими материали по време на транспортиране, като предпазите откритите конектори с изолация, непроводими капачета или лента. Не транспортирайте батерии, които са спукани или текат. Свържете се със следната компания за допълнителен съвет.

ПОДДРЪЖКА

- Използвайте само оригинални резервни части, аксесоари и приставки от производителя. В противен случай може да се влоши работата на инструмента или да получите тежки контузии, а гаранцията ви ще стане невалидна.
- Сервизното обслужване изисква изключително внимание и специфични познания и следва да бъде извършвано само от квалифициран техник. Продуктът трябва да бъде ремонтиран само в упълномощен сервиз.
- Можете да правите настройки и поправки, описани в това ръководство на потребителя. За други поправки или съвети потърсете съдействие от оторизиран сервизен център.
- Проверявайте редовно помпата, маркучите, входящия отвор за вода и филтрите. Уверете се, че в маркучите, входящия отвор за вода и филтрите няма кал, пясък и отпадъци. Уверете се, че няма повреди.
- Всеки път след употреба почиствайте продукта с мека и суха кърпа. Поддържайте продукта сух, чист и без масло и смазка, когато не се използва. Всяка повредена част трябва да бъде поправена или заменена от упълномощен сервизен център.

- Почиствайте филтъра само когато има очевидно отклонение във функционалността.
- Занесете продукта в оторизиран сервизен център, ако е необходима замяна на повредени или нечетливи етикети.

ОПОЗНАЙТЕ ВАШИЯ ПРОДУКТ

Вижте страници 94–95.

1. Бутон за таймера
2. Бутон on/off (вкл./изкл.)
3. Капак на батерията
4. Ключалка
5. Отлята дръжка
6. Изходящ отвор за вода
7. Каишка за китка
8. Кука за водния резервоар
9. Ключалки с въртящ механизъм за регулиране на височината
10. Филтър за отпадъци
11. Индикаторни лампи на таймера
12. LED работна лампа
13. Гофриран маркуч за изпразване
14. Адаптер G3/4
15. Конектор G3/4
16. Адаптер за гофриран маркуч за изпразване
17. Филтър за кал
18. Ръководство за оператора
19. Батерия
20. Зарядно устройство
21. Градински маркуч

СИМВОЛИ



Извадете батерията, преди да започнете каквато и да е работа по уреда.



Предупреждение относно безопасността
Прочетете инструкциите внимателно, преди да стартирате машината.

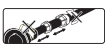

Не усуквайте пръта или долния корпус на помпата, когато пръстените за удължител са в отключено положение, тъй като това може да доведе до огъване на кабела вътре.



Не потапяйте продукта над куката за водния резервоар.



Защита от проникване в отделението за батерията



Защита от проникване на главата на помпата



Максимална работна дълбочина



Не излагайте акумулаторната батерия на дъжд или влага.



Не изхвърляйте отпадъците от батерии, електрическо и електронно оборудване като несортирани битови отпадъци. Отпадъците от батерии и електрически и електронно оборудване трябва да се събират отделно. Отпадъците от батерии, акумулатори и светлинни източници трябва да бъдат премахнати от оборудването. За съвети относно рециклирането и пункта за събиране се обърнете към вашите местни власти или търговски представители. Съгласно местните разпоредби търговците на дребно трябва да бъдат задължени да приемат обратно отпадъци от батерии и електрическо и електронно оборудване. Вашият принос за повторната употреба и рециклирането на отпадъци от батерии и електрическо и електронно оборудване помага за намаляване на търсенето на суровини. Отпадъците от батерии, особено съдържащите литии, и електрическо и електронно оборудване съдържат ценни, подходящи за рециклиране материали, които може да имат неблагоприятно въздействие върху околната среда и човешкото здраве, ако не бъдат изхвърлени по екологичен начин. Ако на отпадъчното оборудване има лични данни, изтрийте ги.

Головними міркуваннями при розробці цього бездротового бочкового насоса були безпека, ефективність та надійність.

ПЕРЕДБАЧУВАНОМУ ВИКОРИСТАННІ

Бездротовий бочковий насос призначено для викачування чистої або брудної води зі ставків, басейнів та ємностей. Виріб можна використовувати для відкачування води при затопленнях та контролю рівня дощової води при зливах. При підключенні поливної системи виріб можна також використовувати для поливу.

Пристрій призначений тільки для домашнього та побутового використання. Виріб можна використовувати як у приміщенні, так і просто неба.

Не використовуйте для будь-яких інших цілей.

ЗАГАЛЬНІ ЗАХОДИ БЕЗПЕКИ

- Ніколи не дозволяйте дітям, людям зі зниженими фізичними, сенсорними або розумовими здібностями або з недостатнім досвідом і знаннями, або людям, не знайомим з цими інструкціями, користуватися виробом. Місцеве законодавство може обмежувати вік оператора. Потрібно належним чином стежити за дітьми, щоб вони не грали з машиною.
- Збережіть всі інструкції і вказівки для майбутнього використання. Переглядайте інструкцію час від часу та посилайтеся на неї при інструктуванні інших осіб стосовно експлуатації виробу. Передаючи інструмент у тимчасове користування іншим особам, давайте його разом із цим керівництвом, щоби запобігти нецільовому використанню та потенційному травмуванню.
- У робочій зоні не має бути людей, зокрема дітей, а також домашніх тварин.
- Огляньте виріб перед кожним використанням. Переконайтеся у відсутності протікання палива або послаблених кріплень тощо. Переконайтеся, що всі захисні огорожі, дефлектори і ручки правильно і надійно закріплені. У разі виявлення пошкоджених частин замініть їх до початку роботи. Переконайтеся у відсутності витоків акумулятора.
- Не змінюйте продукт в будь-яким чином або не використовуйте деталі та аксесуари, які не рекомендовані виробником.
- Забороняється використовувати виріб босоніж або у легкому взутті, наприклад, у сандалях. Надягайте робоче взуття, яке захистить ноги та допоможе надійно пересуватися на слизьких поверхнях.
- Будьте обережні, щоб уникнути ковзання або падіння.
- Не совайте руки до вхідних/вихідних отворів виробу, коли він увімкнений.
- Не встановлюйте і не використовуйте виріб у вибухонебезпечному середовищі та поблизу від горючих матеріалів.
- Заборонено використання виробу, якщо він не вимикається за допомогою головного вимикача. Для заміни несправного вимикача звертайтеся до авторизованого сервісного центру.
- Вимкніть виріб, вийміть акумуляторну батарею та дайте виробу охолонути. Переконайтеся, що всі рухомі частини зупинилися:
  - перед обслуговуванням
  - перед очищенням закупорення
  - перед перевіркою, чищенням, або роботі на продукті
  - перед зміною приладдя
  - до того, як залишити продукт без нагляду
  - перед кожним технічним обслуговуванням
- У разі нещасного випадку або пошкодження, негайно вимкніть пристрій та від'єднайте акумуляторну батарею. Не використовуйте прилад знову до проведення його повної перевірки в авторизованому сервісному центрі.

ВИКОРИСТАННЯ І ДОГЛЯД ІНСТРУМЕНТУ НА БАТАРЕЙКАХ

- Перезаряджати тільки за допомогою зарядного пристрою, зазначеного виробником. Зарядний пристрій, що підходить для одного типу акумуляторів, може створити ризик загоряння при використанні з іншим акумуляторним блоком.
- Використовуйте тільки акумуляторні батареї, призначені для цього виробу. Використання будь-яких інших акумуляторів може призвести до ризику виникнення пожежі, ураження електричним струмом або травмування осіб.
- Заборонено використовувати акумуляторні батареї або виріб, якщо вони були пошкоджені або модифіковані. Використання пошкоджених або модифікованих акумуляторів може мати непередбачувані наслідки, серед яких: виникнення пожежі, вибуху та ризик травмування.
- Слідкуйте за тим, щоби акумуляторна батарея та виріб не опинилися поблизу джерела вогню або високої температури. Загоряння або висока температура понад 130 °C можуть стати причиною вибуху.
- Коли акумуляторна батарея не використовується, тримайте її подалі від металевих предметів, таких як кліпси, монети, ключі, цвяхи, гвинти або інші невеликі металеві предмети, які можуть замкнути клеми. Коротке замикання контактів акумулятора може призвести до опіків або пожежі.
- При неналежних умовах експлуатації з акумулятора може витекти рідина. Уникати контакту. При випадковому контакті змийте водою. Якщо рідина потрапила в очі, зверніться за медичною допомогою. Рідина з акумулятора може викликати роздратування або опіки.

ЗАХОДИ БЕЗПЕКИ ПРИ ЕКСПЛУАТАЦІЇ БЕЗДРОТОВОГО БОЧКОВОГО НАСОСА

- При встановленні виробу переконайтеся, що акумуляторна батарея вийнята з акумуляторного відсіку.
- Не занурюйте виріб глибше, ніж по гачок ємності для води. Вода може потрапити на електронні компоненти та (або) акумуляторну батарею, що може призвести до короткого замикання, ризику загоряння та серйозних травм.
- Переконайтеся в надійності кріплення фільтру та гачка, якщо він використовується.
- Переконайтеся, що всі стики герметичні. На різьбових з'єднаннях використовуйте відповідну ущільнювальну стрічку або герметик.
- При закручуванні різьбових стиків не використовуйте надлишкових зусиль, щоби не пошкодити їх.
- Не використовуйте виріб для перекачування корозійних, абразивних, вибухонебезпечних та небезпечних рідин. Перекачування будь-яких рідин, окрім води, може призвести до пошкодження виробу, ризику загоряння та фізичного травмування оператора.
- Не використовуйте пристрій для питної води.
- Не вмикайте виріб без рідини. Не вмикайте виріб всуху.
- Не використовуйте виріб, коли у воді знаходяться люди.
- Не знімайте шланг, доки виріб працює.
- Через витікання мастильних матеріалів рідина може забруднюватися.
- При викиданні води з виробу ґрунт зволожується та може стати слизьким. Зливайте воду з насоса після роботи.
- Не зливайте воду в місцях, де проходять мережі електропостачання або знаходяться елементи під високою напругою, активні хімічні речовини та інші об'єкти або речовини, котрі при змішуванні з водою можуть становити небезпеку.
- Надійно тримайте виріб за захват. Якщо виріб не закріплюється за гачок, завжди страхуйте його ременем, котрий закріплюється на зап'ясті. Не залишайте виріб, який працює, без нагляду. Надійно закріплюйте виріб, щоби він не перекинувся.

- Слідкуйте за тим, щоби до акумуляторного відсіку під час дощу або при вологій погоді не потрапила вода. Виріб водостійкий тільки при закритому, зафіксованому і справному акумуляторному відсіку. При потраплянні води всередину виробу збільшується ризик ураження електричним струмом.

ДОДАТКОВІ ПОПЕРЕДЖЕННЯ З ТЕХНІКИ БЕЗПЕКИ ЩОДО ВИКОРИСТАННЯ АКУМУЛЯТОРІВ

Для зменшення ризику загоряння, травмування та пошкодження пристрою у разі короткого замикання ніколи не занурюйте виріб, акумуляторну батарею або зарядний пристрій у рідину та не допускайте потрапляння рідини всередину. Корозійні і струмопровідні рідини, такі як солоний розчин, певні хімікати, вибілювальні засоби або продукти, що їх містять, можуть призвести до короткого замикання.

ТРАНСПОРТУВАННЯ ТА ЗБЕРІГАННЯ

- Перед зберіганням або чищенням вимкніть пристрій, вийміть акумулятор та дайте пристрою охолонути.
- Ретельно очистіть пристрій перед тим, як зберігати. Зливайте зайву воду, повністю розтягуючи шланг. Зберігайте виріб у вертикальному положенні та повністю розтягнутим, щоби забезпечити повне витікання води. Зберігайте виріб у сухому, добре вентильованому та недоступному для дітей місці. Зберігати подалі від агресивних агентів, таких як садові хімікати і солей проти обледеніння. Не залишайте виріб під відкритим небом за мінусової температури.
- Під час транспортування приладу в автомобілі закріпіть його, щоб запобігти його переміщенню чи падінню, оскільки це може призвести до травмування людей або пошкодження самого виробу.

ПЕРЕВЕЗЕННЯ ЛІТІЄВИХ БАТАРЕЙ

Здійснюйте транспортування акумуляторної батареї відповідно до місцевих та загальнодержавних норм і правил.

Дотримуйтесь всі спеціальні вимоги до упаковки і маркування при транспортуванні батареї третьою стороною. Переконайтеся, що під час транспортування акумулятор не вступає в контакт з іншими акумуляторними батареями або струмопровідними матеріалами та захистіть відкриті роз'єми ізоляційними непровідними кришками або стрічкою. Чи не переносьте акумулятори, тріснуті або бігу. Зв'язатися з нами для отримання подальших рекомендацій.

ТЕХНІЧНЕ ОБСЛУГОВУВАННЯ

- Використовуйте тільки оригінальні запасні частини, аксесуари та обладнання від виробника. Невиконання цієї вимоги може привести до можливої травми, поганої продуктивності та може призвести до втрати гарантії.
- Обслуговування вимагає крайньої обережності і знання і повинно бути виконане тільки кваліфікованим фахівцем. Звертайтеся тільки до авторизованого сервісного центру.
- Ви можете зробити регулювання та ремонт, описані в цьому посібнику користувача. Для інших ремонтних робіт, зверніться до авторизованого сервісного агента.
- Періодично оглядайте насос, шланги, вхідний отвір і фільтри. Слідкуйте за тим, щоби у шлангах, патрубках і фільтрах не залишалося бруду, піску та сміття. Перевіряйте виріб на відсутність ушкоджень.
- Після кожного використання, очистіть виріб м'якою сухою тканиною. Коли виріб не використовується, він має бути сухим, чистим від оливи та змащення. Будь-яка пошкоджена деталь, має бути правильно відремонтована або замінена в авторизованому сервісному центрі.
- Чистьте фільтр тільки тоді, коли помітно знижується ефективність перекачування.
- Принесіть продукт в авторизований сервісний центр для заміни пошкоджених або нечитаємих етикеток.

ЗНАЙ СВІЙ ПРОДУКТ

Дивіться сторінки 94–95.

1. Кнопка таймера
2. Кнопка вмикання/вимикання
3. Кришка акумуляторного відсіку
4. Запор
5. Захват
6. Випускний отвір для води
7. Ремінець для зап'ястя
8. Гак для кріплення на бочку
9. Поворотні замки з регулюванням висоти
10. Фільтр для сміття
11. Індикатори таймера
12. Світлодіодні індикатори роботи
13. Гофрований випускний шланг
14. Адаптер G3/4
15. Роз'єм G3/4
16. Вихідний адаптер для гофрованого випускного шлангу
17. Фільтр для бруду
18. Інструкція з експлуатації
19. Акумуляторна батарея
20. Зарядний пристрій
21. Садовий шланг

СИМВОЛИ



Вийміть батарею перед початком ремонту або технічного обслуговування приладу.



Попередження
Перед початком роботи с пристроєм уважно прочитайте інструкції.



Не перекручуйте опору та нижній корпус насоса при знятті муфт, оскільки це може призвести до скручування кабелів усередині.



Не занурюйте виріб глибше, ніж по гачок ємності для води.



Захист акумуляторного відсіку від протікання



Ступінь захисту головки насосу



Максимальна робоча глибина



Акумуляторна батарея не має потрапляти під дощ або в умови підвищеної вологості.

Не викидайте старі акумулятори, старе електричне та електронне устаткування разом із несортованим побутовим сміттям. Старі акумулятори, старе електричне та електронне устаткування збираються окремо. З устаткування необхідно зняти старі батареї, акумулятори та джерела світла. За інформацією стосовно утилізації або місць збору звертайтеся до місцевої влади або дилера. Місцеве законодавство може зобов'язувати продавців безкоштовно приймати старі акумулятори та електричне й електронне устаткування. Ваш внесок до справи повторного використання та переробки старих акумуляторів, електричного та електронного устаткування зменшує потребу у сировині. В акумуляторах, особливо літієвих, і старому електричному та електронному устаткуванні містяться цінні, придатні для переробки матеріали, і якщо утилізація такого устаткування проводиться у неекологічний спосіб, це негативно впливає на навколишнє середовище та людське здоров'я.
Видаліть персональні дані з устаткування, яке передається на переробку.

Kablosuz stik pompanızın tasarımında güvenlik, performans ve güvenilirliğe en yüksek öncelik verilmiştir.

KULLANIM AMACI

Kablosuz stik pompa, gölet, havuz veya depolardan temiz veya kirli suyu çıkarmak için tasarlanmıştır. Ürün, taşkın suyunu tahliye etmek veya taşkınlar sırasında fazla yağmur suyunu boşaltmak için kullanılabilir. Ürün ayrıca sulama aksesuarları ile birlikte sulama amacıyla da kullanılabilir.

Ürün sadece evde veya kapalı mekanlarda kullanıma yöneliktir. Ürün iç ve dış mekanlarda kullanılabilir.

Başka herhangi bir amaçla kullanmayın.

GENEL GÜVENLİK UYARILARI

- Hiçbir zaman çocukların, fiziksel, duyusal veya zihinsel becerileri kısıtlı veya tecrübesiz ve bilgisi yetersiz kişilerin veya bu talimatları bilmeyen insanların bu ürünü kullanmasına izin vermeyin. Yerel yönetmelikler kullanıcının yaşına kısıtlama getirebilir. Ürünle oynamadıklarından emin olmak için çocuklara uygun şekilde nezaret edilmelidir.
- İleride başvurmak üzere tüm uyarıları ve talimatları saklayın. Bunlara sık sık başvurun ve ürünü kullanabilecek diğer kişilere talimat vermek için bunları kullanın. Ürünü birine verirseniz, ürünün yanlış kullanımını ve olası yaralanmaları önlemek için onlara bu talimatları da verin.
- Çalışma alanında özellikle çocuklar ve evcil hayvanlar olmak üzere hiç kimseyi bulundurmayın.
- Her kullanım öncesi makineyi inceleyin. Gevşemiş tespit elemanları, yakıt sızıntıları olup olmadığını kontrol edin. Tüm korkuluk ve tutamakların yerlerinde bulunduklarından emin olun. Kullanmadan önce hasarlı parçaları değiştirin. Pil sızıntı olup olmadığını kontrol edin.
- Üründe herhangi bir değişiklik yapmayın veya üretici tarafından önerilmeyen parçalar ve aksesuarlar kullanmayın.
- Çıplak ayakla veya sandalet ya da benzer hafif ayakkabılar giyerken ürünü çalıştırmayın. Ayaklarınızı koruyacak ve kaygan yüzeylerde yürümenizi kolaylaştıracak koruyucu ayakkabı giyin.
- Kayma ve düşmeye karşı dikkatli olun.
- Ürün açık konumdayken giriş/çıkışlarına el sokmaktan kaçının.
- Ürünü patlayıcı bir ortamda veya yanıcı malzemelerin yakınında kurmayın veya çalıştırmayın.
- Şalter ürünü durdurmuyorsa, ürünü kullanmayın. Şalterin yetkili bir servis merkezinde değiştirilmesini sağlayın.
- Ürünü kapatın, pil takımını sökün ve ürünü soğumaya bırakın. Tüm hareketli parçaların tamamen durduğundan emin olun:
  - servis yapmadan önce
  - tıkanıklığı temizlemeden önce
  - ürünü kontrol etme, temizleme ve ürün üzerinde çalışmadan önce
  - aksesuarları değiştirmeden önce
  - ürünün yanından ayrılmadan önce
  - bakım yapıldığı her zaman
- Bir kaza ya da arıza durumunda ürünü derhal durdurun ve pil takımını çıkarın. Yetkili servis merkezi tarafından kontrol edilene dek ürünü tekrar çalıştırmayın.

PİLLİ ALET KULLANIMI VE BAKIMI

- Sadece üretici tarafından belirtilen şarj cihazı ile şarj edin. Tek bir pil takımı tipine uygun bir şarj cihazı başka bir pil takımı ile birlikte kullanıldığında yangın riski oluşturabilir.
- Sadece ürün için özel olarak tasarlanmış pil takımlarını kullanın. Farklı pil paketlerinin kullanımı yangın, elektrik çarpması ya da kişilerin yaralanması riskine yol açabilir.
- Hasar görmüş veya değiştirilmiş bir pil takımını ya da ürünü kullanmayın. Hasar görmüş ya da değiştirilmiş piller yangın, patlama ya da yaralanma riskine yol açabilecek beklenmeyen davranış sergileyebilir.
- Pil takımını veya ürünü ateş ya da aşırı ısılara maruz bırakmayın. Ateş ya da 130 °C üzerinde sıcağa maruz bırakıldığında patlama olabilir.
- Pil takımı kullanılmadığı zaman ataş, bozuk para, anahtar, çivi, vida ve diğer metal nesneler gibi bir terminalden diğerine bağlantı oluşturabilecek diğer metal nesnelerden uzak tutun. Pil terminallerinin birlikte kısa devre yapması yanığa veya yangına neden olabilir.
- Kötü kullanım durumlarında bataryadan sıvı sızabilir. Temastan kaçının. Eğer kazara temas ederseniz temas eden yeri suyla yıkayın. Eğer sıvı gözlerinize temas ederse ek olarak tıbbi yardım alın. Pilden boşalan sıvı tahrişe veya yanıklara neden olabilir.

KABLOSUZ STİK POMPA GÜVENLİK UYARILARI

- Ürünü kurarken pil takımının pil kutusundan çıkarıldığından emin olun.
- Ürünü su fıçısı kancasının üzerine daldırmayın. Elektronik bileşenlere ve/veya pil takımına su girebilir, bu da kısa devreye, yangın riskinin artmasına ve ciddi kişisel yaralanmalara neden olabilir.
- Filtrenin yerine oturduğundan ve kullanılacaksa su varil kancasının sabitlendiğinden emin olun.
- Tüm bağlantıların sızdırmaz olduğundan emin olun. Bağlantı dişinde diş sızdırmazlık bandı veya uygun bir sızdırmazlık maddesi kullanın.
- Dişli bağlantıları sıkarken lütfen hasara yol açabilecek aşırı kuvvet uygulamayın.
- Ürünü korozif, aşındırıcı, patlayıcı veya tehlikeli sıvılar için kullanmayın. Su dışındaki sıvılar ürüne zarar verir, yangın tehlikesi oluşturabilir ve operatörün fiziksel olarak yaralanmasına neden olabilir.
- Ürünü içme suyuyla kullanmayın.
- Ürünü sıvı olmadan çalıştırmayın. Ürünü susuz çalıştırmayın.
- Ürünü insanlar sudayken kullanmayın.
- Ürün çalışırken hortumu çıkarmayın.
- Yağlayıcıların sızması nedeniyle sıvı kirliliği meydana gelebilir.
- Üründen boşalan su zeminin ıslanmasına ve kaymaya neden olabilir. Ürünü çalıştırdıktan sonra tahliye edilen suyu mutlaka temizleyin.
- Su ile karıştırıldığında tehlike oluşturabilecek elektriksel veya yüksek voltajlı elemanlar, aktif kimyasallar veya diğer nesneler veya maddeler bulunan alanlara suyu boşaltmayın.
- Ürünü, üst kalıp tutma yerinden güvenli bir şekilde tutun. Fıçı kancasının kullanıldığı durumlar dışında her zaman bilek askısını takın. Ürünü kullanımdayken gözetimsiz bırakmayın. Ürünün devrilmeyeceğinden emin olun.
- Pil bölmesinin içini yağmura veya ıslak koşullara maruz bırakmayın. Ürün yalnızca pil bölmesi kapalı, kilitli ve hasarsız olduğunda suya dayanıklıdır. Cihaza su girmesi elektrik çarpması riskini artırır.

PİL İÇİN EK GÜVENLİK UYARILARI

Kısa devreden kaynaklanacak yangın, yaralanma ve maddi hasar risklerini azaltmak için ürünü, pil paketini ya da şarj cihazını asla bir sıvıya batırmayın, ya da içine sıvı girmesine izin vermeyin. Tuzlu su, belirli kimyasallar, ağartıcı madde veya ağartıcı madde içeren ürünler gibi korozif veya iletken sıvılar kısa devreye neden olabilir.

TAŞIMA VE DEPOLAMA

- Nakletmeden ya da depolamadan önce ürünü kapatın, pil paketini çıkarın ve ürünün soğumasını bekleyin.
- Depolamadan önce mutlaka ürünü temizleyin. Ürünü tamamen uzatarak fazla suyu atın. Suyu tamamen boşaltmak için ürünü dik ve tamamen uzatılmış şekilde depolayın. Ürünü çocukların erişemeyeceği kuru ve iyi havalandırılmış bir yerde depolayın. Bahçe kimyasalları ve buz çözücü tuzlar gibi korozif maddelerden uzak tutun. Dondurucu koşullarda ürünü dışarıda bırakmayın.
- Taşınacağı zaman insanların yaralanmasını veya ürünün zarar görmesini önlemek amacıyla ürünü hareket etmemesi veya düşmemesi için sabitleyin.

LİTYUM BATARYALARIN TAŞINMASI

Bataryayi yerel ve ulusal hükümlere ve yönetmeliklere uygun sekilde tasiyin.

Bataryalar üçüncü bir şahıs tarafından taşındığında ambalaj ve etiket üzerindeki tüm özel koşullara uyun. Açıktaki konnektörleri yalıtkan, iletken olmayan başlıklar veya bant ile koruyarak hiçbir bataryanın taşıma sırasında diğer bataryalarla veya iletken malzemelerle temas etmediğinden emin olun. Çatlak veya sızdıran bataryaları taşımayın. Ek tavsiye için nakliye şirketi ile birlikte kontrol edin.

BAKİM

- Sadece orijinal üreticinin yedek parçalarını, aksesuarlarını ve ek parçalarını kullanın. Aksine davranış olası yaralanmaya yol açabilir, yetersiz performansa neden olabilir ve garantinizin geçersiz olmasıyla sonuçlanabilir.
- Servis çalışması en yüksek düzeyde dikkat ve bilgi gerektirir ve sadece nitelikli bir servis teknisyeni tarafından yapılmalıdır. Ürünün servis işlemlerini sadece yetkili bir servis merkezinde yaptırın.

- Sadece bu kılavuzda açıklandığı şekilde ayar veya onarım yapabilirsiniz. Diğer onarımlar için yetkili servis temsilcisini arayın.
- Pompayı, hortumları, su girişini ve filtreleri düzenli aralıklarla kontrol edin. Hortumlarda, su girişinde ve filtrelerde çamur, kum veya döküntü bulunmadığından emin olun. Herhangi bir hasar olmadığından emin olun.
- Her kullanım sonrası ürünü yumuşak ve kuru bir bezle temizleyin. Ürünü kullanmadığınız zamanlarda kuru, temiz ve yağdan ve gresten arındırılmış halde tutun. Hasarlı her tür parça yetkili servis merkezi tarafından uygun şekilde onarılmalı veya değiştirilmelidir.
- Filtreyi yalnızca işlevsellikte belirgin bir düşüş olduğunda temizleyin.
- Zarar görmüş veya okunmaz durumdaki etiketleri değiştirmek için yetkili bir servis merkezine gönderin.

ÜRÜNÜNÜZÜ TANIYIN

Bkz. sayfa 94–95.

1. Zamanlayici dügmesi
2. Açma/kapama dügmesi
3. Pil kapagi
4. Mandal
5. Üst kalip tutma yeri
6. Su çikisi
7. Bilek emniyet ipi
8. Su varil kancasi
9. Yükseklik ayarli dönme kilitleri
10. Kirlilik filtresi
11. Zamanlayici gösterge isiklari
12. LED çalisma isiklari
13. Oluklu tahliye hortumu
14. G3/4 Adaptörü
15. G3/4 baglanti parçasi
16. Oluklu tahliye hortumu için çikis adaptörü
17. Çamur filtresi
18. Kullanim kilavuzu
19. Pil
20. Sarj cihazi
21. Bahçe hortumu

SEMBOLLER

Ürün üzerinde herhangi bir çalışma yapmaya başlamadan önce batarya takımını çıkartın.

Güvenlik ikazı
Lütfen makineyi çalıştırmadan önce talimatları dikkatlice okuyun.



Uzatma bileziklerinin kilidi açıkken pompa gövdesinin kutbunu veya altını bükmekten kaçının çünkü bu, kabloyu içeride sıkıştırabilir.



Ürünü su fıçısı kancasının üzerine daldırmayın.



Pil bölmesi hava girişi koruması



Pompa başı hava girişi koruması



Maksimum çalışma derinliği



Batarya takımını yağmura veya ıslak koşullara maruz bırakmayın.

Atık pilleri, atık elektrikli ve elektronik ekipmanı, sınıflandırılmamış belediye atığı olarak bertaraf etmeyin. Atık piller ile atık elektrikli ve elektronik ekipmanlar ayrıca toplanmalıdır. Atık pil, akü ve ışık kaynakları ekipmandan çıkarılmalıdır. Yerel otorite veya satıcıdan geri dönüşüm tavsiyesi alın ve toplama noktasını öğrenin. Yerel düzenlemelere göre perakendecilerin atık piller ile atık elektrikli ve elektronik ekipmanı ücretsiz olarak geri alma yükümlülüğü olabilir. Atık bataryaların yanı sıra atık elektrikli ve elektronik ekipmanların yeniden kullanımı ve geri dönüşümüne katkınız, hammadde talebini azaltmaya yardımcı olur. Özellikle lityum içeren atık piller ile atık elektrikli ve elektronik ekipmanlar, çevreye uyumlu bir şekilde bertaraf edilmediği takdirde çevre ve insan sağlığını olumsuz yönde etkileyebilecek değerli ve geri dönüştürülebilir malzemeler içerir. Varsa, atık ekipmandaki kişisel verileri silin.

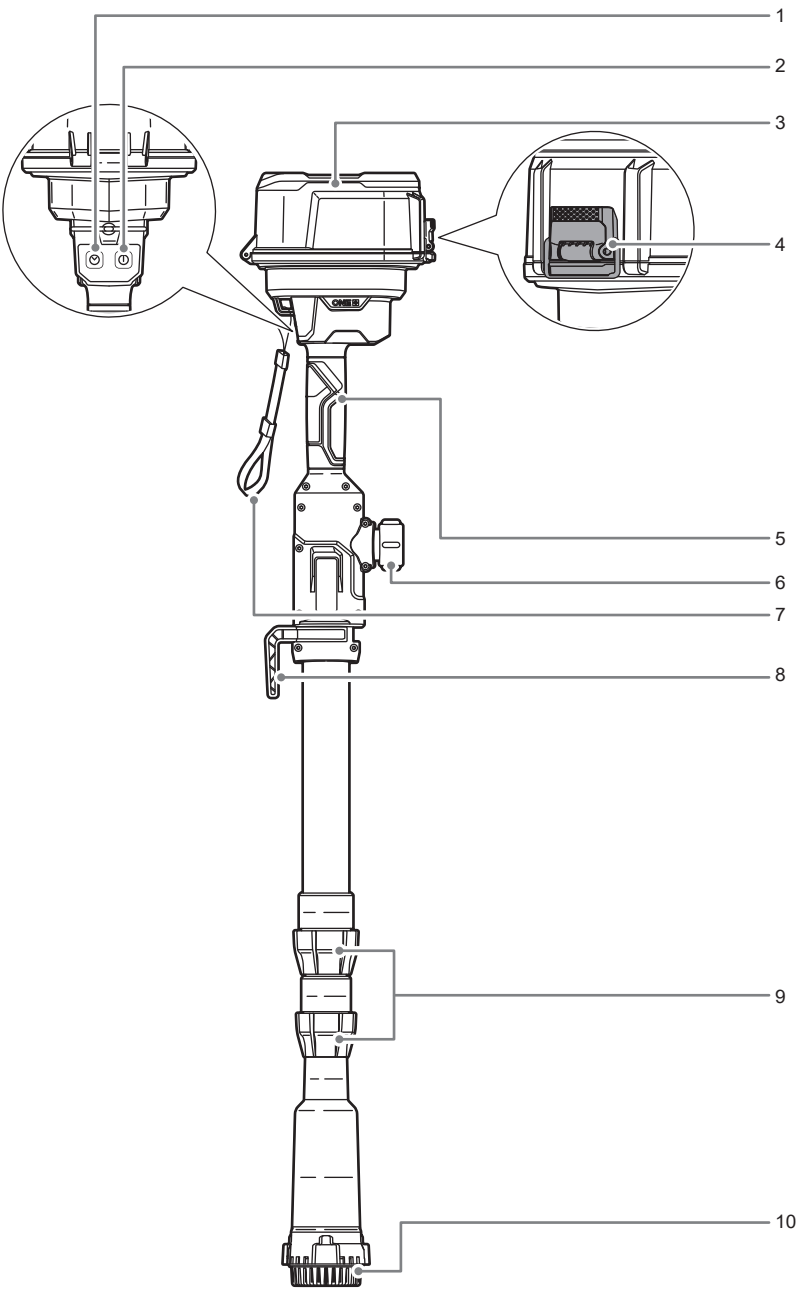
1
2
3
4
5
6
7
8
9
10

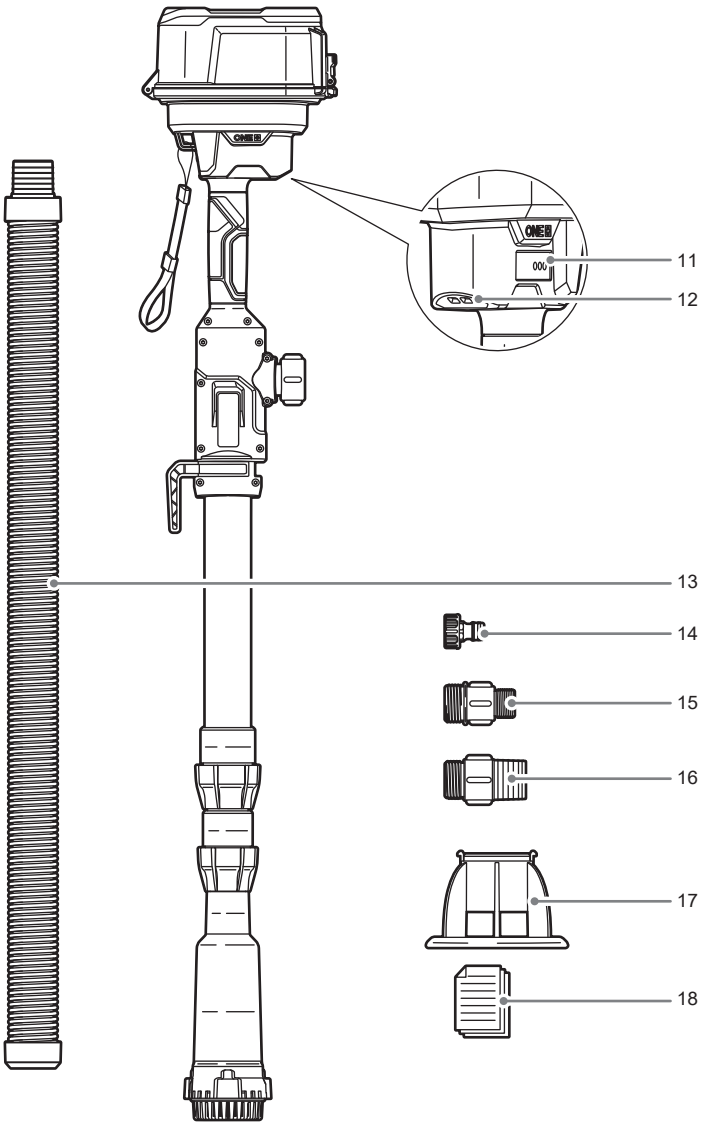
11
12
13
14
15
16
17
18
19
20
21

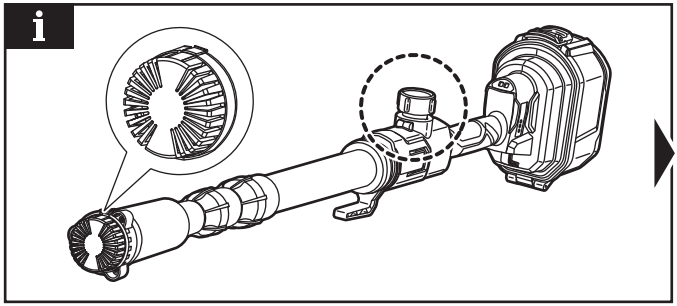
i

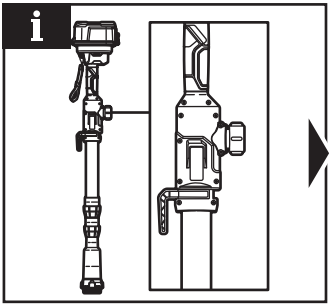
i

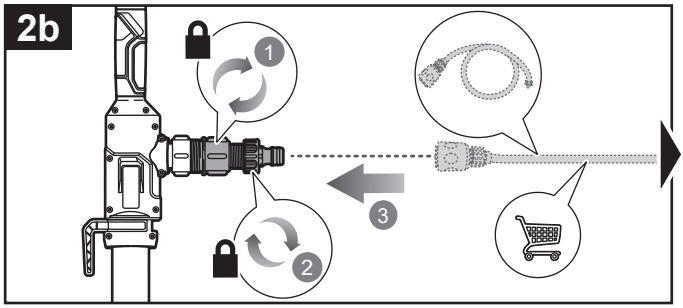
2b
1
2
3

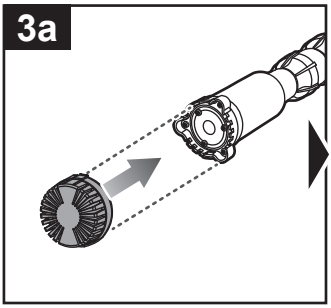
3a

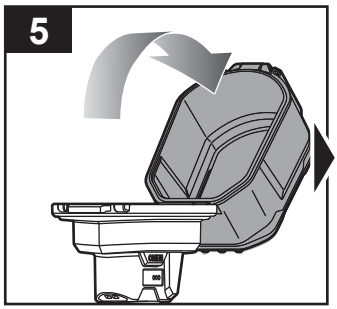
5

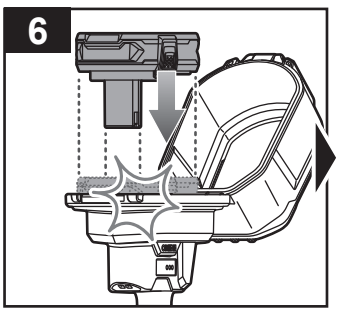
6

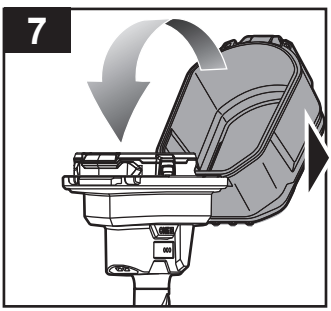
7

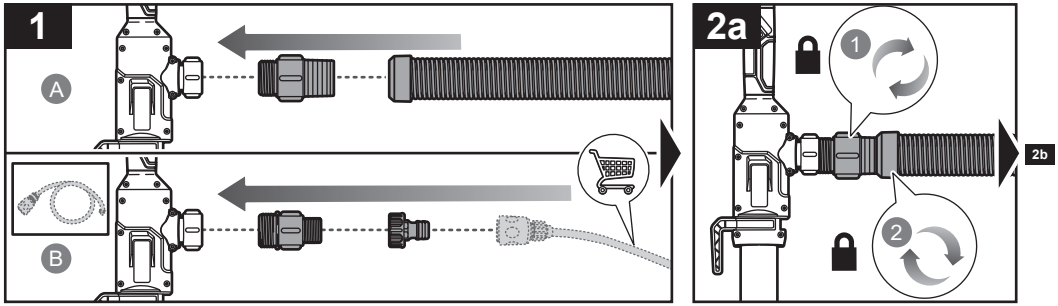
1
A
B
2a
1
2
2b

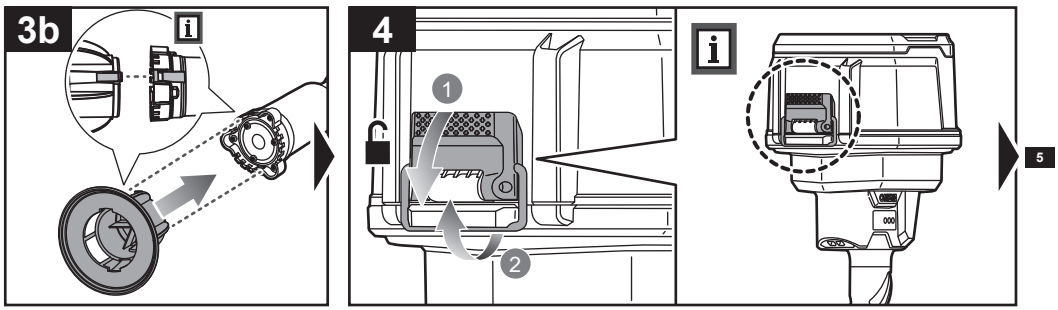
3b
4
1
2
5

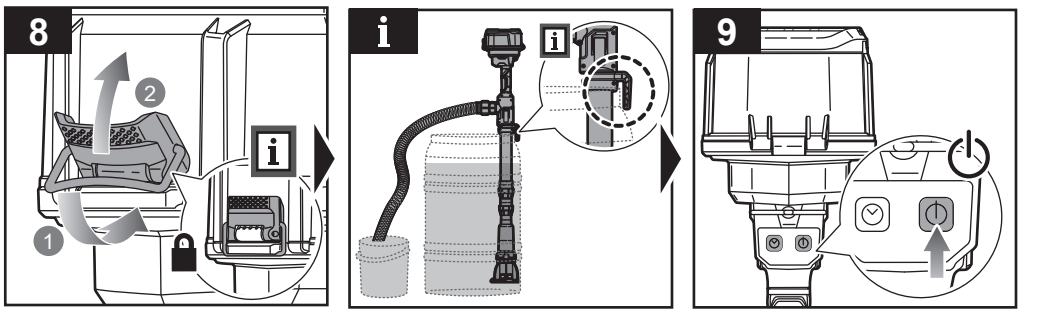
8
1
2
i
9

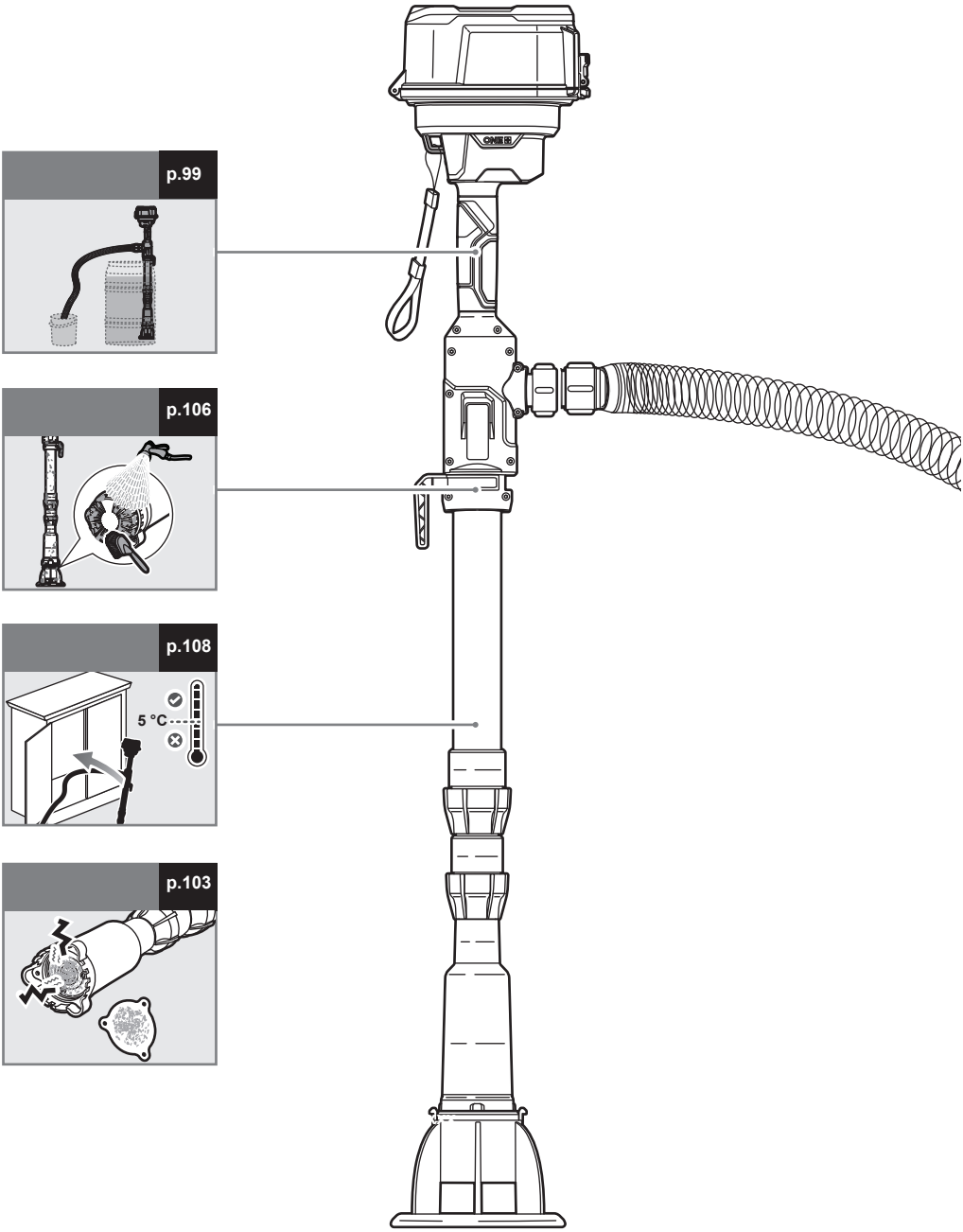
p.99
p.106
p.108
5 °C
p.103

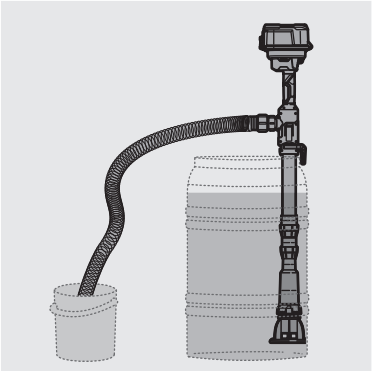

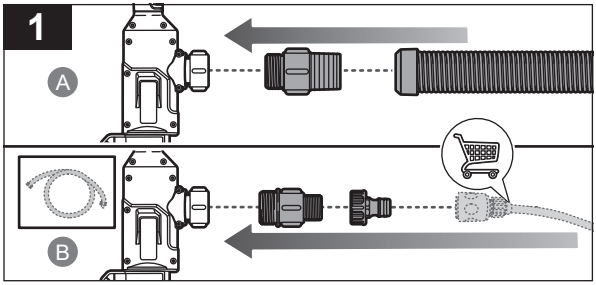
1
A
B

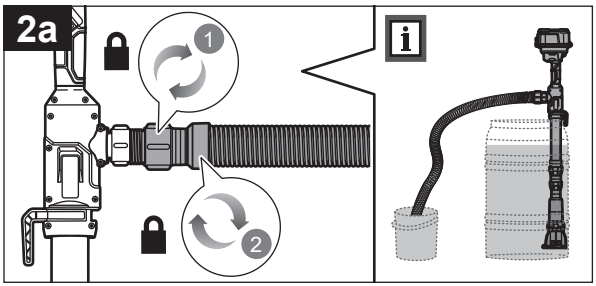
2a
1
2

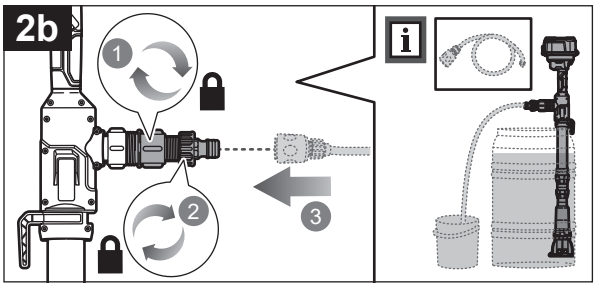
2b
1
2
3

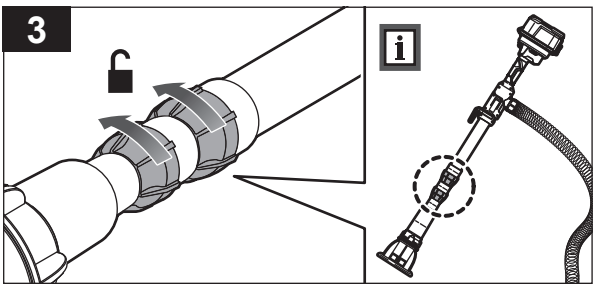
3

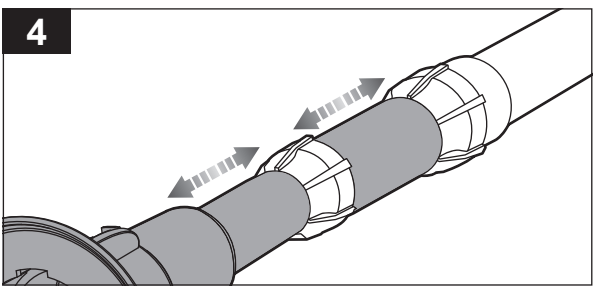
4

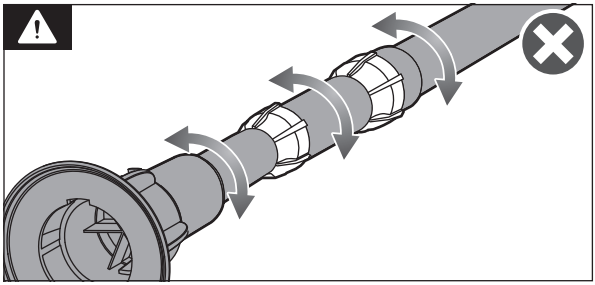

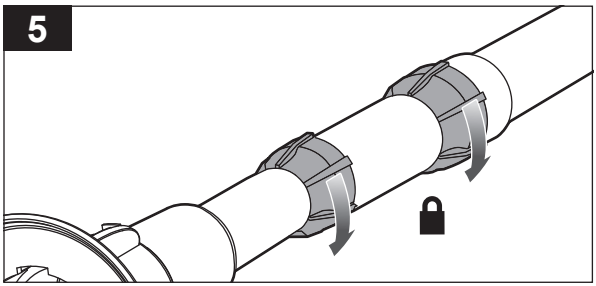
5

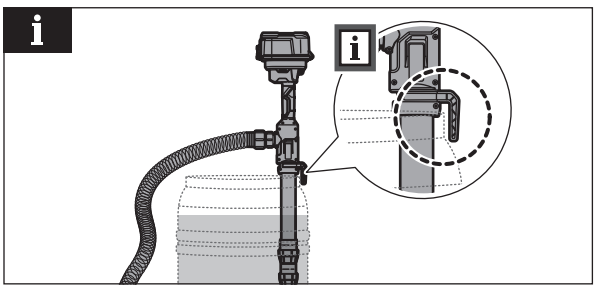
i
i

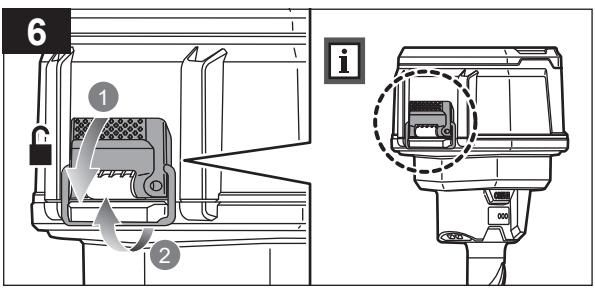
6
i
1
2

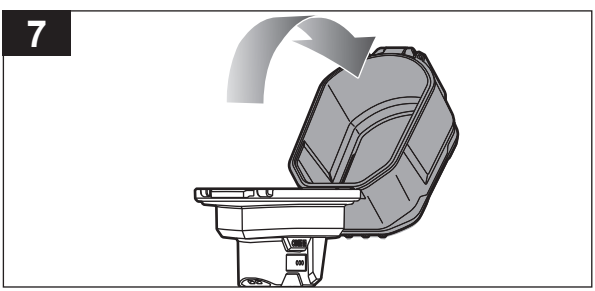
7

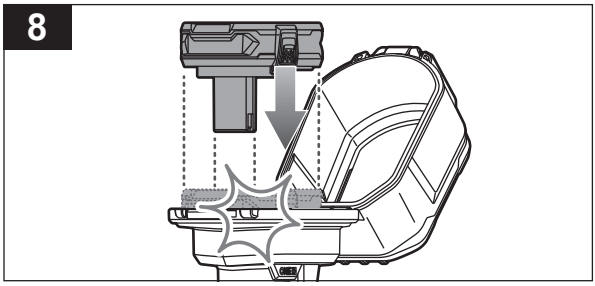
8

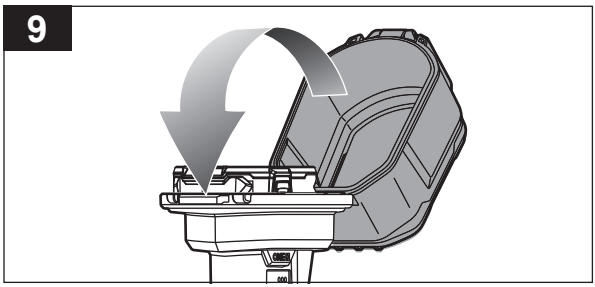
9

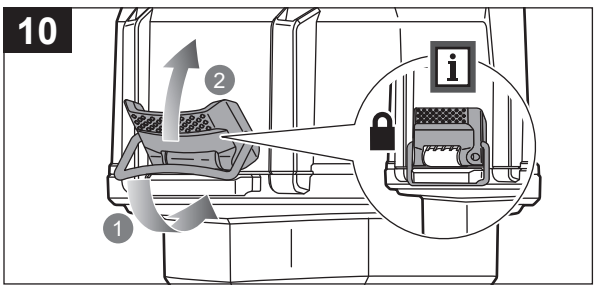
10
2
1

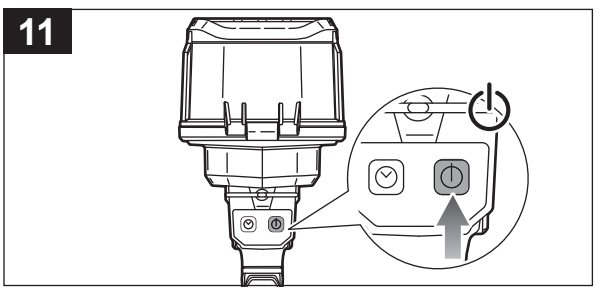
11

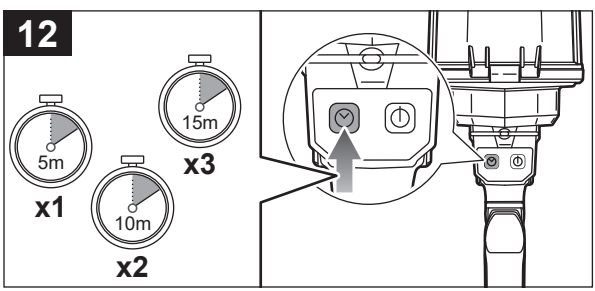
12
5m
x1
10m
x2
15m
x3

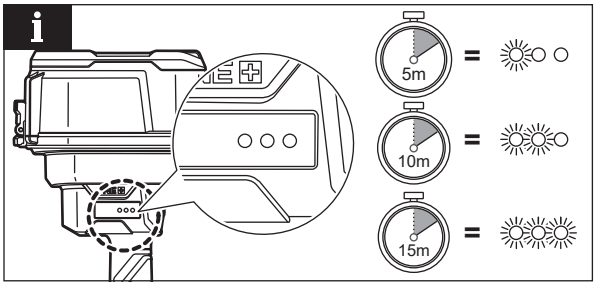
i
5m
=
10m
=
15m
=

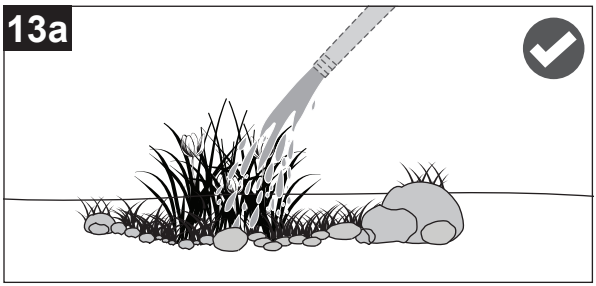
13a

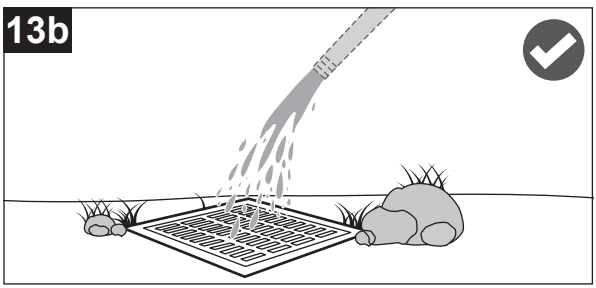
13b

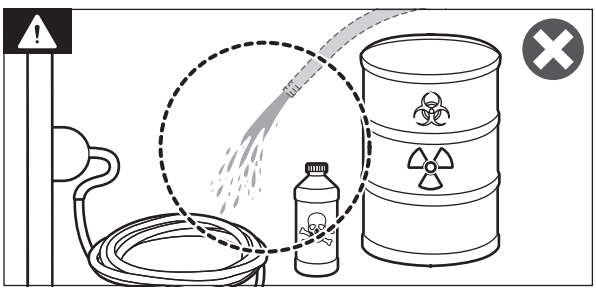

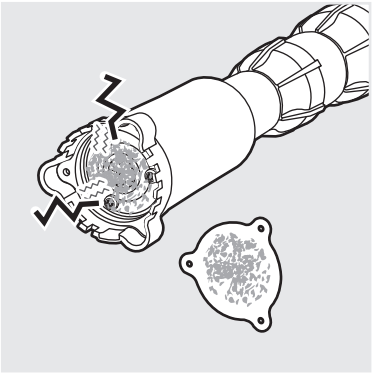

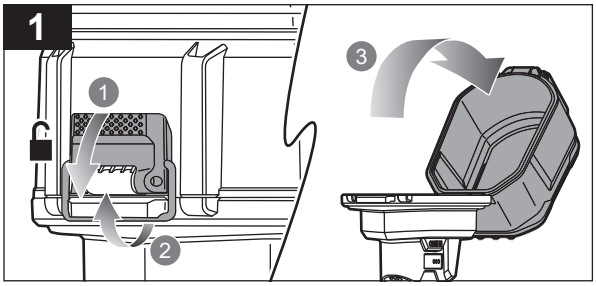
1
1
2
3

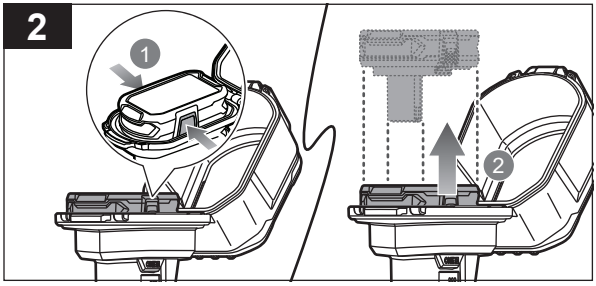
2
1
2

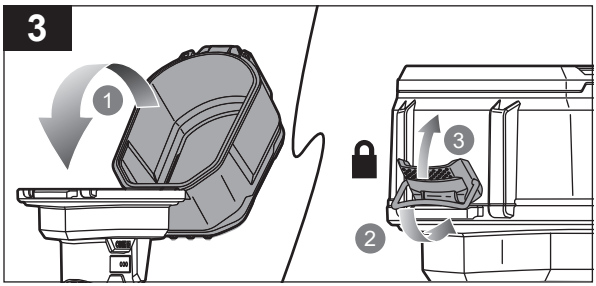
3
1
2
3

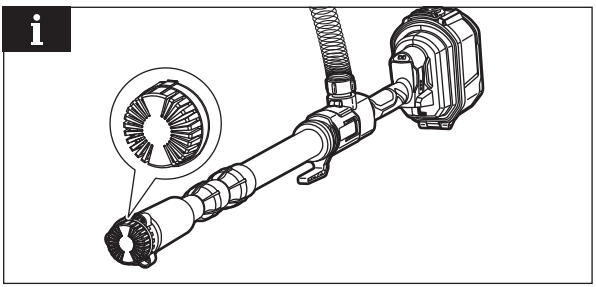
i

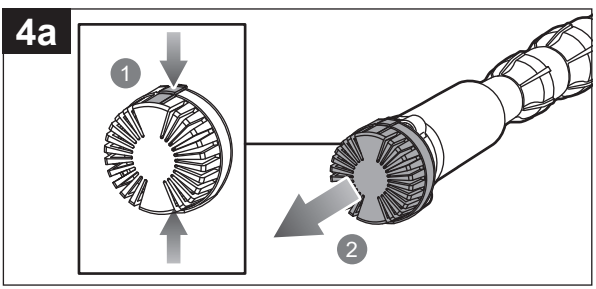
4a
1
2

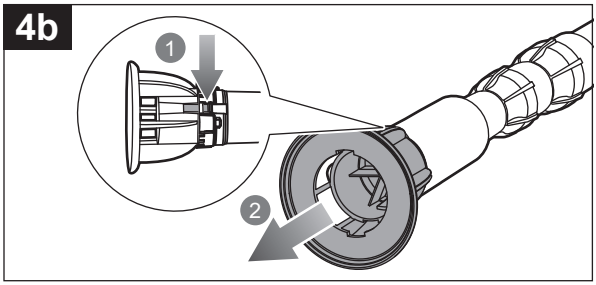
4b
1
2

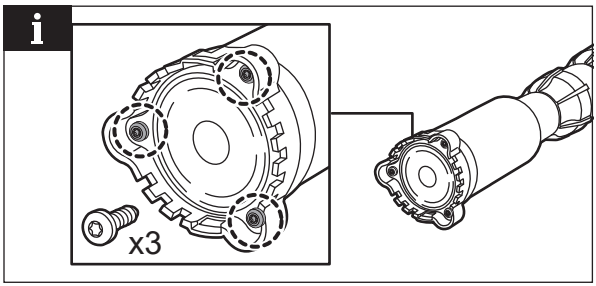
i
x3

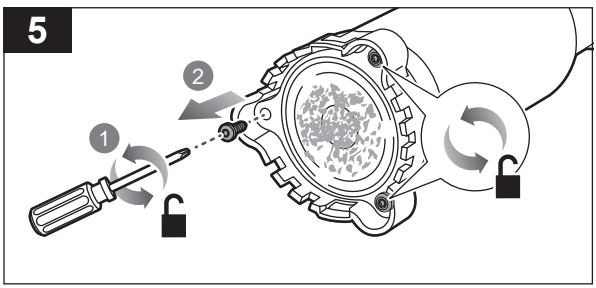
5
2
1

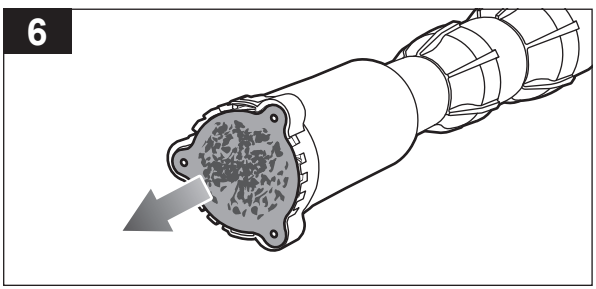
6

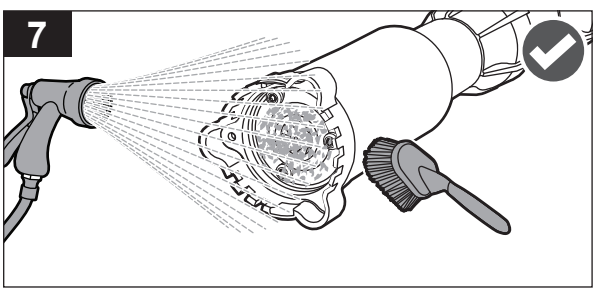
7

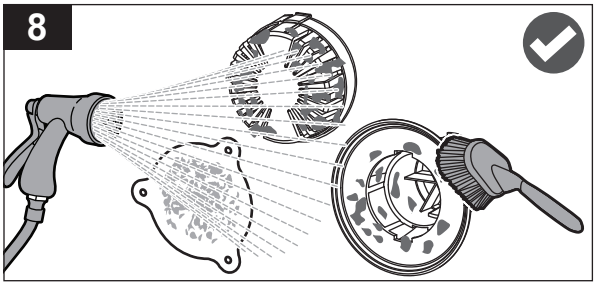
8

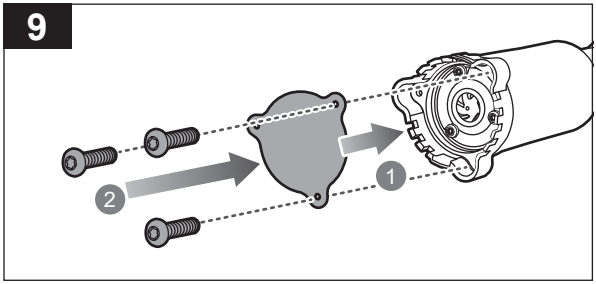
9
2
1

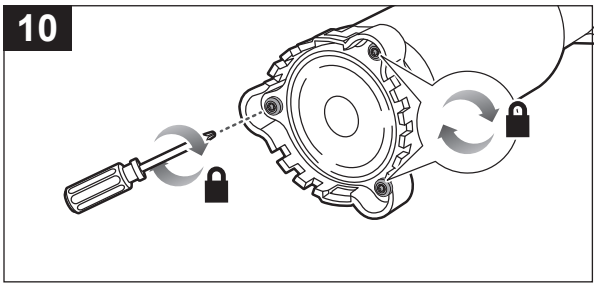
10

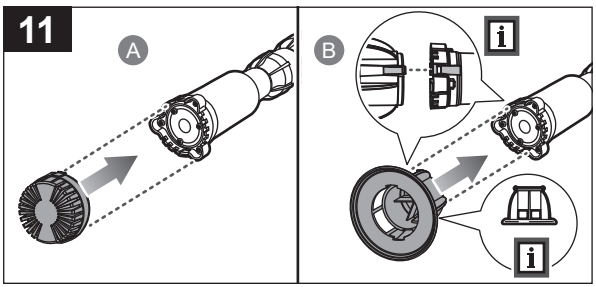
11
A
B

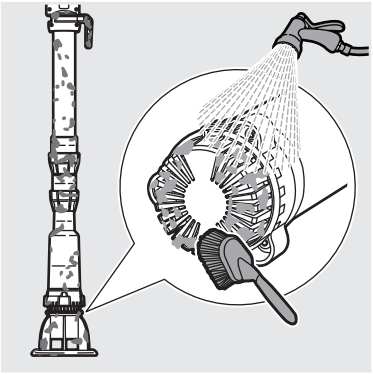

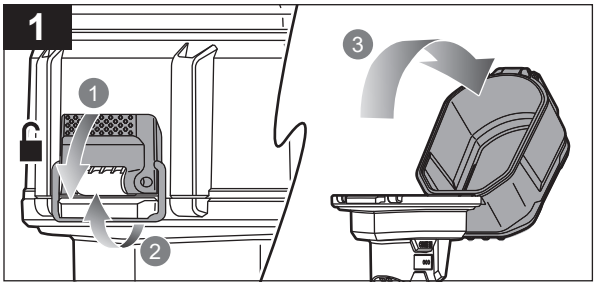
1
1
2
3

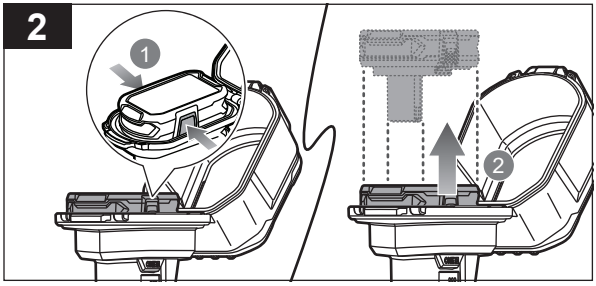
2
1
2

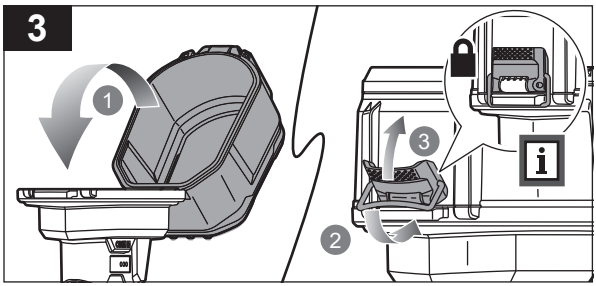
3
1
3
2

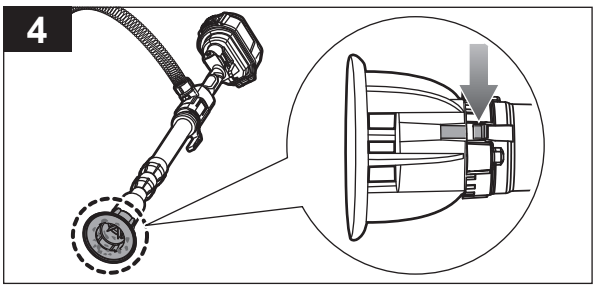
4

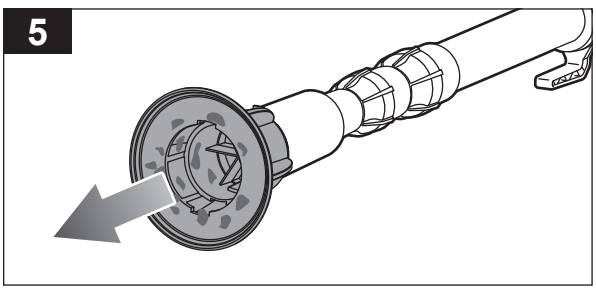
5

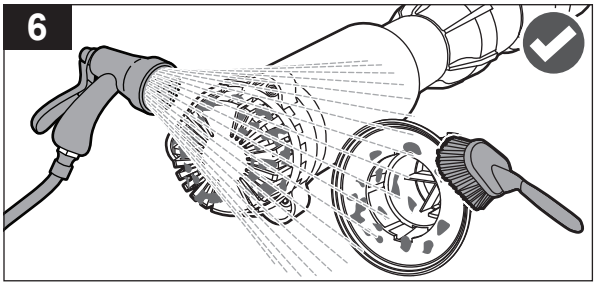
6

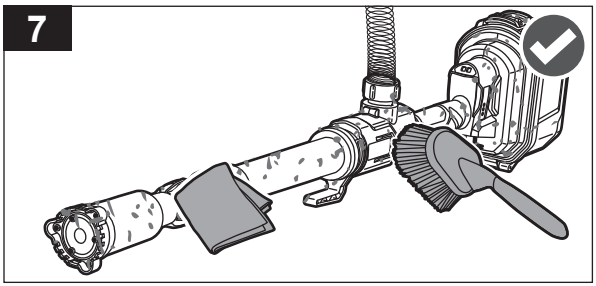
7

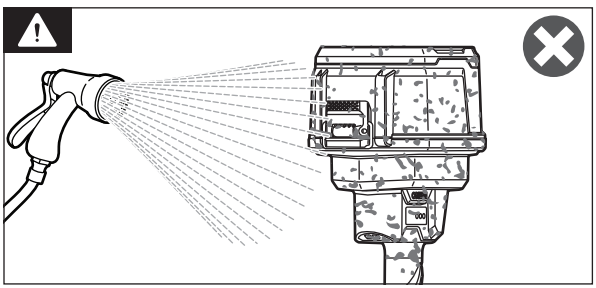

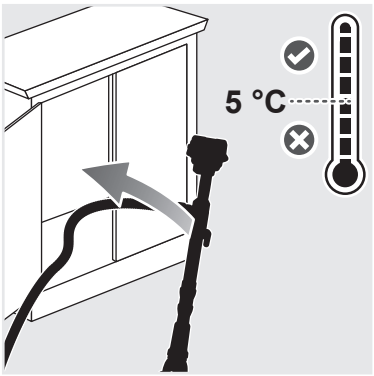

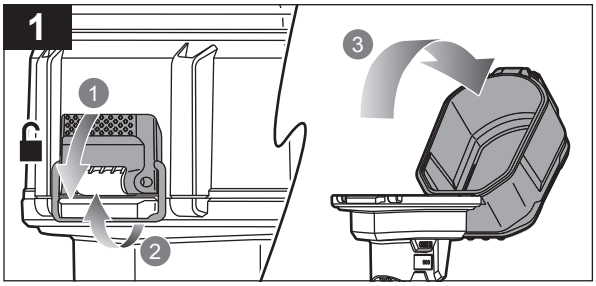

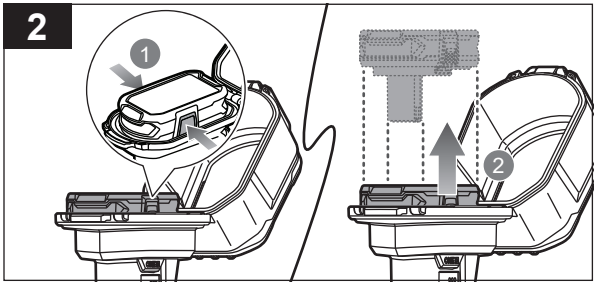

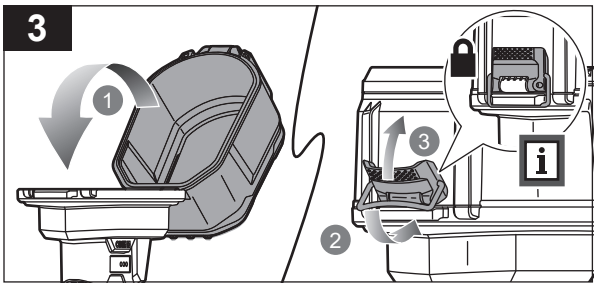

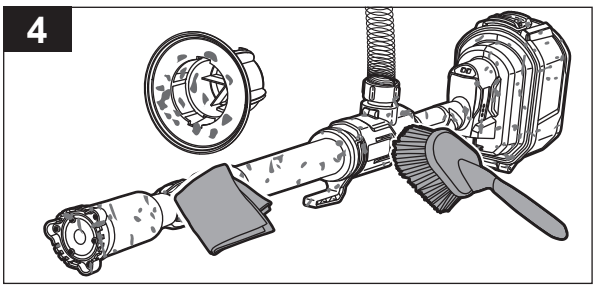

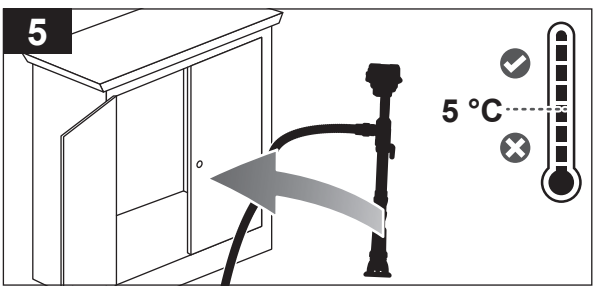

20240822v4

English	Français	Deutsch	Español	Italiano	Nederlands
Product specifications	**Caractéristiques produit**	**Produkt-Spezifikationen**	**Características del producto**	**Caratteristiche del prodotto**	**Productgegevens**
Cordless stick pump	Pompe bâton sans fil	Akku-Regenfasspumpe	Bomba con barra telescópica inalámbrica	Pompa a bastone senza fili	Snoerloze steelpomp
Model	Modèle	Modell	Modelo	Modello	Model
Rated voltage	Tension nominale	Nennspannung	Tensión nominal	Voltaggio nominale	Toegekende spanning
Maximum flow rate	Débit maximal	Maximaler Durchfluss	Caudal máximo	Portata massima	Maximale debiet
Maximum head	Tête maximale	Maximale Förderhöhe	Altura máxima	Testina massima	Maximale opvoerhoogte
Maximum immersion depth	Profondeur d'immersion maximale	Maximale Eintauchtiefe	Profundidad máxima de inmersión	Profondità massima immersione	Maximale dompeldiepte
Maximum water temperature rating	Température maximale de l'eau	Maximale Wassertemperatur	Valores nominales máximos de temperatura del agua	Potenza nominale temperatura massima acqua	Classificatie maximale watertemperatuur
Maximum particle size	Taille maximale des particules	Maximale Partikelgröße	Tamaño máximo de partículas	Dimensione massima particella	Maximale deeltjesgrootte
Water outlet size	Taille de la sortie d'eau	Größe des Wasserauslasses	Tamaño de la salida de agua	Dimensione uscita acqua	Afmetingen waterafvoer
Minimum suction level	Niveau d'aspiration minimum	Minimaler Saugpegel	Nivel mínimo de succión	Livello minimo aspirazione	Minimum aanzuigniveau
Weight	Poids	Gewicht	Peso	Peso	Gewicht
Ingress protection	Indice de protection	Schutzgrad	Protección de entrada	Protezione ingresso	IP-beschermingsgraad
Pump head	Tête de pompe	Pumpenkopf	Cabezal de la bomba	Testina pompa	Pompkop
Battery compartment	Compartiment de la batterie	Akkufach	Compartimento de la batería en uso	Vano batteria utilizzato	Compartiment gebruikte batterij

English	Français	Deutsch	Español	Italiano	Nederlands
Battery and charger	**Batterie et chargeur**	**Akku und Ladegerät**	**Batería y cargador**	**Batteria e caricatore**	**Accu en oplader**
Model	Modèle	Modell	Modelo	Modello	Model
Battery pack	Bloc de batterie	Akkupack	Batería	Batteria	Accu
Charger	Chargeur	Ladegerät	Cargador	Caricatore	Lader
Compatible battery packs	Blocs des batterie compatibles	Kompatible Akkupacks	Paquetes de batería compatibles	Gruppo batterie compatibili	Compatibele accupacks
Compatible chargers	Chargeurs compatibles	Kompatible Ladegeräte	Cargador compatible	Caricatore compatibile	Compatibele oplader
NOTE: Visit your local special orders desk or contact RYOBI customer service for replacement parts.	**REMARQUE:** Pour obtenir des pièces de rechange, consultez le bureau local chargé des commandes spéciale ou le service client RYOBI.	**HINWEIS:** Wenden Sie sich an Ihren örtlichen Kundendienst oder kontaktieren Sie den RYOBI-Kundendienst, um Ersatzteile zu erhalten.	**NOTA:** Visite su servicio local de pedidos especiales o póngase en contacto con el Servicio de atención al cliente de RYOBI para obtener piezas de recambio.	**NOTA:** Recarsi presso il banco ordini speciali di zona oppure contattare l'assistenza clienti RYOBI per i pezzi di ricambio.	**OPMERKING:** Bezoek de lokale verkoopspecialisten of neem contact op met de klantenservice van RYOBI voor vervangende onderdelen.

Português	Dansk	Svenska	Suomi	Norsk	Русский	
Características do aparelho	**Produktspecifikationer**	**Produktspecifikationer**	**Tuotteen tekniset tiedot**	**Produktspesifikasjoner**	**Характеристики изделия**	
Bomba telescópica sem fios	Trådløs stavpumpe	Sladdlös skaftpump	Akkukäyttöinen sauvapumppu	Kabelfri stikkpumpe	Беспроводный штанговый насос	
Modelo	Model	Modell	Malli	Modell	Модель	RY18STPA
Tensão nominal	Mærkespænding	Spänning	Nimellisjännite	Nominell spenning	Номинальное напряжение	18 V d.c.
Caudal máximo	Største flowhastighed	Maximal flödeshastighet	Suurin virtausmäärä	Maksimal strømningshastighet	Максимальный объем подачи	56 L/min
Cabeça máxima	Maksimal højde på vandstigningen	Max huvud	Suurin pää	Maksimalt hode	Максимальный напор	7 m
Profundidade máxima de imersão	Maksimal nedsænkningsdybde	Max nedsänkningsdjup	Suurin upotussyvyys	Maksimal nedsenkingsdybde	Максимальная глубина погружения	1,2 m
Classificação máxima da temperatura da água	Klassificering af maks. vandtemperatur	Max vattentemperatur	Veden suurin sallittu lämpötila	Maksimal vanntemperaturvurdering	Максимально допустимая температура воды	35 °C
Tamanho máximo das partículas	Maks. partikelstørrelse	Max partikelstorlek	Suurin hiukkaskoko	Maksimal partikkelstørrelse	Максимальный размер частиц	1 mm
Tamanho da saída de água	Vandudløbets størrelse	Vattenutlopp, storlek	Veden poistoaukon koko	Størrelse vannutløp	Размер водовыпускного отверстия	25 mm
Nível mínimo de sucção	Mindste sugeniveau	Minsta sugnivå	Vähimmäisimutaso	Minimum sugenivå	Максимальная мощность всасывания	50 mm
Peso	Vægt	Vikt	Paino	Vekt	Вес	2,5 kg
Proteção contra entrada	Indtrængningsbeskyttelse	Inträngningsskydd	Aukon suoja	Internasjonal beskyttelsesrangering	Пылевлагозащита	
Cabeça da bomba	Pumpehoved	Pumphuvud	Pumpun pää	Pumpehode	Головка насоса	IPX8
Compartimento da bateria em uso	Rum til batteri i brug	Fack för batteri som används	Käyttöakkutila	Batterirom i bruk	Отсек для используемый батарей	IPX5

Português	Dansk	Svenska	Suomi	Norsk	Русский	
Bateria e carregador	**Batteri og oplader**	**Batteri och batteriladdare**	**Akku ja laturi**	**Batteri og lader**	**Аккумуляторная батарея и зарядное устройство**	
Modelo	Model	Modell	Malli	Modell	Модель	RY18STPA-0
Bateria	Batteri	Batteri	Akku	Batteri	Аккумулятор	-
Carregador	Oplader	Batteriladdare	Laturi	Lader	Зарядное устройство	-
Baterias compatíveis	Kompatible batterier	Kompatibla batteripaket	Yhteensopivat akut	Kompatible batteripakker	Совместимая аккумуляторная батарея	RB18..
Carregador compatível	Kompatibel oplader	Kompatibel laddare	Yhteensopiva laturi	Kompatibel lader	Совместимое зарядное устройство	BCL1418.., BCS618, RC18..
NOTA: Visite o seu ponto de encomendas especiais local ou contacte o Apoio ao cliente da RYOBI para obter peças de substituição.	**BEMÆRK:** Besøg din lokale specialbutik eller kontakt RYOBI kundeservice for reservedele.	**OBS:** Besök ditt lokala kontor för specialbeställningar eller kontakta RYOBI-kundservice för reservdelar.	**HUOMAUTUS:** Kun tarvitset varaosia, käy paikallisissa toimipisteessä tai ota yhteyttä RYOBI-asiakaspalveluun.	**MERK:** Besøk den lokale spesialbestillingsskranken eller ta kontakt med RYOBI kundeservice for reservedeler.	**ПРИМЕЧАНИЕ:** Для приобретения запасных деталей обращайтесь в региональную службу специальных заказов или в клиентскую службу RYOBI.	

Polski	Čeština	Magyar	Română	Latviski	Lietuviškai	Eesti
Parametry techniczne	**Technické údaje produktu**	**Termék műszaki adatai**	**Specificaţiile produsului**	**Produkta specifikācijas**	**Gaminio techninės savybės**	**Toote tehnilised andmed**
Bezprzewodowa pompa transferowa	Akumulátorové tyčové čerpadlo	Vezeték nélküli szivattyúzó rúd	Pompă tubulară fără fir	Akumulatoru kāta sūknis	Akumuliatorinis vamzdinis siurblys	Juhtmeta varspump
Model	Model	Típus	Model	Modelis	Modelis	Mudel
Napięcie znamionowe	Jmenovité napětí	Névleges feszültség	Tensiunea nominală	Nominālais spriegums	Nominali įtampa	Nimipinge
Maksymalne natężenie przepływu	Maximální průtok	Legnagyobb áramlási sebesség	Debit maxim	Maksimālā caurplūde	Maksimalus srautas	Maksimaalne voolavus
Maksymalna wysokość podnoszenia	Maximální hlava	Maximális fejméret	Înălţime maximă de pompare	Maksimālā galva	Maksimali galvutė	Maksimaalne peaosa
Maksymalne zanurzenie	Maximální hloubka ponoru	Maximális merülési mélység	Adâncime de imersiune maximă	Maksimālais iegremdēšanas dziļums	Maksimalus panardinimo gylis	Maksimaalne sukeldumissügavus
Maksymalna znamionowa temperatura wody	Maximální jmenovitá teplota vody	Maximális vízhőmérséklet szerinti besorolás	Temperatura maximă a apei	Maksimālā nominālā ūdens temperatūra	Maksimalios vandens temperatūros ribos	Maksimaalne veetemperatuuri hinnang
Maksymalna wielkość cząstek	Maximální velikost částic	Maximális részecskeméret	Dimensiune maximă a particulelor	Maksimālais daļiņu izmērs	Maksimalus dalelių dydis	Maksimaalne osakeste suurus
Rozmiar wylotu wody	Velikost výpusti vody	Vízkimenet mérete	Dimensiune racord de ieşire apă	Ūdens izplūdes izmērs	Vandens išleidimo angos dydis	Vee väljalaskeava suurus
Minimalny poziom ssania	Minimální úroveň sání	Minimális szívási szint	Nivel minim de sucţiune	Minimālais iesūkšanas līmenis	Minimalus siurbimo lygis	Minimaalne imemistase
Masa	Hmotnost	Súly	Greutate	Svars	Svoris	Kaal
Ochrona przez wnikaniem	Stupeň krytí	Külső behatásokkal szembeni védelem	Nivel protecţie IP	Šķidruma iekļūšanas aizsardzība	Įleidimo angos apsauga	Kaitseaste
Głowica pompy	Hlava čerpadla	Szivattyúfej	Cap pompă	Sūkņa galva	Siurblio galvutė	Pumba peaosa
Komora robocza akumulatora	Prostor pro používanou baterii	Használat közbeni akkumulátortartó	Compartiment acumulator în uz	Izmantojamās baterijas nodalījums	Naudojamų baterijos skyrius	Aku tööpesa

Polski	Čeština	Magyar	Română	Latviski	Lietuviškai	Eesti
Akumulator i ładowarka	**Nabíječka a baterie**	**Akkumulátor és töltő**	**Bateria şi încărcătorul**	**Akumulators un lādētājs**	**Akumuliatorius ir įkroviklis**	**Aku ja laadija**
Model	Model	Típus	Model	Modelis	Modelis	Mudel
Akumulator	Baterie	Akkumulátor	Acumulator	Akumulators	Baterija	Aku paketiga
Ładowarka	Nabíječka	Töltő	Încărcător	Lādētājs	Įkroviklis	Laadija
Pasujące akumulatory	Kompatibilní akumulátory	Kompatibilis akkumulátorok	Acumulatori compatibili	Savietojami akumulatoru komplekti	Suderinami baterijos paketai	Ühilduvad akupaketid
Zgodna ładowarka	Kompatibilní nabíječka	Kompatibilis töltő	Încărcător compatibil	Saderīgs lādētājs	Suderinamas įkroviklis	Ühilduv laadija
UWAGA: W celu uzyskania części zamiennych należy odwiedzić lokalny dział zamówień specjalnych lub skontaktować się z Działem Obsługi Klienta firmy RYOBI.	**POZNÁMKA:** Náhradní díly objednávejte přes místního dodavatele nebo se obraťte na oddělení zákaznických služeb RYOBI.	**MEGJEGYZÉS:** Cserealkatrészekért látogassa meg a helyi különleges rendelések pultot vagy lépjen kapcsolatba a RYOBI ügyfélszolgálatával.	**NOTĂ:** Vizitaţi reprezentanţa dvs. locală de vânzări sau contactaşi Serviciul Asistenţă Clienţi RYOBI pentru piese de schimb.	**PIEZĪME:** Rezerves daļas meklējiet jūsu vietējā īpašo pasūtījumu centrā vai sazinieties ar RYOBI Klientu apkalpošanas dienestu.	**PASTABA:** Jei prireiktų keičiamųjų dalių, nuvykite į vietos specialiųjų užsakymų biurą arba kreipkitės į RYOBI klientų aptarnavimo tarnybą.	**MÄRKUS:** Varuosade tellimiseks pöörduge kohaliku tellimispunkti poole või võtke ühendust RYOBI klienditeenindusega.

Hrvatski	Slovenščina	Slovenčina	България	українська	Türkçe	
Specifikacije proizvoda	**Specifikacije izdelka**	**Špecifikácie produktu**	**Технически характеристики**	**Технічні характеристики пристрою**	**Ürün teknik özellikleri**	
Akumulatorska štapna pumpa	Brezžična palična črpalka	Akumulátorové sudové čerpadlo	Безжична вертикална помпа	Бездротовий бочковий насос	Kablosuz stik pompa	
Model	Model	Modelis	Модел	Модель	Model	RY18STPA
Nazivni napon	Nazivna napetost	Menovité napätie	Номинален волтаж	Номінальна напруга	Nominal voltaj	18 V d.c.
Maksimalni protok	Največja stopnja pretoka	Maximálna prietoková rýchlosť	Максимален дебит	Максимальна швидкість потоку	Maksimum akış hızı	56 L/min
Maksimalna visina dobave	Najvišji navpični potisk	Maximálna dopravná výška	Максимална глава	Максимальний напір	Maksimum basma yüksekliği	7 m
Maksimalna dubina uranjanja	Največja potopna globina	Maximálna ponorná hĺbka	Максимална дълбочина на потапяне	Максимальна глибина занурення	Maksimum daldırma derinliği	1,2 m
Maksimalna nazivna vrijednost temperature vode	Najvišja nazivna temperatura vode	Maximálna menovitá teplota vody	Максимална номинална температура на водата	Максимальна температура води	Maksimum su sıcaklığı sınıflandırması	35 °C
Maksimalna veličina čestice	Največja velikost delcev	Maximálna veľkosť častíc	Максимален размер на частиците	Максимальний розмір часток	Maksimum parçacık boyutu	1 mm
Veličina izlaza vode	Velikost odvodne odprtine za vodo	Veľkosť odtoku vody	Размер на изходящия отвор за вода	Розмір вихідного отвору	Su çıkışı boyutu	25 mm
Maksimalna razina usisa	Najnižja stopnja sesanja	Minimálna hladina sania	Максимално ниво на всмукване	Мінімальний рівень всмоктування	Minimum emiş seviyesi	50 mm
Težina	Teža	Hmotnosť	Тегло	Вага	Ağırlık	2,5 kg
Zaštita pristupa	Zaščita pred vdorom tekočine	Ochrana pred vniknutím	Защита срещу проникване	Ступінь захисту	Hava girişi koruma	
Glava pumpe	Glava črpalke	Hlava čerpadla	Глава на помпата	Головка насосу	Pompa başlığı	IPX8
Odjeljak baterije koja se koristi	Predal za baterijo v uporabi	Priečinok na používaný akumulátor	Отделение за батерията в работен режим	Акумуляторне відділення у використанні	Kullanılan akü kompartımanı	IPX5

Hrvatski	Slovenščina	Slovenčina	България	українська	Türkçe	
Baterija i punjač	**Baterija in polnilnik**	**Akumulátor a nabíjačka**	**Батерия и зарядно устройство**	**Акумулятор і зарядний пристрій**	**Pil ve şarj cihazı**	
Model	Model	Modelis	Модел	Модель	Model	RY18STPA-0
Baterija	Akumulator	Batéria	Батерия	Акумуляторна батарея	Pil	-
Punjač	Polnilec	Nabíjačka	Зарядно устройство	Зарядний пристрій	Şarj cihazı	-
Kompatibilna pakiranja baterija	Združljive baterije	Kompatibilné jednotky akumulátorov	Съвместими батерии	Сумісні акумуляторні блоки	Uyumlu pil takımları	RB18..
Kompatibilni punjači	Združljiv polnilec	Kompatibilná nabíjačka	Съвместимо зарядно устройство	Сумісний зарядний пристрій	Uyumlu şarj cihazı	BCL1418.., BCS618, RC18..
NAPOMENA: Posjetite vaš lokalni ured za posebne narudžbe ili kontaktirajte RYOBI korisničku službu za zamjenske dijelove.	**OPOMBA:** Za nadomestne dele se obrnite na lokalno poslovalnico za posebna naročila ali službo za storitve za stranke RYOBI.	**POZNÁMKA:** Ak potrebujete náhradné diely, navštívte miestne oddelenie pre špeciálne objednávky alebo sa obráťte na zákaznícky servis RYOBI.	**ЗАБЕЛЕЖКА:** За поръчка на резервни части посетете местното бюро за специални поръчки или се свържете с центъра за обслужване на клиенти на RYOBI.	**ПРИМІТКА:** Завітайте до місцевої служби замовлень або зверніться до служби підтримки клієнтів RYOBI, щодо отримання запасних частин.	**NOT:** Yedek parçalar için özel sipariş masanızı ziyaret edin veya RYOBI Müşteri Hizmetleri ile iletişime geçin.	

EN ⚠ WARNING

The declared vibration total values and the declared noise emission values given in this instruction manual have been measured in accordance with a standardised test and may be used to compare one tool with another. They may be used for a preliminary assessment of exposure.

The declared vibration and noise emission values represent the main applications of the tool. However, if the tool is used for different applications, used with different accessories, or poorly maintained, the vibration and noise emission may differ. These conditions may significantly increase the exposure levels over the total working period. An estimation of the level of exposure to vibration and noise should take into account the times when the tool is turned off or when it is running idle. These conditions may significantly reduce the exposure level over the total working period.

Identify additional safety measures to protect the operator from the effects of vibration and noise, such as maintaining the tool and the accessories, keeping the hands warm (in case of vibration), and organising work patterns.

FR ⚠ AVERTISSEMENT

Le niveau total de vibrations et le niveau total d'émissions sonores déclarés indiqués dans ce manuel d'instruction ont été mesurés selon une méthode de test normalisée et peut servir de référence pour comparer les outils entre eux. Ils peuvent servir d'évaluation préliminaire à l'exposition.

Les niveaux d'émissions sonores et de vibrations déclarés représentent les principales applications de l'outil. Toutefois, si l'outil est utilisé pour des applications différentes ou des accessoires différents, ou s'il est mal entretenu, les vibrations émises peuvent varier. Ces facteurs pourraient augmenter considérablement les niveaux d'exposition sur la durée totale d'utilisation. Une estimation du niveau d'exposition aux vibrations et du bruit doit aussi prendre en compte les périodes durant lesquelles l'outil est éteint ou lorsqu'il fonctionne à vide. Ces facteurs pourraient réduire considérablement le niveau d'exposition sur la durée totale d'utilisation.

Identifiez toute mesure de sécurité supplémentaire à observer pour protéger l'opérateur des effets des vibrations et du bruit, comme l'entretien de l'outil et des accessoires, le maintien au chaud des mains (en cas de vibrations), et l'élaboration de schémas de pulvérisation.

DE ⚠ WARNUNG

Die in dieser Anleitung deklarierten Gesamtwerte der Schwingungsemission und die deklarierten Werte der Geräuschemission wurden gemäß einer standardisierten Testmethode gemessen und können verwendet werden, um Werkzeuge miteinander zu vergleichen. Sie können für eine vorläufige Beurteilung der Belastung verwendet werden.

Die deklarierten Werte für Schwingungs- und Geräuschemission treffen auf die Hauptanwendung des Werkzeugs zu. Wenn jedoch das Werkzeug für verschiedene Anwendungen oder mit unterschiedlichem Zubehör genutzt wird oder schlecht gewartet ist, kann die Schwingungs- und Geräuschemission variieren. Diese Bedingungen können das Belastungsniveau über die gesamte Arbeitszeit deutlich steigern. Eine Schätzung der Schwingungsbelastung sollte auch die Zeiten berücksichtigen, in denen das Werkzeug ausgeschaltet ist oder im Leerlauf läuft. Diese Bedingungen können das Belastungsniveau über die gesamte Arbeitszeit deutlich reduzieren.

Legen Sie zusätzliche Sicherheitsmaßnahmen fest, um den Bediener vor den Auswirkungen von Schwingung und Geräuschen zu schützen, z. B. Warten des Geräts und der Zubehörteile, Warmhalten der Hände (bei Schwingung) und Organisieren der Tätigkeit.

ES ⚠ ADVERTENCIA

Los valores totales de emisión de vibración declarados y los valores de emisiones de ruido declarados que se indican en este manual de instrucciones se han calculado según lo establecido en una prueba estandarizada y se pueden utilizar para comparar una herramienta con otra. Se pueden utilizar para una evaluación preliminar de exposición.

Los valores declarados de emisión de vibración y ruido representan las aplicaciones principales de la herramienta. No obstante, si la herramienta se utiliza para diferentes aplicaciones, con distintos accesorios o con un mantenimiento deficiente, la emisión de vibración y ruido podría diferir. Estas condiciones podrían aumentar significativamente los niveles de exposición sobre el periodo de funcionamiento total. Una estimación del nivel de exposición a la vibración y el ruido debería también tenerse en cuando la herramienta está apagada o cuando funciona a baja intensidad. Estas condiciones podrían reducir significativamente el nivel de exposición sobre el periodo de funcionamiento total.

Identifique cualquier medida de protección adicional para proteger al operario de los efectos de la vibración y el ruido, como el mantenimiento de la herramienta y los accesorios, mantener las manos calientes (en caso de vibración) y la organización de los patrones de trabajo.

IT ⚠ AVVERTENZE

Il livello di emissioni di vibrazioni riportato in questa scheda informativa è stato misurato con un metodo di prova standardizzato ed è utilizzabile per confrontare gli utensili fra di loro. Questi possono essere usati per una valutazione preliminare dell'esposizione.

I valori di emissione di rumori e vibrazioni rappresentano le principali applicazioni dello strumento. Tuttavia, se l'utensile viene utilizzato in applicazioni differenti, con differenti accessori o con scarsa manutenzione, l'emissione di vibrazioni e rumori può essere diversa. Queste condizioni possono significativamente aumentare il livello di esposizione nel periodo di lavoro totale. Una stima del livello di esposizione alle vibrazioni e ai rumori va presa in considerazione anche quando l'utensile viene spento oppure è in funzione a folle. Queste condizioni possono significativamente ridurre il livello di esposizione nel periodo di lavoro totale.

Identificare le misure di sicurezza aggiuntive per proteggere l'operatore dagli effetti di vibrazioni e rumori, come la manutenzione di strumento e accessori, mantenendo le mani calde (in caso di vibrazione) e le modalità di lavoro.

NL ⚠ WAARSCHUWING

Het gespecificeerde totale trillingswaarden en geluidsemissiewaarden in deze instructiehandleiding zijn gemeten overeenkomstig een gestandaardiseerde test en kunnen worden gebruikt om gereedschappen met elkaar te vergelijken. Ze kunnen worden gebruikt voor een voorafgaande beoordeling van blootstelling.

De gespecificeerde trillings- en geluidsemissiewaarden vertegenwoordigen de belangrijkste toepassingen van het gereedschap. Als het gereedschap echter voor andere toepassingen of met andere accessoires wordt gebruiktof slecht wordt onderhouden, kunnen de trillings- en geluidsemissiewaarden afwijken. Deze omstandigheden kunnen het blootstellingsniveau over de gehele gebruiksperiode aanzienlijk verhogen. Een schatting van het niveau van blootstelling aan trillingen en geluid dient ook rekening te houden met de perioden dat het gereedschap is uitgeschakeld of is ingeschakeld maar niet wordt gebruikt. Deze omstandigheden kunnen de blootstellingsniveaus over de gehele gebruiksperiode aanzienlijk verhogen.

Stel aanvullende veiligheidsmaatregelen vast om de gebruiker te beschermen tegen de effecten van trillingen en geluid, zoals onderhoud van het gereedschap en de accessoires, het warm houden van de handen (in geval van trillingen) en het organiseren van werkpatronen.

PT ⚠ AVISO

Os valores de vibração totais declarados e o nível de emissão de ruído dado nesta ficha de informações foi medido de acordo com um teste normalizado e pode ser utilizado para fazer comparações entre ferramentas. Podem ser utilizados para uma avaliação preliminar da exposição.

O nível declarado de emissão de vibrações e ruído representa as aplicações principais da ferramenta. Contudo, se a ferramenta for utilizada para várias aplicações, com diferentes acessórios ou se receber manutenção insuficiente, a emissão de vibrações e ruído pode ser diferente. Estas condições podem aumentar significativamente o nível de exposição ao longo do período total de trabalho. Uma estimativa do nível de exposição às vibrações e ruído deverá também levar em conta os tempos que a ferramenta está desligada ou que está a funcionar mas sem estar a ser utilizada para trabalho. Estas condições podem reduzir significativamente o nível de exposição ao longo do período total de trabalho.

Identifique medidas de segurança adicionais para proteger o operador dos efeitos da vibração e ruído, tal como a manutenção da ferramenta e dos acessórios, manter as mãos quentes (em caso de vibração) e organizar padrões de trabalho.

DA ⚠ ADVARSEL

Vibrations- og støjemissionsværdierne, der er angivet i denne vejledning er målt i overensstemmelse med en standardiseret test og kan bruges til at sammenligne et værktøj med et andet. De kan bruges til en foreløbig vurdering af udsættelse.

De angivne vibrations- og støjemissionsværdier repræsenterer værktøjets hovedanvendelser. Hvis værktøjet imidlertid anvendes til andre formål med forskelligt tilbehør eller er dårligt vedligeholdt, kan vibrations- og lydemissionen afvige. Disse forhold kan i væsentlig grad forøge udsættelsesniveauerne over den samlede arbejdsperiode. Et overslag over udsættelsesniveauet for vibrationer og støj bør også tage højde for de gange, hvor værktøjet er slukket, eller når det kører i tomgang. Disse forhold kan i betragteligt omfang reducere udsættelsesniveauet over den samlede arbejdsperiode.

Find yderligere sikkerhedsforanstaltninger, der kan beskytte operatøren mod virkningerne af vibrationer og støj, såsom vedligeholdelse af værktøjet og tilbehøret, holde hænderne varme (i tilfælde af vibrationer) og organisering af arbejdsmønstre.

SV ⚠ VARNING

De angivna totala vibrations- och bulleremissionsvärdena som anges i denna instruktionsmanual har uppmätts i enlighet med ett standardiserat test och kan användas för att jämföra olika verktyg. De kan användas för en preliminär bedömning av exponering.

De angivna vibrations- och bulleremissionsvärdena representerar verktygets huvudsakliga användningsområden. Om verktyget emellertid används i andra tillämpningar, med andra tillbehör eller underhålls bristfälligt, kan vibrationer och bulleremission skilja sig från de angivna. Dessa förhållanden kan öka exponeringsnivåerna under den totala arbetsperioden avsevärt. En uppskattning av exponeringsnivån för vibrationer och buller bör även ta med i beräkningen de tider då verktyget är avstängt eller när det är igång men inte används i arbete. Dessa förhållanden kan minska exponeringsnivån under den totala arbetsperioden avsevärt.

Identifiera ytterligare säkerhetsåtgärder för att skydda operatören från effekterna av vibrationer och buller, såsom att underhålla verktyget och tillbehören, hålla händerna varma (i händelse av vibrationer) och organisera arbetsmönster.

FI ⚠ VAROITUS

Tässä ohjekäsikirjassa tärinälle annetut kokonaisarvot ja ilmoitetut melupäästöarvot on mitattu standardoidun kokeen mukaisesti, ja niitä voidaan käyttää työkalujen vertaamiseen toisiinsa. Niitä voidaan käyttää altistumisen alustavaan arvioimiseen.

Ilmoitetut tärinä- ja melupäästöarvot koskevat työkalun pääkäyttötarkoituksia. Tärinäpäästö voi kuitenkin vaihdella, jos työkalua käytetään eri käyttötarkoituksiin, eri tarvikkeilla tai huonosti huollettuna. Mainitut olosuhteet saattavat nostaa altistumistasoa huomattavasti kokonaistyöjakson aikana. Tärinän ja melun altistumistason arviointi tulisi ottaa huomioon myös silloin, kun työkalu on kytketty pois päältä tai kun se on käynnissä, mutta sitä ei varsinaisesti käytetä. Mainitut olosuhteet saattavat vähentää huomattavasti altistumistasoa kokonaistyöjakson aikana.

Lisäturvatoimenpiteillä, kuten työkalun ja lisävarusteiden huoltamisella, käsien lämpimänä pitämisellä (tärinän tapauksessa) ja työmallien järjestämisellä, voit suojella käyttää tärinältä ja melulta.

NO ⚠ ADVARSEL

De erklærte totale vibrasjonsverdiene og de erklærte støyutslippsverdiene gitt i denne brukerhåndboken har blitt målt i samsvar med en standardisert test og kan brukes til å sammenligne ett verktøy med ett annet. De kan brukes for en preliminær vurdering av eksponering.

De opplyste vibrasjons- og støyutslippsverdiene representerer verktøyets hovedbruksområder. Men hvis verktøyet brukes til ulike bruksområder, brukes med ulike tilbehør eller vedlikeholdet er dårlig, kan vibrasjons- og støyutslipp være forskjellig. Disse forholdene kan øke eksponeringsnivået betraktelig i løpet av hele arbeidsperioden. En vurdering av eksponeringsnivået for vibrasjon og støy skal ta hensyn til de gangene verktøyet er slått av eller går på tomgang. Disse forholdene kan betydelig redusere eksponeringsnivået over den totale arbeidsperioden.

Identifiser ytterligere sikkerhetstiltak for å beskytte operatøren mot virkningen av vibrasjon og støy, slik som å vedlikeholde verktøyet og tilbehøret, holde hendene varme (i tilfelle vibrasjon) eller organisere arbeidsmønstre.

RU ⚠ ОСТОРОЖНО

Заявленные данные о совокупном уровне вибрационного и шумового воздействия, указанные в настоящем руководстве, получены в ходе стандартизированных исследований и могут использоваться для сравнения инструментов. Могут применяться в рамках предварительной оценки степени воздействия.

Заявленный уровень вибрационного и шумового воздействия учитывает основные области применения инструмента. При этом, если инструмент используется иным образом, с другим оборудованием либо некачественно обслуживается, степень вибрационного и шумового воздействия может отличаться. В рамках всего периода эксплуатации эти условия могут способствовать значительному повышению уровней воздействия. Расчет уровня вибрационного и шумового воздействия должен также проводиться с учетом количества выключений инструмента и продолжительности работы на холостом ходу. В рамках всего периода эксплуатации эти условия могут способствовать значительному снижению уровня воздействия.

Обеспечьте дополнительные меры защиты оператора от воздействия вибрации и шума, например, техническое обслуживание инструмента и принадлежностей, поддержания температуры рук (в случае вибрации) и организации графика работ.

PL ⚠ OSTRZEŻENIE

Podany w niniejszej instrukcji łączny poziom emisji wibracji zmierzono zgodnie ze znormalizowaną metodą testowania — może on być wykorzystywany do wzajemnego porównywania narzędzi. Można go wykorzystywać do wstępnej oceny narażenia.

Deklarowany poziom emisji wibracji i hałasu odpowiada głównym zastosowaniom narzędzia. Jeżeli jednak narzędzie będzie używane do innych zastosowań lub z innymi akcesoriami, bądź też jeśli będzie niewłaściwie konserwowane, poziom emisji wibracji i hałasu może się różnić. Warunki takie mogą doprowadzić do znaczącego wzrostu poziomu narażenia w całym okresie eksploatacji. Oszacowanie poziomu narażenia na wibracje i hałas powinno również uwzględniać okresy, w których narzędzie jest wyłączone bądź działa, ale nie jest wykorzystywane do pracy. Warunki takie mogą doprowadzić do znaczącego ograniczenia poziomu narażenia w całym okresie eksploatacji.

Należy zidentyfikować dodatkowe środki bezpieczeństwa mające na celu ochronę operatora przed skutkami wibracji i hałasu, takie jak konserwacja narzędzia i akcesoriów, utrzymywanie ciepła dłoni (w przypadku wibracji) oraz organizacja pracy.

CS ⚠ VAROVÁNÍ

Deklarované celkové hodnoty vibrací a deklarované hodnoty hlučnosti uvedené v tomto návodu byly změřeny standardizovanou zkušební metodou a mohou být použity k porovnání jednoho mlhovače s druhým. Mohou být použity k předběžnému posouzení vystavení vibracím a hluku.

Deklarované hodnoty vibrací a hlučnosti jsou vymezeny hlavními způsoby použití tohoto mlhovače. Pokud je však mlhovač použit jiným způsobem, s jiným příslušenstvím nebo při nedostatečné údržbě, úrovně vibrací a hluku se mohou lišit. Tyto podmínky mohou podstatně zvýšit úrovně vystavení vibracím a hluku za celou pracovní dobu. Při odhadu úrovně vystavení vibracím a hluku je nutné vzít v úvahu také dobu, kdy je mlhovač vypnutý nebo běží naprázdno. Tyto podmínky mohou podstatně snížit úroveň vystavení vibracím a hluku za celou pracovní dobu.

K ochraně obsluhy před účinky vibrací a hluku určete další bezpečnostní opatření, například provádění údržby mlhovače a příslušenství, udržování rukou v teple (v případě vibrací) a organizování pracovních cyklů.

HU ⚠ FIGYELMEZTETÉS

A jelen használati kézikönyvben közölt rezgés- és zajkibocsátási értékeket szabványosított vizsgálat segítségével mértük, amelynek segítségével az eszközök egymással összehasonlíthatók. Ezek alkalmazhatóak a kitettség előzetes felmérésére is.

A megadott rezgéskibocsátási és zajkibocsátási szint az eszköz fő alkalmazásait jelöli. Azonban ha az eszközt nem megfelelően tartják karban, különböző alkalmazásokra vagy eltérő tartozékokkal használják, akkor a rezgés- és zajkibocsátás változhat. Ezek a beavatkozások jelentősen növelhetik a kitettségi szintet a teljes működési időtartam során. A rezgésnek és zajnak való kitettségi szint becsült értékét akkor is figyelembe kell venni, amikor az eszköz ki van kapcsolva, vagy amikor csak tétlenül jár. Ezek jelentősen csökkenthetik a kitettségi szintet a teljes működési időtartam során.

A kezelő rezgés- és zajártalom elleni védelméhez tegyen meg további biztonsági intézkedéseket, mint pl. az eszköz és alkatrészei karbantartása, a kéz melegen tartása (rezgés esetén) és a munkavégzési folyamat megszervezése.

RO ⚠ AVERTISMENT

Nivelul total al vibrațiilor și valorile emisiilor de zgomot declarate în acest manual cu instrucțiuni au fost măsurate în conformitate cu o metodă de testare standardizată și pot fi utile pentru compararea uneltelor între ele. Acestea pot fi utilizate pentru evaluarea preliminară a expunerii.

Valorile emisiilor de vibrație și de zgomot declarate sunt relevante pentru domeniul de utilizare al acestei unelte. Totuși, dacă unealta este utilizată în alte scopuri, cu alte accesorii sau este întreținută necorespunzător, nivelul vibrațiilor și al zgomotului poate fi diferit. În acest caz, nivelul de expunere total, pe parcursul întregii perioade de lucru, poate crește. O estimare a nivelului de expunere la vibrații și zgomot trebuie să țină cont și de numărul de porniri-opriri, precum și de perioada în care unealta este oprită sau funcționează în gol. În acest caz, nivelul de expunere total, pe parcursul întregii perioade de lucru, poate fi mai mic.

Identificați măsuri de protecție suplimentare pentru protecția operatorului contra efectelor vibrațiilor și zgomotului, precum întreținerea uneltei și a accesoriilor, menținerea mâinilor calde (în caz de vibrație) și organizarea de perioade de lucru.

LV ⚠ BRĪDINĀJUMS

Deklarētie kopējie vibrāciju līmeņi un deklarētie trokšņu izstarošanas līmeņi, kas norādīti šajā instrukcijā ir mērīti saskaņā ar standartizētajiem testiem, un var tikt izmantoti viena instrumenta salīdzināšanai ar citu. Tos var izmantot sākotnējai ietekmes novērtēšanai.

Deklarētās vibrāciju un trokšņu veidošanās vērtības atspoguļots galvenajam instrumenta pielietojumam. Tomēr, ja instruments tiek izmantots citam pielietojumam, izmantots ar citiem aksesuāriem, vai netiek pienācīgi kopts, vibrāciju un trokšņu līmenis var atšķirties. Šie apstākļi var būtiski palielināt ietekmes līmeni visā darba laikā. Vibrāciju un trokšņu iedarbības līmeņa noteikšanai jāņem vērā arī laika posmi, kad instruments ir izslēgts, vai arī darbojas tukšgaitā. Šie apstākļi var būtiski samazināt ietekmes līmeni visā darba laikā.

Nosakiet papildu drošības pasākumus, lai aizsargātu lietotāju no vibrācijas un trokšņu ietekmes, piemēram, veicot instrumenta un aprīkojuma apkopes, roku uzturēšana siltumā (vibrāciju gadījumā), vai organizējot darba grafiku.

LT ⚠ ĮSPĖJIMAS

Šioje naudojimo instrukcijoje nurodytos keliamos vibracijos vertės nustatytos atsižvelgiant į standartinį bandymo metodą, todėl jas galima palyginti su kitų elektrinių įrankių keliama vibracija. Jos taip pat gali būti naudojamos preliminariam vibracijos poveikiui įvertinti.

Deklaruojamos vibracijos ir skleidžiamo triukšmo vertės atspindi pagrindinius įrenginio taikymo būdus. Tačiau, jei šiuo įrenginiu atliekami kiti darbai, naudojant kitus priedus arba prastai prižiūrimus priedus, keliamos vibracijos ir triukšmo vertės gali skirtis. Šiomis sąlygomis gali žymiai padidėti vibracijos poveikio lygiai per visą darbo laiką. Vertinant vibracijos ir triukšmo poveikio lygį per tam tikrą darbo laikotarpį, reikia atsižvelgti ne tik į laiką, kai įrenginys veikia, bet ir į tą laiką, kai įrenginys yra išjungtas, ir į laiką, kai jis veikia tuščiaja eiga be apkrovos. Šiomis sąlygomis gali žymiai sumažėti vibracijos poveikio lygis per visą darbo laiką.

Nustatykite papildomas saugos priemones, skirtas operatoriui apsaugoti nuo vibracijos ir triukšmo poveikio, pvz., techniškai prižiūrėkite įrenginį ir priedus, laikykite rankas šiltai (vibracijos atveju) ir organizuokite darbo pamainas.

ET ⚠ HOIATUS

Käesolevas juhendis toodud vibratsioonitase ja deklareeritud müraemissiooni väärtused on mõõdetud standardmeetodi järgi ja seda saab kasutada tööriistade omavaheliseks võrdlemiseks. Neid võib kasutada ka emissiooni esialgseks hindamiseks.

Deklareeritud vibratsiooni ja müraemissiooni väärtused kehtivad tööriista peamistele rakendustele. Kui aga tööriista kasutatakse muudeks töödeks, rakendatakse teisi tarvikuid või kui tööriista hooldus pole piisav, võib vibratsiooni ja müraemissiooni tase kõikuda. Need tingimused võivad emissiooni tööperioodi jooksul tunduvalt suurendada. Vibratsiooni ja müraemissiooni täpseks hindamiseks tuleb arvesse võtta ka aega, mil seade on välja lülitatud või sisse lülitatud, kuid tegelikult tööle rakendamata. Need tingimused võivad emissiooni tööperioodi jooksul tunduvalt vähendada.

Tehke kindlaks täiendavad ohutusmeetmed kasutaja kaitsmiseks vibratsiooni ja müra mõju eest: näiteks tööriista ja lisaseadmete hooldamine, käte soojas hoidmine (vibratsiooni korral) ja töökorraldus.

HR ⚠ UPOZORENJE

Deklarirane ukupne vrijednosti vibracija i deklarirane emisije buke navedene u ovom priručniku s uputama izmjerene su u skladu sa standardiziranom ispitnom metodom i mogu se koristiti za usporedbu jednog alata s drugim. Moguće ih je upotrijebiti za preliminarnu procjenu izlaganja.

Deklarirane vrijednosti razine emisije vibracija i buke predstavljaju glavne primjene alata. Međutim, ako se alat koristi za druge primjene, koristi s različitim dodacima ili ako se loše održava, emisija vibracija i buke se može razlikovati od navedene vrijednosti. Ti uvjeti mogu uzrokovati značajno povećanje razine izloženosti u ukupnom vremenu rada alatom. Procjena razine izloženosti vibracijama i buci također bi trebala uzeti u obzir i vrijeme u kojem je alat isključen ili radi u praznom hodu. Ti uvjeti mogu uzrokovati značajno smanjenje razine izloženosti u ukupnom vremenu rada alatom.

Utvrdite dodatne sigurnosne mjere za zaštitu rukovatelja od djelovanja vibracija i buke, kao što su održavanje alata i pribora, održavanje topline ruku (u slučaju vibracija) i organiziranje radnog vremena.

SL ⚠ OPOZORILO

Skupni vrednosti emisij vibracij in emisij hrupa, navedeni v tem priročniku, sta bili izmerjeni v skladu z metodo standardiziranega preskusa in se lahko uporabljata za medsebojno primerjavo orodja. Uporabljajo se lahko za predhodno oceno stopnje izpostavljenosti.

Navedeni vrednosti emisij vibracij in hrupa veljata za glavne namene uporabe orodja. Vendar, če se orodje uporablja v druge namene, z drugačnimi dodatki ali je slabo vzdrževano, sta lahko ravni emisij vibracij in hrupa drugačni. V teh pogojih se lahko stopnja izpostavljenosti v celotnem delovnem obdobju občutno zviša. V oceni stopnje izpostavljenosti vibracijam in hrupa je treba upoštevati tudi obdobja, v katerih je orodje ugasnjeno oziroma teče, vendar ni v dejanski uporabi. V teh pogojih se lahko stopnja izpostavljenosti v celotnem delovnem obdobju občutno zniža.

Ugotovite dodatne varnostne ukrepe za zaščito uporabnika pred učinki vibracij in hrupa, kot je vzdrževanje orodja in dodatkov, ohranjanje toplih rok (v primeru vibracij) in organizacija delovnih vzorcev.

SK ⚠ VAROVANIE

Deklarované celkové hodnoty vibrácií a deklarované hodnoty emisií hluku uvedené v tomto návode na obsluhu boli merané v súlade so štandardizovanou skúškou a môžu sa použiť na porovnanie jedného náradia s druhým. Môžu sa použiť na predbežné posúdenie expozície.

Deklarované hodnoty vibrácií a emisií hluku sú pre hlavné použitia náradia. No ak sa náradie používa na iné aplikácie, v spojení s iným príslušenstvom alebo je jeho údržba nepostačujúca, emisie vibrácií a hluku sa môžu líšiť. Tieto podmienky značne zvýšia úroveň expozície počas celkovej pracovnej doby. Odhad úrovne expozície účinkom vibrácií a hluku musí taktiež zohľadniť časy vypnutia náradia alebo ak beží na voľnobeh. Tieto podmienky môžu značne znížiť úroveň expozície počas celkovej pracovnej doby.

Identifikujte ďalšie bezpečnostné opatrenia na ochranu obsluhy pred účinkami vibrácií a hluku, ako je napríklad udržiavanie náradia a príslušenstva, udržiavanie teplých rúk (v prípade vibrácií) a organizácia pracovných postupov.

BG ⚠ ВНИМАНИЕ

Декларираните общи стойности на излъчените вибрации и на шумовите емисии, посочени в настоящото ръководство, са измерени в съответствие със стандартизиран тестов метод и може да се използват за сравнение на един инструмент с друг. Те може да се използват за предварително оценяване на въздействието.

Декларираните стойности на излъчените вибрации и на шумовите емисии представляват основните приложения на инструмента. Въпреки това, ако инструментът се използва за различни приложения, с различни принадлежности или поддръжката му е некачествена, излъчените вибрации и шумовите емисии могат да се различават. Тези условия може значително да увеличат нивото на излагане през целия срок на работа. При оценяване на нивото на излагане на вибрации и шум също трябва да се вземе предвид колко пъти инструментът е бил изключван или колко пъти е работил на празен ход. Тези условия може значително да намалят нивото на излагане през целия срок на работа.

Определете допълнителни мерки за предпазване на оператора от ефектите от вибрациите и шума, като например поддържане на инструмента и аксесоарите, поддържане на ръцете топли (в случай на вибрации), организация на моделите за работа.

UK ⚠ ПОПЕРЕДЖЕННЯ

Значення вібрації та шуму, наведені в цьому керівництві, вимірювалися відповідно до стандартизованого методу випробування та можуть бути використані для порівняння одного інструменту з іншим. Ними можна користуватися для попередньої оцінки впливу.

Наведені значення виміряно при стандартній експлуатації виробу. Утім якщо виріб використовується для інших цілей, з іншими додатковими пристосуваннями або ж не проходить належного обслуговування, рівні вібрації та шуму можуть відрізнятися від зазначених. Як наслідок, рівні впливу впродовж загального робочого часу можуть значно збільшитися. При оцінці рівнів впливу вібрації та шуму слід враховувати періоди, коли виріб вимкнений або працює на холостих обертах. Як наслідок, рівні впливу впродовж загального робочого часу можуть значно зменшитися.

Дотримуйтеся додаткових заходів, які можуть захистити оператора від впливу вібрації та шуму: підтримуйте пристрій та додаткові пристосування у належному стані, слідкуйте, щоби руки залишалися теплими (при вібрації), та продумайте графік роботи.

TR ⚠ UYARI

Bu kullanım kılavuzunda verilen toplam titreşim değerleri ve gürültü emisyonu değerleri standartlaştırılmış bir teste göre ölçülmüştür ve bir aleti diğeriyle karşılaştırmak için kullanılabilir. Maruz kalmanın önceden değerlendirilmesi için kullanılabilirler.

Beyan edilen titreşim ve gürültü emisyonu değerleri aletin ana uygulamalarını temsil eder. Ancak, alet farklı uygulamalar için kullanılıyorsa, farklı aksesuarlarla kullanılıyorsa ve bakımı yapılmıyorsa, titreşim ve gürültü emisyonu değişiklik gösterebilir. Bu koşullar toplam çalışma süresi genelindeki maruz kalma düzeylerini önemli oranda arttırabilir. Titreşime ve gürültüye maruz kalma seviyesinin tahmininde aletin kapatıldığı veya boşta çalıştığı süreler dikkate alınmalıdır. Bu koşullar toplam çalışma süresi boyunca maruz kalma seviyesini önemli oranda azaltabilir.

Kullanan kişiyi titreşimin ve gürültünün etkilerinden korumak için aletin ve aksesuarların bakımını yapmak, (titreşim halinde) elleri sıcak tutmak ve çalışma modelleri organize etmek gibi ilave güvenlik önlemlerini tanımlayın.

EN RYOBI GUARANTEE APPLICATION CONDITIONS

In addition to any statutory rights arising from the purchase of a product and without prejudice on the statutory rights which apply independently and free of charge, all new RYOBI branded power tools and/or garden tools listed on our website, excluding tool accessories, tool storage systems, and spare parts, as further outlined under ("Product"), are covered by a voluntary guarantee issued by Techtronic Industries GmbH ("TTI") subject to the terms and conditions as stated below ("Guarantee").

The Guarantee is only applicable to purchaser(s) who purchase the products as end users in their capacity as consumers ("Consumer"). Retailers, rental companies, as well as professional end users are expressly excluded from these general terms and conditions of the Guarantee. For professional end users, a different type of voluntary guarantee may be applicable to certain product(s), if explicitly provided on the www.ryobitools.eu website. The invocation of this voluntary Guarantee does not limit the statutory legal rights of the Consumer in case of a defect.

1. The standard guarantee ("Standard Guarantee"), provided that the Product is purchased for private use only, has a term of 24 months ("Standard Guarantee Period") and commences on the date the product was purchased. This date must be documented by an invoice or other proof of purchase in order for the Standard Guarantee to be valid and enforceable. This Standard Guarantee also only applies to new Product(s).
2. Consumers in certain countries may be able to extend the Standard Guarantee for eligible Products beyond the period of the Standard Guarantee by registering on the www.ryobitools.eu website. The eligibility of Products for the extended guarantee ("Extended Guarantee") is specified on the packaging of a Product, on the website at www.ryobitools.eu, and/or is contained within the relevant Product documentation under https://www.ryobitools.eu/. In order to benefit from the Extended Guarantee, Consumers are required to register their Product(s) online within 30 calendar days from the date of purchase to benefit from this Extended Guarantee. All personal information of a Consumer will be processed in accordance with the privacy statement, which can be found here https://uk.ryobitools.eu/footer-links/privacy-policy/. The registration confirmation receipt, which is sent out by e-mail, and the original invoice showing the date of purchase will serve as proof of the Extended Guarantee.
3. The Standard Guarantee and the Extended Guarantee ("Guarantees") are limited to repair and/or replacement of the defective Product at the discretion of TTI provided that the defect in workmanship or material existed at the date of purchase. No further costs or losses can be claimed. In addition, the Guarantees do not apply to:
   - any damage caused accidentally, wilfully, or negligently by the Consumer
   - any damage to the Product that is the result of improper treatment or lack of maintenance
   - any Product that has been altered or modified
   - any Product where original identification (trade mark, serial number) markings have been defaced, altered or removed
   - any damage caused by non-observance of the instruction manual
   - Products, which are not subject to a CE/UKCA marking
   - any Product that has been attempted to be repaired by a non-authorised service centre or without prior authorisation by TTI
   - any Product connected to improper power supply (amps, voltage, frequency)
   - any Product used with inappropriate fuel mixture (fuel, oil, ratio of oil)
   - any damage caused by external influences (water, chemical, physical, shocks) or foreign substances
   - normal wear and tear of spare parts
   - inappropriate use, overloading of the Product(s)
   - use of non-approved accessories or parts
   - power tool accessories provided with the tool or purchased separately. Such exclusions including but not limited to screw driver bits, drill bits, abrasive discs, sand paper and blades, lateral guide
   - components (parts and accessories) which are subject to normal wear and tear, including but not limited to service and maintenance kits, carbon brushes, bearings, chuck, SDS drill bit attachment or reception, power cord, auxiliary handle, transport carry case, sanding plate, dust bag, dust exhaust tube, felt washers, impact wrench pins and springs, bump knobs, drive belts, clutch, blades of hedge trimmers or lawnmowers, harness, cable throttle, tines, felt washers, hitch pins, blower fans, blower and vacuum tubes, vacuum bag and straps, guide bars, saw chains, hoses, connector fittings, spray nozzles, wheels, spray wands, inner reels, outer spools, cutting lines, spark plugs, air filters, gas filters, mulching blades, etc.
4. For guarantee servicing, the Product(s) must be sent or presented without undue delay after occurrence or recognition of the defect in workmanship or material to an authorised RYOBI service partner listed on the following website https://www.ryobitools.eu/. Consumers can obtain the services under the Guarantees from a RYOBI service partner by

   a. contacting the retailer where the purchase was made; or

   b. registering via the service platform available on the RYOBI Commercial webpage https://www.ryobitools.eu/, the availability of the process might vary from country to country.

   When sending a Product to an authorised RYOBI service partner, the Product shall be safely packaged without hazardous contents (for details, please see the safety instructions on the website at https://www.ryobitools.eu/), marked with sender's address and accompanied by a short description of the defect. Please note that in some countries delivery charges or postage will have to be paid by the sender according to local practice. Please consult your local authorised RYOBI service centre to confirm whether such charges apply.
5. Upon receipt of the Product claimed to be defective by the Consumer, it will be inspected. When the defect has been confirmed, the services under the Guarantees will be provided by repairing the defective parts of the products or replacing them by non-defective parts at TTI's discretion. If TTI refuses to repair the defect or if, at TTI's discretion, the repair has failed, an equivalent replacement will be supplied. The replaced Product(s) or part(s) will become the property of TTI. Any repair/replacement(s) under the Guarantees above are free of charge. The repair/replacement(s) conducted by TTI do not constitute an extension or a new start of the Guarantees. The replaced spare parts are subject to the Guarantees originally given and the period for the Guarantees will end with period for the Guarantee that was originally given for the entire product.
6. The RYOBI Guarantees are granted by Techtronic Industries GmbH, Max-Eyth-Str.10, 71364 Winnenden, Germany, only to the Consumer that originally purchased the Product and may not be transferred or assigned.
7. The Guarantees are valid in the European Economical Areas (EEA), Switzerland, and the United Kingdom. Outside these areas, please contact the retailer where the purchase was made to find out if another voluntary guarantee applies.

FR CONDITIONS D'APPLICATION DE LA GARANTIE RYOBI

Outre les droits statutaires découlant de l'achat d'un produit et sans préjudice des droits statutaires qui s'appliquent indépendamment et gratuitement, tous les nouveaux outils électriques et/ou outils de jardin de marque RYOBI répertoriés sur notre site Web, à l'exclusion des accessoires pour outils, des systèmes de rangement pour outils et des pièces de rechange, comme décrit ci-dessous (« Produit »), sont couverts par une garantie volontaire émise par Techtronic Industries GmbH (« TTI ») sous réserve des conditions générales mentionnées ci-dessous (« Garantie »).

La Garantie ne s'applique qu'aux acheteurs qui achètent les produits en tant qu'utilisateurs finaux et en leur qualité de consommateurs (« Consommateur »). Les détaillants, les sociétés de location ainsi que les utilisateurs finaux professionnels sont expressément exclus des présentes conditions générales de la Garantie. Pour les utilisateurs finaux professionnels, un autre type de garantie volontaire peut être applicable à certains produits, si cela est expressément indiqué sur le site Web www.ryobitools.eu. Le recours à cette Garantie volontaire ne limite pas les droits légaux du Consommateur en cas de défaut.

1. La garantie standard (« Garantie standard »), à condition que le produit soit acheté pour un usage privé uniquement, couvre une période de 24 mois (« Période de garantie standard ») et commence à la date d'achat du produit. Cette date doit être attestée par une facture ou une autre preuve d'achat pour que la Garantie standard soit valide et applicable. Cette Garantie standard s'applique également uniquement au(x) nouveau(x) Produit(s).
2. Les Consommateurs de certains pays peuvent être en mesure de prolonger la Garantie standard pour les Produits éligibles au-delà de la période de la Garantie standard en s'enregistrant sur le site Web www.ryobitools.eu. L'éligibilité des Produits à la garantie étendue (« Garantie étendue ») est spécifiée sur l'emballage d'un Produit, sur le site Web à l'adresse www.ryobitools.eu, et/ou est mentionnée dans la documentation relative au Produit concerné à l'adresse https://www.ryobitools.eu/. Pour bénéficier de la Garantie étendue, les Consommateurs sont tenus d'enregistrer leur(s) Produit(s) en ligne dans les 30 jours calendaires suivant la date d'achat. Toutes les informations personnelles d'un Consommateur seront traitées conformément à la déclaration de confidentialité, disponible à l'adresse suivante : https://uk.ryobitools.eu/footer-links/privacy-policy/. Le reçu de confirmation de l'enregistrement, envoyé par courrier électronique, et la facture originale indiquant la date d'achat serviront de preuve pour la Garantie étendue.
3. La Garantie standard et la Garantie étendue (« Garanties ») se limitent à la réparation et/ou au remplacement du Produit défectueux à la discrétion de TTI, si le défaut de fabrication ou de matériau était présent à la date d'achat. Les frais ou pertes supplémentaires ne peuvent être réclamés. En outre, les Garanties ne s'appliquent pas :
   - aux dommages causés accidentellement, volontairement ou par négligence par le Consommateur
   - aux dommages causés au Produit en raison d'un mauvais traitement ou d'un manque d'entretien
   - aux Produits qui ont été altérés ou modifiés
   - aux Produits dont les marquages d'identification d'origine (marque, numéro de série) ont été dégradés, modifiés ou enlevés
   - aux dommages causés par le non-respect du manuel d'instructions
   - aux Produits qui ne font pas l'objet d'un marquage CE/UKCA
   - aux Produits ayant fait l'objet de tentatives de réparation par un centre d'entretien non agréé ou sans l'autorisation préalable de TTI
   - aux Produits raccordés à une alimentation électrique inadaptée (ampérage, tension, fréquence)
   - aux Produits utilisés avec un mélange de carburants inapproprié (carburant, huile, proportion d'huile)
   - aux dommages causés par des influences extérieures (eau, produits chimiques, physiques, chocs) ou des substances étrangères
   - à l'usure naturelle des pièces détachées
   - à une utilisation inappropriée, à une surcharge du ou des Produits
   - à l'utilisation d'accessoires ou de pièces non agréés
   - aux accessoires de l'outil électrique fournis avec l'outil ou achetés séparément. Ces exclusions comprennent, mais sans s'y limiter, les embouts de tournevis, les forets, les disques abrasifs, le papier abrasif, les lames, le guide latéral
   - les composants (pièces et accessoires) sujets à une usure naturelle, y compris, mais sans s'y limiter, les kits d'entretien et de maintenance, les brosses en carbone, les roulements, le mandrin, le foret ou la réception SDS, le cordon d'alimentation, la poignée auxiliaire, la mallette de transport, la plaque de ponçage, le sac à poussière, le tuyau d'évacuation de poussière, les rondelles en feutre, les goupilles et les ressorts de la clé à chocs, les têtes de fil à frapper, les courroies d'entraînement, l'embrayage, les lames de taille-haies ou de tondeuses à gazon, le harnais, le câble d'accélération, les dents,les goupilles d'attelage, les ventilateurs de soufflerie, les tubes de soufflerie et d'aspiration, les sangles et le sac d'aspiration, les barres de guidage, les chaînes de scie, les flexibles, les raccords de connexion, les buses de pulvérisation, les roues, les baguettes de pulvérisation, les bobines intérieures et extérieures, les lignes de coupe, les bougies d'allumage, les filtres à air, les filtres à carburant, les lames de déchiquetage, etc.
4. Pour bénéficier de la garantie, le ou les Produits doivent être envoyés ou présentés immédiatement après l'apparition ou la constatation du défaut de fabrication ou de matériau à un partenaire de service RYOBI agréé, dont la liste figure sur le site Web https://www.ryobitools.eu/. Les Consommateurs peuvent bénéficier des services prévus par les Garanties auprès d'un partenaire de service de RYOBI

   a. en contactant le détaillant auprès duquel l'achat a été effectué ; ou

   b. en s'inscrivant via la plateforme de service disponible sur la page Web commerciale de RYOBI https://www.ryobitools.eu/. La disponibilité peut varier d'un pays à l'autre.

   Lors de l'envoi d'un Produit à un partenaire de service RYOBI agréé, le Produit doit être emballé soigneusement et sans contenu dangereux (pour plus de détails, veuillez consulter les instructions de sécurité sur le site Web https://www.ryobitools.eu/), comporter l'adresse de l'expéditeur et être accompagné d'une brève description du défaut. Veuillez noter que dans certains pays, les frais de livraison ou d'affranchissement devront être payés par l'expéditeur conformément aux pratiques locales. Veuillez consulter votre centre d'entretien local RYOBI agréé pour savoir si ces frais s'appliquent.
5. Le Produit déclaré défectueux par le Consommateur sera inspecté dès sa réception. Une fois le défaut confirmé, les services prévus par les Garanties seront assurés avec la réparation des pièces défectueuses des produits ou leur remplacement par des pièces non défectueuses, à la discrétion de TTI. Si TTI refuse de réparer le défaut ou si la réparation a échoué, à la discrétion de TTI, un produit de remplacement équivalent sera fourni. Les Produits ou pièces remplacés deviennent alors la propriété de TTI. Les réparations ou remplacements effectués dans le cadre des Garanties susmentionnées sont gratuits. Les réparations/remplacements effectués par TTI ne constituent pas une extension ou une nouvelle entrée en vigueur des Garanties. Les pièces de rechange remplacées sont soumises aux Garanties initialement accordées et la période des Garanties se terminera en même temps que la période de la Garantie initialement accordée pour l'ensemble du produit.
6. Les Garanties RYOBI sont accordées par Techtronic Industries GmbH, Max-Eyth-Str.10, 71364 Winnenden, Allemagne, uniquement au Consommateur qui a initialement acheté le Produit et ne peuvent être transférées ou cédées.
7. Les Garanties sont valables dans l'Espace économique européen (EEE), en Suisse et au Royaume-Uni. En dehors de ces zones, veuillez contacter le détaillant auprès duquel l'achat a été effectué pour savoir si une autre garantie volontaire s'applique.

DE ANWENDUNGSBEDINGUNGEN DER RYOBI-GARANTIE

Zusätzlich zu den beim Kauf eines Produkts generell bestehenden gesetzlichen Rechten – und unbeschadet dieser gesetzlichen Rechte, die weiterhin unabhängig und kostenfrei bestehen – sind alle auf unserer Website angebotenen neuen Elektrowerkzeuge und/oder Gartenwerkzeuge der Marke RYOBI – wie unter („Produkt") näher ausgeführt und mit der Ausnahme von Werkzeugzubehör, Werkzeugaufbewahrungssystemen und Ersatzteilen – durch eine freiwillige Garantie abgedeckt, die von der Techtronic Industries GmbH („TTI") gemäß den unten aufgeführten Bedingungen ausgestellt wird („Garantie").

Die Garantie gilt nur für Käufer, die die Produkte als Endbenutzer in ihrer Eigenschaft als Verbraucher („Verbraucher") käuflich erwerben. Einzelhändler, Vermietungsunternehmen sowie professionelle Endbenutzer sind von diesen allgemeinen Garantiebedingungen ausdrücklich ausgeschlossen. Für professionelle Endbenutzer gilt für bestimmte Produkte u. U. eine andere Art der freiwilligen Garantie, wenn dies ausdrücklich auf der Website www.ryobitools.eu so angegeben ist. Die Inanspruchnahme dieser freiwilligen Garantie schränkt die im Falle eines Mangels geltenden allgemeinen gesetzlichen Rechte des Verbrauchers nicht ein.

1. Die Standardgarantie („Standardgarantie") hat – sofern das Produkt nur für den privaten Gebrauch erworben wurde – eine Laufzeit von 24 Monaten („Standardgarantiezeitraum") und beginnt mit dem Kaufdatum des Produkts. Dieses Datum muss durch eine Rechnung oder einen anderen Kaufbeleg dokumentiert werden, damit die Standardgarantie gültig und durchsetzbar ist. Diese Standardgarantie gilt zudem nur für neue Produkte.
2. In einigen Ländern haben Kunden bei bestimmten Produkten die Option, die Standardgarantie über den Standardgarantiezeitraum hinaus zu verlängern, indem sie sich auf der Website www.ryobitools.eu registrieren. Ob für ein Produkt die Option einer erweiterten Garantie („erweiterte Garantie") besteht, ist auf der Verpackung des jeweiligen Produkts, auf der Website www.ryobitools.eu und/oder in der entsprechenden Produktdokumentation unter https://www.ryobitools.eu/ angegeben. Um von der erweiterten Garantie profitieren zu können, müssen Verbraucher ihr(e) Produkt(e) innerhalb von 30 Kalendertagen ab Kaufdatum online registrieren. Alle personenbezogenen Daten von Verbrauchern werden gemäß der Datenschutzerklärung verarbeitet, die Sie hier finden: https://uk.ryobitools.eu/footer-links/privacy-policy/. Der Bestätigungsbeleg für die Registrierung, der per E-Mail versandt wird, und die Originalrechnung mit dem Kaufdatum dienen als Nachweis für die erweiterte Garantie.
3. Die Standardgarantie und die erweiterte Garantie („Garantien") sind auf die Reparatur und/oder den Ersatz des defekten Produkts nach Ermessen von TTI beschränkt, sofern der Defekt in der Verarbeitung oder im Material bereits zum Kaufdatum vorlag. Weitere Kosten oder Verluste können nicht geltend gemacht werden. Darüber hinaus gelten die Garantien nicht für:
   - Schäden, die versehentlich, vorsätzlich oder fahrlässig durch den Verbraucher verursacht wurden
   - Schäden am Produkt, die auf unsachgemäße Behandlung oder mangelnde Wartung zurückzuführen sind
   - Produkte, die verändert oder modifiziert wurden
   - Produkte, bei denen die Originalkennzeichnung (Marke, Seriennummer) unkenntlich gemacht, verändert oder entfernt wurde
   - Schäden, die durch die Nichtbeachtung der Bedienungsanleitung entstanden sind
   - Produkte, die nicht der CE/UKCA-Kennzeichnung unterliegen
   - Produkte, bei denen ein Reparaturversuch durch ein nicht autorisiertes Servicecenter oder ohne vorherige Genehmigung durch TTI durchgeführt wurde
   - Produkte, die an eine falsche Stromversorgung (Ampere, Spannung, Frequenz) angeschlossen wurden
   - Produkte, die mit einem ungeeigneten Kraftstoffgemisch (Kraftstoff, Öl, Ölverhältnis) verwendet wurden
   - Schäden, die durch äußere Einflüsse (Wasser, Chemikalien, physikalische Einflüsse, Stoßeinwirkungen) oder fremde Substanzen verursacht wurden
   - normalen Verschleiß von Ersatzteilen
   - unsachgemäße Verwendung, Überlastung des Produkts/der Produkte
   - Verwendung von nicht zugelassenen Zubehör- oder Ersatzteilen
   - Elektrowerkzeug-Zubehör, das im Lieferumfang des Werkzeugs enthalten war oder separat erworben wurde. Diese Ausschlüsse gelten unter anderem für Schraubeinsätze, Bohreinsätze, Schleifscheiben, Schleifpapier und Klingen, seitliche Führungen
   - Komponenten (Teile und Zubehör), die normalem Verschleiß unterliegen wie unter anderem Wartungs-Kits, Kohlebürsten, Lager, Spannfutter, SDS-Bohrkronenaufsätze oder -aufnahmen, Netzkabel, Zusatzgriff, Transportkoffer, Schleifplatte, Staubbeutel, Staubabsaugrohr, Filzscheiben, Schlagschlüsselstifte und -federn, Anschlagknöpfe, Antriebsriemen, Kupplungen, Klingen von Heckenscheren oder Rasenmähern, Gurtzeug, Kabeldrosseln, Zinken, Federstifte, Laubbläserventilatoren, Laubbläser- oder Staubsaugerrohre, Staubsaugerbeutel und -niemen, Führungsschienen, Sägeketten, Schläuche, Anschlussstücke, Sprühdüsen, Räder, Sprühstäbe, Innenspulen, Außenspulen, Mähfäden, Zündkerzen, Luftfilter, Gasfilter, Mulchmesser usw.
4. Für eine Reparatur im Rahmen der Garantie müssen die Produkte beim Auftreten von Verarbeitungs- oder Materialfehlern, bzw. sobald diese bemerkt werden, unverzüglich an einen autorisierten RYOBI-Servicepartner gesendet oder diesem vorgelegt werden. Eine Liste der RYOBI-Servicepartner finden Sie auf der folgenden Website: https://www.ryobitools.eu/. Verbraucher können die Services eines RYOBI-Servicepartners im Rahmen der Garantien in Anspruch nehmen, indem sie

   a. den Händler kontaktieren, bei dem der Kauf getätigt wurde; oder

   b. sich bei der Service-Plattform auf der kommerziellen Website von RYOBI registrieren (https://www.ryobitools.eu/). Dieser Prozess ist nicht in jedem Land verfügbar.

   Für den Versand an einen autorisierten RYOBI-Servicepartner muss das Produkt sicher verpackt werden und darf keine gefährlichen Komponenten enthalten (Einzelheiten finden Sie in den Sicherheitsanweisungen auf der Website unter https://www.ryobitools.eu/). Die Sendung muss zudem mit der Absenderadresse gekennzeichnet werden und eine kurze Beschreibung des Defekts enthalten. Bitte beachten Sie, dass Versandkosten oder Porto in einigen Ländern gemäß den lokalen Regelungen vom Absender bezahlt werden müssen. Bitte wenden Sie sich an ein autorisiertes RYOBI-Servicecenter in Ihrem Land, um zu erfragen, ob solche Kosten anfallen.
5. Nach Eingang des vom Verbraucher als defekt beanstandeten Produkts, wird das Produkt untersucht. Wird der Mangel bestätigt, werden die im Rahmen der Garantie abgedeckten Leistungen erbracht, indem die defekten Teile der Produkte repariert oder nach Ermessen von TTI durch nicht defekte Teile ersetzt werden. Wenn TTI den Defekt nicht reparieren möchte oder wenn die Reparatur nach Ermessen von TTI nicht erfolgreich war, wird ein gleichwertiges Ersatzprodukt bereitgestellt. Produkte oder Teile, für die ein Ersatz bereitgestellt wurde, gehen damit wieder in das Eigentum von TTI über. Alle Reparaturen/Austauscharbeiten im Rahmen der oben genannten Garantien sind für den Verbraucher kostenlos. Mit den von TTI durchgeführten Reparaturen bzw. mit der Bereitstellung von Ersatzprodukten geht keine Verlängerung der Garantie bzw. kein Neustart des Garantiezeitraums einher. Die ersetzten Teile unterliegen den ursprünglich gewährten Garantien, und der Garantiezeitraum endet mit dem Ablauf des Garantiezeitraums der ursprünglich für das gesamte Produkt gewährten Garantie.
6. Die Techtronic Industries GmbH, Max-Eyth-Str.10, 71364 Winnenden, Deutschland, gewährt die RYOBI-Garantien ausschließlich dem Verbraucher, der das Produkt ursprünglich erworben hat. Die RYOBI-Garantien können dementsprechend nicht übertragen oder abgetreten werden.
7. Die Garantien gelten im europäischen Wirtschaftsraum (EWR), in der Schweiz und in Großbritannien. Wenden Sie sich außerhalb dieser Gebiete bitte an den Händler, bei dem das Produkt erworben wurde, um zu erfragen, ob eine anderweitige freiwillige Garantie gelten könnte.

ES CONDICIONES DE APLICACIÓN DE LA GARANTÍA DE RYOBI

Además de los derechos legales derivados de la compra de un producto y sin perjuicio de los derechos legales que se aplican de forma independiente y gratuita, todas las herramientas eléctricas y/o herramientas de jardinería nuevas de la marca RYOBI que aparecen en nuestro sitio web, excluidos los accesorios de herramientas, los sistemas de almacenamiento de herramientas y las piezas de repuesto, como se describe más adelante (en la sección "Producto"), están cubiertas por una garantía voluntaria emitida por Techtronic Industries GmbH ("TTI"), sujeta a los términos y condiciones que se indican a continuación ("Garantía").

La Garantía solo es aplicable al comprador o compradores que adquieran los productos como usuarios finales en su calidad de consumidores ("Consumidor"). Quedan expresamente excluidos de estas condiciones generales de la Garantía los minoristas, las empresas de alquiler y los usuarios finales profesionales. En el caso de los usuarios finales profesionales, puede aplicarse otro tipo de garantía voluntaria a determinados productos, si se indica explícitamente en el sitio web www.ryobitools.eu. La invocación de esta Garantía voluntaria no limita los derechos legales del Consumidor en caso de defecto.

1. La garantía estándar ("Garantía estándar"), siempre que el Producto se adquiera exclusivamente para uso privado, tiene una duración de 24 meses ("Periodo de garantía estándar") y comienza en la fecha de compra del producto. Esta fecha debe documentarse mediante una factura u otro justificante de compra para que la Garantía estándar sea válida y aplicable. Esta Garantía estándar también se aplica únicamente a los Productos nuevos.
2. Los consumidores de determinados países pueden ampliar la Garantía estándar de los Productos elegibles más allá del periodo de Garantía estándar registrándose en el sitio web www.ryobitools.eu. La elegibilidad de los Productos para la garantía ampliada ("Garantía ampliada") se especifica en el embalaje del Producto, en el sitio web www.ryobitools.eu, o está contenida en la documentación pertinente del Producto en https://www.ryobitools.eu/. Para beneficiarse de la Garantía ampliada, los Consumidores deben registrar sus Productos en línea en un plazo de 30 días naturales a partir de la fecha de compra. Toda la información personal de un Consumidor se procesará de acuerdo con la declaración de privacidad, que se puede encontrar en https://uk.ryobitools.eu/footer-links/privacy-policy/. El recibo de confirmación del registro, que se envía por correo electrónico, y la factura original que muestra la fecha de compra servirán como prueba de la Garantía ampliada.
3. La Garantía estándar y la Garantía ampliada ("Garantías") se limitan a la reparación y/o sustitución del Producto defectuoso a discreción de TTI siempre que el defecto de fabricación o material existiera en la fecha de compra. No se pueden reclamar más costes ni pérdidas. Además, las Garantías no se aplican a:
   - ningún daño causado accidentalmente, voluntariamente o negligentemente por el Consumidor
   - ningún daño en el Producto que sea resultado de un tratamiento inadecuado o de la falta de mantenimiento
   - ningún Producto que haya sido alterado o modificado
   - ningún Producto en el que se hayan deformado, modificado o eliminado las marcas de identificación original (marca comercial, número de serie)
   - ningún daño causado por el incumplimiento del manual de instrucciones
   - Productos que no estén sujetos a la marca CE/UKCA
   - ningún Producto que se haya intentado reparar en un centro de servicio no autorizado o sin la autorización previa de TTI
   - ningún Producto conectado a una fuente de alimentación inadecuada (amperios, voltaje, frecuencia)
   - ningún Producto utilizado con una mezcla de combustible inadecuada (combustible, aceite, proporción de aceite)
   - ningún daño causado por influencias externas (agua, productos químicos, físicos, golpes) o sustancias extrañas
   - desgaste normal de las piezas de repuesto
   - uso inadecuado, sobrecarga de los Productos
   - uso de accesorios o piezas no aprobados
   - accesorios de la herramienta eléctrica suministrados con la herramienta o adquiridos por separado. Tales exclusiones incluyen, entre otros, puntas de destornillador, brocas, discos abrasivos, papeles de lija y cuchillas, guías laterales
   - componentes (piezas y accesorios) sujetos al desgaste normal, incluidos, entre otros, kits de mantenimiento y servicio, escobillas de carbón, cojinetes, portabrocas, fijación o recepción de brocas SDS, cable de alimentación, mango auxiliar, maletín de transporte, placa de lijado, bolsa para polvo, tubo de escape de polvo, arandelas de fieltro, pasadores de llave de impacto y muelles, mandos de tope, correas de transmisión, embrague, cuchillas de cortasetos o cortacéspedes, arnés, acelerador de cable, púas, pasadores de enganche, ventiladores del soplador, tubos del soplador y de vacío, bolsas y correas de vacío, barras guía, cadenas de sierra, mangueras, conexiones de conector, boquillas pulverizadoras, ruedas, varillas pulverizadoras, carretes interiores, carretes exteriores, líneas de corte, bujías, filtros de aire, filtros de gas, cuchillas trituradoras, etc.
4. Para el servicio de garantía, los Productos deben ser enviados o presentados sin demora indebida tras la aparición o el reconocimiento del defecto de fabricación o material a un socio de servicios de RYOBI autorizado que figure en la siguiente página web https://www.ryobitools.eu/. Los consumidores pueden obtener los servicios de las Garantías de un socio de servicios de RYOBI de la siguiente manera:

   a. poniéndose en contacto con el establecimiento en el que se realizó la compra; o

   b. registrándose a través de la plataforma de servicios disponible en la página web comercial de RYOBI https://www.ryobitools.eu/. La disponibilidad del proceso puede variar de un país a otro.

   Al enviar un Producto a un socio de servicios de RYOBI, el Producto deberá estar embalado de forma segura y sin contenido peligroso (para más detalles, consulte las instrucciones de seguridad en la página web https://www.ryobitools.eu/), marcado con la dirección del remitente y acompañado de una breve descripción del defecto. Tenga en cuenta que, en algunos países, el remitente deberá pagar los gastos de envío o el franqueo de acuerdo con las prácticas locales. Consulte a su centro de servicio local autorizado de RYOBI para confirmar si se aplican dichos cargos.
5. Se inspeccionará el Producto que el Consumidor haya declarado como defectuoso tras su recepción. Una vez confirmado el defecto, se prestarán los servicios previstos en las Garantías mediante la reparación de las piezas defectuosas de los productos o su sustitución por piezas no defectuosas a discreción de TTI. Si TTI se niega a reparar el defecto o si, a discreción de TTI, la reparación ha fracasado, se suministrará un recambio equivalente. Los Productos o las piezas sustituidos pasarán a ser propiedad de TTI. Cualquier reparación/sustitución bajo las Garantías anteriores es gratuita. Las reparaciones/sustituciones realizadas por TTI no constituyen una ampliación ni un nuevo inicio de las Garantías. Las piezas de repuesto sustituidas están sujetas a las Garantías otorgadas originalmente y el periodo de las Garantías será el periodo de Garantía concedido originalmente a todo el producto.
6. Techtronic Industries GmbH, Max-Eyth-Str.10, 71364 Winnenden, Alemania, concede las Garantías de RYOBI únicamente al Consumidor que adquirió originalmente el Producto, y no puede transferirse ni asignarse.
7. Las Garantías son válidas en el Espacio Económico Europeo (EEE), Suiza y el Reino Unido. Fuera de estas áreas, póngase en contacto con el establecimiento en el que realizó la compra para averiguar si se aplica otra garantía voluntaria.

IT CONDIZIONI DI APPLICAZIONE DELLA GARANZIA RYOBI

In aggiunta ai diritti di legge risultanti dall'acquisto di un prodotto e senza pregiudicare i diritti di legge applicabili in modo indipendente e gratuito, tutti i nuovi utensili elettrici e/o attrezzi da giardinaggio RYOBI elencati sul nostro sito web, esclusi gli accessori per gli utensili, i relativi sistemi di stoccaggio e le parti di ricambio, come ulteriormente descritti ("Prodotto"), sono coperti da una garanzia volontaria emessa da Techtronic Industries GmbH ("TTI"), nel rispetto dei termini e delle condizioni indicati di seguito ("Garanzia").

La Garanzia è valida solo per gli acquirenti che acquistano i prodotti come utenti finali, in veste di consumatori ("Consumatore"). I rivenditori, le società di noleggio e gli utenti finali professionali sono espressamente esclusi dai presenti termini e condizioni generali della Garanzia. Per gli utenti finali professionali, un diverso tipo di garanzia volontaria può essere applicabile a determinati prodotti, se esplicitamente indicato sul sito web www.ryobitools.eu. Il ricorso alla presente Garanzia volontaria non limita i diritti di legge del Consumatore in caso di difetti.

1. La garanzia standard ("Garanzia standard"), a condizione che il Prodotto sia acquistato esclusivamente per utilizzo privato, ha una durata di 24 mesi ("Periodo di Garanzia standard") e decorre dalla data di acquisto del Prodotto. Tale data deve essere documentata da una fattura o altra prova di acquisto affinché la Garanzia standard sia valida e applicabile. La presente Garanzia standard si applica anche ai nuovi Prodotti.
2. I Consumatori di alcuni paesi possono prolungare la Garanzia standard per i Prodotti idonei oltre il periodo previsto per tale garanzia, registrandosi sul sito web www.ryobitools.eu. L'idoneità dei Prodotti per la garanzia estesa ("Garanzia estesa") è specificata sulla confezione di ciascun Prodotto, sul sito web www.ryobitools.eu e/o è contenuta nella relativa documentazione del Prodotto all'indirizzo https://www.ryobitools.eu/. Per usufruire della Garanzia estesa, i Consumatori sono tenuti a registrare i propri Prodotti online entro 30 giorni di calendario dalla data di acquisto, al fine di beneficiare di tale garanzia. Tutte le informazioni personali dei Consumatori saranno trattate in conformità all'informativa sulla privacy, disponibile all'indirizzo https://uk.ryobitools.eu/footer-links/privacy-policy/. La conferma di registrazione, inviata tramite e-mail, e la fattura originale indicante la data di acquisto costituiranno la prova della Garanzia estesa.
3. La Garanzia standard e la Garanzia estesa ("Garanzie") sono limitate alla riparazione e/o sostituzione del Prodotto difettoso, a discrezione di TTI, a condizione che il difetto di fabbricazione o del materiale esistesse alla data di acquisto. Non è possibile richiedere la rifusione di ulteriori costi o perdite. Inoltre, le Garanzie non sono valide per:
   - eventuali danni causati accidentalmente, deliberatamente o negligentemente dal Consumatore
   - eventuali danni al Prodotto risultanti da un trattamento improprio o da mancanza di manutenzione
   - Prodotti che siano stati alterati o modificati
   - Prodotti in cui le marcature di identificazione originali (marchio di fabbrica, numero di serie) siano state cancellate, alterate o rimosse
   - eventuali danni causati dalla mancata osservanza del manuale di istruzioni
   - Prodotti privi di marcatura CE/UKCA
   - Prodotti che siano stati sottoposti a tentativi di riparazione presso un centro di assistenza non autorizzato o senza previa autorizzazione da parte di TTI
   - Prodotti collegati a una fonte di alimentazione non corretta (per ampere, tensione, frequenza)
   - Prodotti utilizzati con una miscela di carburante non adeguata (carburante, olio, percentuale di olio)
   - eventuali danni causati da influenze esterne (acqua, sostanze chimiche, sostanze fisiche, urti) o da sostanze estranee
   - normale usura delle parti di ricambio
   - uso inappropriato, sovraccarico del/i Prodotto/i
   - uso di accessori o parti non omologate
   - accessori per utensili elettrici forniti con lo strumento o acquistati separatamente. Tali esclusioni includono, a mero titolo esemplificativo, punte per cacciaviti, punte per trapani, dischi abrasivi, carta vetrata, lame e guide laterali
   - componenti (parti e accessori) soggetti a normale usura, inclusi, a mero titolo esemplificativo, kit di assistenza e manutenzione, spazzole al carbonio, cuscinetti, mandrini, attacchi per punte SDS, cavi di alimentazione, maniglie ausiliarie, custodie per il trasporto, piastre di levigatura, sacchetti per la raccolta della polvere, tubi di scarico della polvere, rondelle in feltro, perni e molle della chiave a percussione, pomelli di battuta, cinghie di trasmissione, frizioni, lame di tagliasiepi o tagliaerba, imbracature, cavi di accelerazione, denti di ingranaggi, perni, ventole, tubi di soffiatori e aspiratori, sacchetti e cinghie per aspirapolvere, barre guida, catene per seghe, tubi flessibili, raccordi di connessione, ugelli di spruzzo, ruote, erogatori, bobine interne ed esterne, linee di taglio, candele, filtri dell'aria, filtri del gas, lame per mulching, ecc.
4. Per gli interventi di assistenza in garanzia, i Prodotti devono essere spediti o portati, senza indebito ritardo dopo il verificarsi o il riconoscimento del difetto di lavorazione o materiale, presso uno dei centri di assistenza autorizzati RYOBI indicati sul sito web https://www.ryobitools.eu/. I Consumatori possono ottenere i servizi previsti dalle Garanzie presso uno dei centri di assistenza RYOBI

   a. contattando il rivenditore presso il quale è stato effettuato l'acquisto; oppure

   b. registrandosi tramite la piattaforma di servizi disponibile sulla pagina web Commerciale RYOBI https://www.ryobitools.eu/; la disponibilità del processo potrebbe variare da paese a paese.

   Il Prodotto da inviare al centro di assistenza autorizzato RYOBI deve essere imballato in modo sicuro senza contenuti pericolosi (per i dettagli, consultare le istruzioni di sicurezza sul sito web https://www.ryobitools.eu/), apponendo l'indirizzo del mittente, e accompagnato da una breve descrizione del difetto. In alcuni paesi, le spese di consegna o le spese postali dovranno essere pagate dal mittente secondo le prassi locali. Consultare il centro di assistenza RYOBI autorizzato di zona per verificare l'applicazione di tali spese.
5. Alla ricezione del Prodotto che il Consumatore ritiene difettoso, si procederà a un'ispezione. Una volta confermato il difetto, i servizi previsti dalle Garanzie saranno forniti riparando le parti difettose dei Prodotti o sostituendole con parti non difettose, a discrezione di TTI. Qualora TTI dovesse rifiutarsi di riparare il difetto o nel caso in cui, a discrezione di TTI, la riparazione non fosse riuscita, verrà fornito un prodotto sostitutivo equivalente. I Prodotti o le parti sostituiti diventeranno di proprietà di TTI. Eventuali riparazioni/sostituzioni in virtù delle Garanzie di cui sopra sono gratuite. Le riparazioni/sostituzioni effettuate da TTI non costituiscono un prolungamento o un nuovo inizio del periodo di validità delle Garanzie. Le parti di ricambio sostituite sono soggette alle Garanzie originariamente fornite e il periodo di validità delle Garanzie terminerà con il periodo di Garanzia originariamente previsto per l'intero prodotto.
6. Le Garanzie RYOBI sono concesse da Techtronic Industries GmbH, Max-Eyth-Str.10, 71364 Winnenden, Germania, esclusivamente al Consumatore che ha acquistato originariamente il Prodotto e non possono essere trasferite o cedute.
7. Le Garanzie sono valide nello spazio economico europeo (SEE), in Svizzera e nel Regno Unito. Al di fuori di tali aree, contattare il rivenditore presso il quale è stato effettuato l'acquisto per verificare se è valida un'altra garanzia volontaria.

NL GARANTIEVOORWAARDEN VAN RYOBI

Naast alle wettelijke rechten die voortvloeien uit de aankoop van een product en onverminderd de wettelijke rechten die onafhankelijk en kosteloos van toepassing zijn, vallen alle nieuwe elektrische gereedschappen en/of tuingereedschappen van RYOBI die op onze website worden vermeld, met uitzondering van gereedschapsaccessoires, opslagsystemen voor gereedschap en reserveonderdelen, zoals nader beschreven onder ("Product"), onder een vrijwillige garantie van Techtronic Industries GmbH ("TTI"), volgens de hieronder vermelde voorwaarden ("Garantie").

De garantie is alleen van toepassing op koper(s) die de producten als eindgebruikers in hun hoedanigheid van consument ("consument") kopen. Detailhandelaren, verhuurbedrijven en professionele eindgebruikers zijn uitdrukkelijk uitgesloten van deze algemene voorwaarden van de garantie. Voor professionele eindgebruikers kan een ander soort vrijwillige garantie van toepassing zijn op bepaalde producten, indien uitdrukkelijk vermeld op de website www.ryobitools.eu. De intrekking van deze vrijwillige garantie beperkt de wettelijke rechten van de consument in geval van een defect niet.

1. De standaardgarantie ("standaardgarantie"), mits het product uitsluitend voor privégebruik wordt aangeschaft, heeft een looptijd van 24 maanden ("standaardgarantieperiode") en gaat in op de datum waarop het product is aangeschaft. Deze datum moet worden gedocumenteerd met een factuur of ander aankoopbewijs om ervoor te zorgen dat de standaardgarantie geldig en afdwingbaar is. Deze standaardgarantie geldt ook alleen voor nieuwe producten.
2. Consumenten in bepaalde landen kunnen de standaardgarantie voor in aanmerking komende producten verlengen tot na de periode van de standaardgarantie, door zich te registreren op de website www.ryobitools.eu. Of producten in aanmerking komen voor de verlengde garantie ("verlengde garantie") wordt vermeld op de verpakking van een product, op de website www.ryobitools.eu, en/of is opgenomen in de relevante productdocumentatie onder https://www.ryobitools.eu/. Om gebruik te kunnen maken van de verlengde garantie moeten consumenten hun product(en) online registreren binnen 30 kalenderdagen na de aankoopdatum om van deze verlengde garantie gebruik te maken. Alle persoonlijke gegevens van een consument worden verwerkt in overeenstemming met de privacyverklaring, die u hier kunt vinden: https://uk.ryobitools.eu/footer-links/privacy-policy/. De ontvangstbevestiging van de registratie, die per e-mail wordt verzonden, en de originele factuur waarop de aankoopdatum is vermeld, dienen als bewijs van de verlengde garantie.
3. De standaardgarantie en de verlengde garantie ("garanties") zijn beperkt tot reparatie en/of vervanging van het defecte product naar goeddunken van TTI, mits het defect in fabricage of materiaal bestond op de datum van aankoop. Er kunnen geen verdere kosten of verliezen worden geclaimd. Bovendien zijn de garanties niet van toepassing op:
   - schade die per ongeluk, opzettelijk of door nalatigheid van de klant is veroorzaakt
   - schade aan het product die het gevolg is van onjuiste behandeling of gebrek aan onderhoud
   - elk product dat is gewijzigd of aangepast
   - elk product waarvan de oorspronkelijke identificatiemarkeringen (handelsmerk, serienummer) zijn beschadigd, gewijzigd of verwijderd
   - eventuele schade veroorzaakt door het niet naleven van de instructiehandleiding
   - producten waarvoor geen CE/UKCA-markering geldt
   - elk product dat is geprobeerd te repareren door een niet-geautoriseerd servicecentrum of zonder voorafgaande toestemming van TTI
   - elk product dat is aangesloten op een onjuiste voeding (stroomsterkte, spanning, frequentie)
   - elk product dat wordt gebruikt met een onjuist brandstofmengsel (brandstof, olie, olieverhouding)
   - schade veroorzaakt door invloeden van buitenaf (water, chemisch, fysisch, schokken) of vreemde stoffen
   - normale slijtage van reserveonderdelen
   - onjuist gebruik, overbelasting van het/de product(en)
   - gebruik van niet-goedgekeurde accessoires of onderdelen
   - accessoires voor elektrisch gereedschap die bij het gereedschap worden geleverd of afzonderlijk worden aangeschaft. Dergelijke uitsluitingen omvatten maar zijn niet beperkt tot schroefbits, boorbits, schuurschijven, schuurpapier en bladen, zijgeleiding
   - Onderdelen (onderdelen en accessoires) die normaal slijten, met inbegrip van, maar niet beperkt tot service- en onderhoudskits, koolborstels, lagers, spankop, SDS-boorbitbevestiging of -opname, netsnoer, hulphandgreep, transportkoffer, schuurplaat, stofzak, stofuitlaatpijp, viltringen, pennen en veren van slagmoersleutel, stootknoppen, aandrijfriemen, koppeling, bladen van heggenscharen of grasmaaiers, kabelboom, gashendel, tanden, viltringen, trekpennen, blazers, blaas- en zuigbuizen, opvangzak en banden, geleidestangen, zaagkettingen, slangen, aansluitstukken, sproeikoppen, wielen, sproeistaven, binnenspoelen, buitenspoelen, snijlijnen, bougies, luchtfilters, gasfilters, mulchmessen, enz.
4. Voor garantieservice moet het product of moeten de producten zonder onnodige vertraging na het optreden of de herkenning van het fabricage- of materiaaldefect worden verzonden naar of overhandigd aan een geautoriseerde RYOBI-servicepartner die u vindt op de volgende website: https://www.ryobitools.eu/. Consumenten kunnen aanspraak maken op de diensten onder de garanties van een RYOBI-servicepartner door

   a. contact op te nemen met de verkoper waar de aankoop is gedaan; of

   b. registratie via het serviceplatform dat beschikbaar is op de commerciële website van RYOBI: https://www.ryobitools.eu/. De beschikbaarheid van het proces kan per land verschillen.

   Wanneer een product naar een geautoriseerde servicepartner van RYOBI wordt gestuurd, moet het product veilig worden verpakt zonder gevaarlijke inhoud (zie voor meer informatie de veiligheidsinstructies op de website https://www.ryobitools.eu/), voorzien van het adres van de afzender en vergezeld van een korte beschrijving van het defect. Houd er rekening mee dat in sommige landen volgens de lokale procedures (verzend)kosten door de verzender moeten worden betaald. Neem contact op met uw plaatselijke, erkende RYOBI-servicecentrum om te controleren of dergelijke kosten van toepassing zijn.
5. Na ontvangst van het product dat door de klant als defect wordt beschouwd, zal het worden geïnspecteerd. Wanneer het defect is bevestigd, worden de diensten onder de garanties verleend door de defecte onderdelen van de producten te repareren of te vervangen door niet-defecte onderdelen naar keuze van TTI. Indien TTI weigert het defect te repareren of indien de reparatie naar goeddunken van TTI is mislukt, wordt een gelijkwaardige vervangproduct geleverd. De vervangen producten of onderdelen worden eigendom van TTI. Alle reparaties/vervangingen onder de bovenstaande garanties is gratis. De door TTI uitgevoerde reparaties/vervangingen vormen geen verlenging of nieuwe start van de garanties. De vervangen reserveonderdelen zijn onderworpen aan de oorspronkelijk gegeven garanties en de garantieperiode loopt af met de garantieperiode die oorspronkelijk voor het gehele product was verstrekt.
6. De garanties van RYOBI worden door Techtronic Industries GmbH, Max-Eyth-Str.10, 71364 Winnenden, Duitsland, uitsluitend verleend aan de consument die het product oorspronkelijk heeft gekocht en mogen niet worden overgedragen of toegewezen.
7. De garanties gelden in de Europese Economische Ruimte (EER), Zwitserland en het Verenigd Koninkrijk. Buiten deze gebieden kunt u contact opnemen met de verkoper waar de aankoop is gedaan om te weten te komen of er een andere vrijwillige garantie van toepassing is.

PT CONDIÇÕES DE APLICAÇÃO DA GARANTIA RYOBI

Para além de quaisquer direitos legais decorrentes da aquisição de um produto e sem prejuízo dos direitos estatutários aplicáveis de forma independente e gratuita, todas as novas ferramentas elétricas e/ou ferramentas de jardim com a marca RYOBI indicadas no nosso website, excluindo acessórios de ferramentas, sistemas de armazenamento de ferramentas, e peças sobresselentes, conforme descrito em ("Produto"), estão cobertas por uma garantia voluntária emitida pela Techtronic Industries GmbH ("TTI"), sujeita aos termos e condições indicados abaixo ("Garantia").

A Garantia apenas é aplicável ao(s) comprador(es) que adquire(m) os produtos como utilizador(es) final(ais) na sua qualidade de consumidor(es) ("Consumidor"). Os revendedores, as empresas de aluguer e os utilizadores finais profissionais estão expressamente excluídos dos presentes termos e condições gerais da Garantia. Para os utilizadores finais profissionais, pode ser aplicável um tipo diferente de garantia voluntária para determinado(s) produto(s), se explicitamente previsto no website www.ryobitools.eu. A invocação da presente Garantia voluntária não limita os direitos legais estatutários do Consumidor em caso de defeito.

1. A garantia padrão ("Garantia padrão"), desde que o Produto seja adquirido apenas para uso privado, tem um prazo de 24 meses ("Período de garantia padrão") e tem início na data em que o produto foi adquirido. Esta data tem de ser documentada por uma fatura ou outra prova de compra para que a Garantia padrão seja válida e aplicável. A presente Garantia padrão também se aplica a Produto(s) novo(s).
2. Os Consumidores de determinados países poderão ter a possibilidade de prolongar a Garantia padrão para produtos elegíveis para além do período da Garantia padrão, através do registo no website www.ryobitools.eu. A elegibilidade dos Produtos para a extensão da garantia ("Extensão da garantia") está especificada na embalagem de um Produto, no website www.ryobitools.eu, e/ou está incluída na documentação relevante do Produto em https://www.ryobitools.eu/. Para beneficiar da Extensão da garantia, os Consumidores têm de registar o(s) seu(s) Produto(s) online no prazo de 30 dias consecutivos a contar da data de compra para beneficiarem desta Extensão da garantia. Todas as informações pessoais de um Consumidor serão processadas de acordo com a declaração de privacidade, que pode ser encontrada aqui https://uk.ryobitools.eu/footer-links/privacy-policy/. O recibo de confirmação do registo, que é enviado por e-mail, e a fatura original com a data de compra servirão de prova da Extensão da garantia.
3. A Garantia padrão e a Extensão da garantia ("Garantias") estão limitadas à reparação e/ou substituição do Produto com defeito ao critério da TTI, desde que o defeito de fabrico ou de material existisse à data da compra. Não podem ser reclamados custos ou perdas adicionais. Além disso, as Garantias não se aplicam a:
   - quaisquer danos causados acidentalmente, deliberadamente ou negligentemente pelo Consumidor
   - quaisquer danos no Produto resultantes de tratamento inadequado ou falta de manutenção
   - qualquer Produto que tenha sido alterado ou modificado
   - qualquer Produto em que as marcas originais de identificação (marca comercial, número de série) tenham sido desmarcadas, alteradas ou removidas
   - quaisquer danos causados pela não observância do manual de instruções
   - Produtos que não estão sujeitos a uma marcação CE/UKCA
   - qualquer Produto que tenha sido tentado reparar por um centro de assistência não autorizado ou sem autorização prévia da TTI
   - qualquer Produto ligado a uma fonte de alimentação inadequada (amperes, tensão, frequência)
   - qualquer Produto utilizado com mistura de combustível inadequada (combustível, óleo, relação de óleo)
   - quaisquer danos causados por influências externas (água, produtos químicos, físicos, choques) ou substâncias estranhas
   - desgaste normal das peças sobresselentes
   - utilização inadequada, sobrecarga do(s) Produto(s)
   - utilização de acessórios ou peças não aprovados
   - acessórios para ferramentas elétricas fornecidos com a ferramenta ou adquiridos em separado. Estas exclusões incluem, entre outras, brocas, coroas, discos abrasivos, lixa e lâminas, guia lateral
   - componentes (peças e acessórios) sujeitos a desgaste normal, incluindo, entre outros, kits de assistência e manutenção, escovas de carbono, rolamentos, mandris, fixação ou receção de brocas SDS, cabos de alimentação, punhos auxiliares, malas de transporte, placas de lixa, sacos para poeiras, tubos de escape de poeiras, anilhas de feltro, pinos e molas da chave de impacto, botões de impacto, correias de transmissão, embraiagens, lâminas de corta-sebes ou corta-relvas, correia, cabo do acelerador, dentes, pinos de engate, ventiladores do soprador, tubos de vácuo e soprador, sacos e correias de vácuo, lâminas de guia, correntes de serra, mangueiras, conetores, bocais de pulverização, rodas, hastes de pulverização, bobinas interiores, bobinas exteriores, linhas de corte, velas de ignição, filtros de ar, filtros de gás, lâminas de trituração, etc.
4. Para efeitos de assistência de garantia, o(s) Produto(s) deve(m) ser enviado(s) ou apresentado(s) sem demora injustificada após a ocorrência ou reconhecimento do defeito de fabrico ou de material a um parceiro de assistência autorizado RYOBI listado no seguinte website https://www.ryobitools.eu/. Os Consumidores podem obter os serviços cobertos pelas Garantias de um parceiro de serviços da RYOBI

   a. contactando o revendedor onde o produto foi adquirido; ou

   b. registando-se através da plataforma de serviços disponível na página web comercial da RYOBI https://www.ryobitools.eu/; a disponibilidade do processo pode variar de país para país.

   Ao enviar um Produto para um parceiro de assistência autorizado da RYOBI, o Produto deve ser embalado em segurança sem conteúdos perigosos (para obter mais informações, consulte as instruções de segurança no website em https://www.ryobitools.eu/), marcado com a morada do remetente e acompanhado por uma breve descrição do defeito. Tenha em atenção que, em alguns países, as despesas de entrega ou franquia terão de ser pagas pelo remetente de acordo com a prática local. Consulte o centro de assistência técnica local autorizado RYOBI para confirmar se são aplicáveis essas taxas.
5. Após a receção do Produto reclamado como defeituoso pelo Consumidor, este será inspecionado. Quando o defeito for confirmado, os serviços cobertos das Garantias serão prestados através da reparação das peças defeituosas dos produtos ou da sua substituição por peças não defeituosas, segundo o critério da TTI. Se a TTI se recusar a reparar o defeito ou se, ao critério da TTI, a reparação falhar, será fornecida uma substituição equivalente ao cliente. O(s) Produto(s) ou peça(s) substituído(s) tornar-se-á(ão) propriedade da TTI. Qualquer reparação/substituição coberta pelas Garantias acima indicadas é gratuita. A(s) reparação(ões)/substituição(ões) realizada(s) pela TTI não constitui(em) uma extensão ou um novo início das Garantias. As peças sobresselentes substituídas estão sujeitas às Garantias originalmente concedidas e o período para as Garantias terminará com o período para a Garantia inicialmente concedido para todo o produto.
6. As Garantias da RYOBI são concedidas pela Techtronic Industries GmbH, Max-Eyth-Str.10, 71364 Winnenden, Alemanha, apenas ao Consumidor que adquiriu originalmente o Produto e não podem ser transferidas nem atribuídas.
7. As Garantias são válidas no Espaço Económico Europeu (EEE), na Suíça e no Reino Unido. Fora destas áreas, contacte o revendedor onde o produto foi adquirido para saber se se aplica outra garantia voluntária.

DA BETINGELSER FOR ANVENDELSE AF RYOBI-GARANTI

Ud over de lovbestemte rettigheder, der følger køb af et produkt, og uden at det berører de lovbestemte rettigheder, der gælder uafhængigt og uden omkostninger, er alle nye RYOBI-mærkede elværktøjer og/eller haveredskaber, der er anført på vores hjemmeside, med undtagelse af værktøjstilbehør, værktøjsopbevaringssystemer, og reservedele, som nærmere beskrevet under ("Produkt") dækket af en frivillig garanti udstedt af Techtronic Industries GmbH ("TTI") i henhold til de vilkår og betingelser, der er angivet nedenfor ("Garanti").

Garantien gælder kun for en køber/købere, der køber produkterne som slutbrugere i deres egenskab af forbrugere ("Forbruger"). Forhandlere, udlejningsfirmaer og professionelle slutbrugere er udtrykkeligt udelukket fra disse generelle vilkår og betingelser i garantien. For professionelle slutbrugere kan en anden form for frivillig garanti gælde for visse produkter, hvis det udtrykkeligt fremgår af hjemmesiden www.ryobitools.eu. Påberåbelse af denne frivillige garanti begrænser ikke forbrugerens lovmæssige rettigheder i tilfælde af en defekt.

1. Standardgarantien ("Standardgaranti"), forudsat at produktet kun er købt til privat brug, har en løbetid på 24 måneder ("Standardgarantiperiode") og begynder på den dato, hvor produktet blev købt. Denne dato skal dokumenteres ved en faktura eller andet købsbevis, for at standardgarantien er gyldig og kan håndhæves. Denne standardgaranti gælder også kun for et nyt/nye produkt(er).
2. Forbrugere i visse lande kan muligvis forlænge standardgarantien for berettigede produkter ud over standardgarantiperioden ved at registrere sig på hjemmesiden www.ryobitools.eu. Produkternes berettigelse til den udvidede garanti ("Udvidet garanti") er angivet på emballagen til et produkt, på hjemmesiden www.ryobitools.eu, og/eller er indeholdt i den relevante produktdokumentation under https://www.ryobitools.eu/. For at drage fordel af den udvidede garanti skal forbrugerne registrere deres produkt(er) online inden for 30 kalenderdage fra købsdatoen for at drage fordel af denne udvidede garanti. Alle personlige oplysninger om en forbruger behandles i overensstemmelse med erklæringen om beskyttelse af personlige oplysninger, som findes her https://uk.ryobitools.eu/footer-links/privacy-policy/. Kvitteringen for registreringsbekræftelsen, som sendes ud via e-mail, og den originale faktura, der angiver købsdatoen, vil tjene som bevis for den udvidede garanti.
3. Standardgarantien og den udvidede garanti ("Garantier") er begrænset til reparation og/eller udskiftning af det defekte produkt efter TTI's skøn, forudsat at defekten i udførelse eller materiale eksisterede på købsdatoen. Der kan ikke gøres krav på yderligere omkostninger eller tab. Desuden gælder garantierne ikke for:
   - Enhver skade forårsaget ved et uheld, forsætligt eller uagtsomt af forbrugeren
   - Eventuelle skader på produktet, der skyldes forkert behandling eller manglende vedligeholdelse
   - Ethvert produkt, der er blevet ændret eller modificeret
   - Ethvert produkt, hvor den oprindelige identifikationsmærkning (varemærke, serienummer) er blevet deformeret, ændret eller fjernet
   - Eventuelle skader, der skyldes manglende overholdelse af brugsanvisningen
   - Produkter, som ikke er CE/UKCA-mærket
   - Ethvert produkt, der er forsøgt repareret af et ikke-autoriseret servicecenter eller uden forudgående tilladelse fra TTI
   - Ethvert produkt, der har været tilsluttet forkert strømforsyning (strømstyrke, spænding, frekvens)
   - Ethvert produkt, der har været anvendt med en forkert brændstofblanding (brændstof, olie, olieblanding)
   - Skader forårsaget af ydre påvirkninger (vand, kemiske stoffer, fysiske stød) eller fremmedlegemer
   - Normal slitage af reservedele
   - Uhensigtsmæssig anvendelse, overbelastning af produktet/produkterne
   - Anvendelse af ikke-godkendt tilbehør eller dele
   - Tilbehør til elværktøj, der leveres sammen med værktøjet eller købes separat. Sådanne undtagelser omfatter, men er ikke begrænset til, skruetrækkere, bor, slibeskiver, sandpapir og blade, sidestyr
   - Komponenter (dele og tilbehør), der er udsat for normal slitage, herunder, men ikke begrænset til service- og vedligeholdelsessæt, kulbørster, lejer, borepatron, SDS-bortilbehør eller -fastgørelsesanordning, netledning, ekstra håndtag, transportkasse, slibeplade, støvpose, støvslange, filtskiver, slagnøglestifter og -fjedre, knopper, drivremme, kobling, knive til hækkeklippere eller plæneklippere, sele, gashåndtag, tænder, tilkoblingsstifter, ventilatorer, blæsere og vakuumrør, vakuumpose og -stropper, styrestænger, savkæder, slanger, tilslutningsfittings sprøjtedyser, hjul, sprøjtestænger, indvendige ruller, udvendige spoler, skæreledninger, tændrør, luftfiltre, gasfiltre, bioklipningsblade, osv.
4. For garantiservice skal produktet/produkterne uden unødig forsinkelse efter forekomst eller erkendelse af defekten i udførelse eller materiale sendes til eller fremvises for en af de autoriserede RYOBI-servicepartnere, der er anført på følgende websted https://www.ryobitools.eu/. Kunderne kan få leveret ydelserne under garantierne hos en RYOBI-servicepartner ved at

   a. kontakte den forhandler, hvor købet blev foretaget, eller

   b. registrere sig via den serviceplatform, der er tilgængelig på RYOBI's kommercielle hjemmeside https://www.ryobitools.eu/. Tilgængeligheden af processen variere fra land til land.

   Når et produkt sendes til en autoriseret RYOBI-servicepartner, skal produktet indpakkes sikkert uden farligt indhold (for nærmere oplysninger henvises til sikkerhedsinstruktionerne på hjemmesiden – https://www.ryobitools.eu/), mærkes med afsenderens adresse og ledsages af en kort beskrivelse af defekten. Bemærk venligst, at i nogle lande skal leveringsomkostninger eller porto betales af afsenderen i henhold til lokal praksis. Kontakt dit lokale autoriserede RYOBI-servicecenter for at få oplyst, om sådanne gebyrer er gældende.
5. Ved modtagelse af produktet, der hævdes at være defekt af forbrugeren, vil det blive inspiceret. Når fejlen er blevet bekræftet, vil garantiydelserne blive leveret gennem reparation af produkternes defekte dele eller gennem udskiftning af dem med ikke-defekte dele efter TTI's skøn. Hvis TTI afviser at reparere defekten, eller hvis reparationen efter TTI's skøn er mislykket, leveres en tilsvarende erstatning. Det/de udskiftede produkt(er) eller dele forbliver TTI's ejendom. Alle reparationer/udskiftninger i henhold til ovenstående garantier er gratis. Den eller de reparation(er)/udskiftning(er), som TTI foretager, udgør ikke en forlængelse eller en ny start på garantierne. De udskiftede reservedele er underlagt de oprindeligt afgivne garantier, og garantiperioden slutter med den periode for garantien, der oprindeligt blev givet for hele produktet.
6. RYOBI-garantierne ydes af Techtronic Industries GmbH, Max-Eyth-Str. 10, 71364 Winnenden, Tyskland, kun til den forbruger, der oprindeligt købte produktet, og kan ikke overdrages eller tildeles.
7. Garantierne gælder i det europæiske økonomiske område (EØS), Schweiz og Storbritannien. Uden for disse områder skal du kontakte den forhandler, hvor købet blev foretaget, for at finde ud af, om der gælder en anden frivillig garanti.

SV VILLKOR FÖR ANVÄNDNING AV RYOBI-GARANTIN

Utöver alla lagstadgade rättigheter som följer av köpet av en produkt och utan att det påverkar de lagstadgade rättigheter som gäller oberoende och kostnadsfritt, omfattas alla nya elverktyg och trädgårdsverktyg av märket RYOBI som anges på vår webbplats, exklusive verktygstillbehör, förvaringssystem för verktyg och reservdelar, som beskrivs ytterligare under ("produkt"), av en frivillig garanti som utfärdas av Techtronic Industries GmbH ("TTI") enligt de villkor som anges nedan ("garanti").

Garantin gäller endast för köpare som köper produkterna som slutanvändare i egenskap av konsumenter ("konsument"). Återförsäljare, uthyrningsföretag och yrkesmässiga slutanvändare är uttryckligen undantagna från dessa allmänna villkor och bestämmelser i garantin. För yrkesmässiga slutanvändare kan en annan typ av frivillig garanti gälla för vissa produkter, om detta uttryckligen anges på webbplatsen www.ryobitools.eu. Åberopandet av den här frivilliga garantin begränsar inte konsumentens lagstadgade rättigheter i händelse av en defekt.

1. Standardgarantin ("standardgaranti"), förutsatt att produkten endast köps för privat bruk, gäller i 24 månader ("perioden för standardgaranti") och börjar gälla det datum då produkten köptes. Detta datum måste dokumenteras med en faktura eller annat inköpsbevis för att standardgarantin ska vara giltig och verkställbar. Den här standardgarantin gäller endast för nya produkter.
2. Konsumenter i vissa länder kan utöka standardgarantin för berättigade produkter utöver perioden för standardgarantin genom att registrera sig på webbplatsen www.ryobitools.eu. Huruvida produkter omfattas av den utökade garantin ("utökad garanti") anges på produktens förpackning, på webbplatsen www.ryobitools.eu eller i den relevanta produktdokumentationen på https://www.ryobitools.eu/. Konsumenter måste registrera sina produkter online inom 30 kalenderdagar från inköpsdatumet för att kunna dra nytta av den här utökade garantin. All personlig information om en konsument behandlas i enlighet med sekretesspolicyn som finns här https://uk.ryobitools.eu/footer-links/privacy-policy/. Kvittot på registreringsbekräftelsen, som skickas ut via e-post, och originalfakturan som visar inköpsdatum, fungerar som bevis på den utökade garantin.
3. Standardgarantin och den utökade garantin ("garantierna") är begränsade till reparation eller utbyte av den defekta produkten enligt TTI:s gottfinnande, förutsatt att defekten i utförande eller material fanns vid inköpsdatumet. Inga ytterligare kostnader eller förluster kan åberopas. Dessutom gäller inte garantierna för
   - skador som orsakats av misstag, avsiktligt eller vårdslöshet av konsumenten
   - skador på produkten som beror på felaktig behandling eller bristande underhåll
   - en produkt som har ändrats eller modifierats
   - en produkt där ursprungliga märkningar (varumärke eller serienummer) har förvanskats, ändrats eller tagits bort
   - skador som orsakats av att handboken inte har följts
   - produkter som inte omfattas av en CE/UKCA-märkning
   - en produkt som har försökts repareras av ett icke-auktoriserat servicecenter eller utan föregående godkännande av TTI
   - en produkt som anslutits till felaktig strömförsörjning (ampere, spänning eller frekvens)
   - en produkt som använts med felaktig bränsleblandning (bränsle, olja eller oljeförhållande)
   - skador som orsakats av yttre påverkan (vatten, kemikalier, fysiska stötar eller elstötar) eller främmande ämnen
   - normalt slitage på reservdelar
   - felaktig användning eller överbelastning av produkten
   - användning av icke-godkända tillbehör eller delar
   - tillbehör till elverktyg som medföljer verktyget eller köps separat, sådana undantag inkluderar, men är inte begränsade till, skruvbits, borrkronor, slipskivor, slippapper och -blad och sidostyrning
   - komponenter (delar och tillbehör) som utsatts för normalt slitage, inklusive men inte begränsat till service- och underhållssatser, kolborstar, lager, chuck, montering eller fattning för SDS-borrkronor, strömkabel, extra handtag, transportväska, slipplatta, dammpåse, dammutsugningsrör, filtbrickor, stift och fjädrar till mutterdragare, anslagsknoppar, drivremmar, koppling, blad till häcksaxar eller gräsklippare, sele, gasvajer, pinnar, filtbrickor, kopplingssprintar, blåsfläktar, blås- och sugrör, uppsamlingssäck och remmar, svärd, sågkedjor, slangar, anslutningsdon, sprutmunstycken, hjul, sprutrör, inre rullar, yttre spolar, skärlinor, tändstift, luftfilter, gasfilter, strimlingsknivar osv.
4. För garantiservice måste produkten skickas till eller uppvisas för, utan dröjsmål efter att defekten i utförande eller material har upptäckts, en auktoriserad RYOBI-servicepartner som anges på följande webbplats https://www.ryobitools.eu/. Konsumenter kan erhålla tjänsterna enligt garantierna från en RYOBI-servicepartner genom att

   a. kontakta återförsäljaren där köpet gjordes eller

   b. registrera sig via serviceplattformen som är tillgänglig på RYOBI Commercial-webbplatsen https://www.ryobitools.eu/, tillgången till förfarandet kan variera från land till land.

   När du skickar en produkt till en auktoriserad RYOBI-servicepartner ska produkten vara säkert förpackad utan farligt innehåll (mer information finns i säkerhetsanvisningarna på https://www.ryobitools.eu/), märkt med avsändarens adress och medföljas av en kort beskrivning av defekten. Observera att i vissa länder måste fraktkostnader eller porto betalas av avsändaren i enlighet med lokal praxis. Kontakta ditt lokala auktoriserade RYOBI-servicecenter för att bekräfta om sådana avgifter gäller.
5. Efter mottagandet av den produkt som konsumenten hävdar är defekt kommer den att inspekteras. När defekten har bekräftats tillhandahålls tjänsterna enligt garantierna genom reparation av defekta delar i produkterna eller genom utbyte av dem mot icke-defekta delar efter TTI:s gottfinnande. Om TTI vägrar att reparera defekten eller om reparationen, enligt TTI:s gottfinnande, misslyckas tillhandahålls en motsvarande ersättningsprodukt. De utbytta produkterna eller delarna blir TTI:s egendom. Alla reparationer eller utbyten som omfattas av ovanstående garantier är kostnadsfria. Reparationer eller utbyten som utförs av TTI utgör inte en förlängning eller en ny start av garantierna. De utbytta reservdelarna omfattas av de garantier som ursprungligen gavs och perioden för garantierna avslutas med perioden som ursprungligen gavs för hela produkten.
6. RYOBI-garantierna beviljas av Techtronic Industries GmbH, Max-Eyth-Str.10, 71364 Winnenden, Tyskland, endast till den konsument som ursprungligen köpte produkten och får inte överföras eller överlåtas.
7. Garantierna gäller inom Europeiska ekonomiska samarbetsområdet (EES), Schweiz och Storbritannien. Utanför dessa områden kontaktar du återförsäljaren där köpet gjordes för att ta reda på om någon annan frivillig garanti gäller.

FI RYOBI-TAKUUN EHDOT

Kaikkien tuotteen ostamisesta koituvien erillisten ja maksuttomien lakisääteisten oikeuksien lisäksi ja niihin rajoittumatta kaikki verkkosivustollamme luetellut uudet RYOBI-merkkiset sähkötyökalut ja/tai puutarhatyökalut, jäljempänä ("Tuote"), lukuun ottamatta työkalujen lisävarusteita, työkalujen säilytysjärjestelmiä ja varaosia, ovat Techtronic Industries GmbH:n ("TTI") antaman vapaaehtoisen takuun piirissä alla ilmoitettujen ehtojen mukaisesti ("Takuu").

Takuu koskee ainoastaan niitä ostajia, jotka ostavat tuotteita kuluttajan asemassa olevina loppukäyttäjinä ("Kuluttaja"). Jälleenmyyjät, vuokrausyritykset ja ammattimaiset loppukäyttäjät on nimenomaisesti jätetty takuun soveltamisalueen ulkopuolelle. Ammattimaisia loppukäyttäjiä saattaa koskea toisentyyppinen vapaaehtoinen takuu tietyille tuotteille, jos siitä on nimenomaisesti ilmoitettu osoitteessa www.ryobitools.eu. Tähän vapaaehtoiseen takuuseen vetoaminen ei rajoita kuluttajan lakisääteisiä oikeuksia vikatapauksissa.

1. Perustakuu ("Perustakuu") edellyttää, että tuote ostetaan ainoastaan yksityiskäyttöön, ja kattaa 24 kuukauden jakson ("Perustakuun voimassaoloaika") alkaen tuotteen ostopäivästä. Perustakuun voimassaolo ja täytäntöönpanokelpoisuus edellyttää, että kyseinen päivämäärä käy ilmi laskusta tai muusta ostotodistuksesta. Lisäksi tämä perustakuu koskee ainoastaan uusia tuotteita.
2. Tietyissä maissa olevilla kuluttajilla voi olla mahdollisuus laajentaa perustakuuseen oikeutettujen tuotteiden takuuaikaa rekisteröitymällä osoitteessa www.ryobitools.eu. Tuotteiden oikeus laajennettuun takuuseen ("Laajennettu takuu") on määritelty tuotteen pakkauksessa, verkossa osoitteessa www.ryobitools.eu ja/tai olennaisissa tuotteen asiakirjoissa osoitteessa https://www.ryobitools.eu/. Kuluttajien on rekisteröitävä tuotteensa verkossa 30 kalenteripäivän kuluessa ostopäivästä, jotta he voivat hyödyntää laajennetun takuun. Kaikkia kuluttajan henkilötietoja käsitellään seuraavassa osoitteessa sijaitsevan tietosuojalausunnon mukaisesti: https://uk.ryobitools.eu/footer-links/privacy-policy/. Sähköpostitse lähetettävä vahvistus rekisteröinnistä ja alkuperäinen lasku, jossa ostopäivä on näkyvissä, toimivat todisteina laajennetusta takuusta.
3. Perustakuu ja laajennettu takuu ("Takuut") rajoittuvat viallisen tuotteen korjaamiseen ja/tai vaihtamiseen TTI:n päätöksellä ja edellyttävät, että valmistus- tai materiaalivika on ollut tuotteessa ostohetkellä. Muita kustannuksia tai menetyksiä koskevia vaatimuksia ei voi esittää. Myöskään seuraavat eivät kuulu takuiden piiriin:
   - Kuluttajan vahingossa tai tahallisesti aiheuttamat tai kuluttajan huolimattomuudesta aiheutuvat vahingot
   - Kaikki tuotteen virheellisestä käsittelystä tai huollon puutteesta aiheutuvat vahingot
   - Kaikki tuotteet, joita on muunneltu tai muokattu
   - Kaikki tuotteet, joiden alkuperäiset tunnistusmerkinnät (tavaramerkki, sarjanumero) on peitetty tai poistettu tai niitä on muunneltu
   - Kaikki käyttöoppaan noudattamatta jättämisestä aiheutuneet vauriot
   - Tuotteet, joissa ei ole CE-/UKCA-merkintää
   - Kaikki tuotteet, joita on yritetty korjauttaa valtuuttamattomalla taholla tai ilman TTI:n etukäteen antamaa lupaa
   - Kaikki tuotteet, jotka on kytketty vääränlaiseen virtalähteeseen (virta, jännite, taajuus)
   - Kaikki tuotteet, joissa on käytetty vääränlaista polttoaineseosta (polttoaine, öljy, öljyn seossuhde)
   - Kaikki ulkoisten tekijöiden (vesi, kemikaalit, fyysiset tekijät, iskut) tai vierasaineiden aiheuttamat vauriot
   - Varaosien normaali kuluminen
   - Virheellinen käyttö, tuotteiden ylikuormitus
   - Muiden kuin hyväksyttyjen lisävarusteiden tai osien käyttö
   - Sähkötyökalun mukana toimitetut tai erikseen ostetut lisävarusteet. Tällaisia poikkeuksia ovat muun muassa ruuvauskärjet, poranterät, hiomalaikat, hiomapaperit ja terät sekä sivuohjain
   - Komponentit (osat ja lisävarusteet), jotka kuluvat normaalissa käytössä, mukaan lukien mutta niihin rajoittumatta huolto- ja kunnossapitosarjat, hiiliharjat, laakerit, istukka, SDS-poranterän kiinnitysosa tai vastake, virtajohto, lisäkahva, kuljetuslaukku, hiomalevy, pölypussi, pölynpoistoputki, huopatiivisteet, iskevien ruuvinväntimien tapit ja jouset, syöttönupit, vetohihnat, kytkin, pensasleikkureiden tai ruohonleikkureiden terät, valjaat, kaasuvaijeri, piikit, sokkatapit, puhaltimet, puhallus- ja imuputket, keräyspussi ja hihnat, terälevyt, teräketjut, letkut, liittimet, suihkutussuuttimet, pyörät, suihkutusvarret, sisäkelat, ulkokelat, leikkuusiimat, sytytystulpat, ilmansuodattimet, polttoaineensuodattimet, silppuamisterät, jne.
4. Takuuhuoltoa varten tuotteet on valmistus- tai materiaalivirheen ilmenemisen tai huomaamisen jälkeen viipymättä lähetettävä tai tuotava paikan päälle johonkin seuraavalla verkkosivulla lueteltujen valtuutettujen RYOBI-huoltokumppaneiden toimipisteeseen: https://www.ryobitools.eu/. Kuluttajat voivat saada takuiden alaisia palveluita RYOBI-huoltokumppanilta seuraavilla tavoilla:

   a. Ottamalla yhteyttä jälleenmyyjään, jolta tuote on ostettu

   b. Rekisteröitymällä RYOBIn kaupallisella verkkosivulla https://www.ryobitools.eu/ olevaan huoltopalveluun. Menettelyn saatavuus saattaa vaihdella maittain.

   Kun tuotetta lähetetään valtuutetulle RYOBI-huoltokumppanille, se on pakattava turvallisesti ilman vaarallista sisältöä (katso lisätietoja verkkosivustolla https://www.ryobitools.eu/ olevista turvallisuusohjeista) ja siihen on merkittävä lähettäjän osoite ja lyhyt kuvaus viasta. Ota huomioon, että joissakin maissa lähettäjän on paikallisen käytännön mukaisesti maksettava kuljetusmaksu tai postimaksu. Kysy paikallisesta valtuutetusta RYOBI-huoltoliikkeestä, peritäänkö tällaisia maksuja.
5. Kuluttajan vialliseksi ilmoittama tuote tarkastetaan sen saavuttua toimipisteeseen. Kun vika on varmistettu, takuiden alaiset palvelut toteutetaan TTI:n harkinnan mukaan joko korjaamalla tuotteiden vialliset osat tai vaihtamalla ne ehjiin. Jos TTI ei hyväksy vian korjaamista tai jos TTI katsoo, että korjaus on epäonnistunut, kuluttajalle toimitetaan vastaava korvaava tuote. Korvattavat tuotteet tai osat siirtyvät TTI:n omistukseen. Kaikki edellä mainitut takuiden alaiset korjaukset/vaihdot ovat maksuttomia. TTI:n toimeenpanemat korjaukset/vaihdot eivät pidennä takuiden voimassaoloaikaa tai aloita sitä alusta. Vaihdetut varaosat ovat alkuperäisten takuiden alaisia, ja niiden takuiden voimassaoloaika päättyy silloin, kun koko tuotteelle myönnetyn alkuperäisen takuun voimassaoloaika päättyy.
6. RYOBI-takuut myöntää Techtronic Industries GmbH, Max-Eyth-Str.10, 71364 Winnenden, Saksa, ainoastaan tuotteen alun perin ostaneelle kuluttajalle. Takuita ei voi siirtää tai määrittää toiselle taholle.
7. Takuut ovat voimassa Euroopan talousalueella (ETA), Sveitsissä ja Yhdistyneessä kuningaskunnassa. Näiden alueiden ulkopuolella voit ottaa yhteyttä jälleenmyyjään, jolta tuote on ostettu, ja selvittää, onko osaltasi voimassa jokin toinen vapaaehtoinen takuu.

NO GARANTIBETINGELSER FOR RYOBI

I tillegg til eventuelle lovbestemte rettigheter som følge av kjøpet av dette produktet og uten tap av de lovbestemte rettighetene som gjelder uavhengig og uten kostnad, dekkes alle nye RYOBI-elektroverktøy og/eller -hageverktøy som er oppgitt på nettsiden vår, med unntak av verktøytilbehør, oppbevaringssystemer for verktøy og reservedeler, som angitt under («Produkt»), av en frivillig garanti utstedt av Techtronic Industries GmbH («TTI») som er underlagt vilkårene og betingelsene angitt nedenfor («Garanti»).

Garantien gjelder kun for kjøpere som kjøper produktet som sluttbrukere, og som kan regnes som forbrukere («Forbruker)». Detaljhandlere, utleiefirmaer og profesjonelle sluttbrukere er uttrykkelig unntatt fra disse generelle vilkårene og betingelsene for garantien. For profesjonelle sluttbrukere kan en annen type frivillig garanti omfatte visse produkter dersom det er tydelig angitt på nettsiden www.ryobitools.eu. Påberopelsen av denne frivillige garantien begrenser ikke de lovbestemte rettighetene til forbrukeren hvis det er en feil med produktet.

1. Standardgarantien («Standardgaranti»), såfremt produktet kun er kjøpt for privat bruk, har en gyldighetsperiode på 24 måneder («Periode for standardgaranti») og starter den datoen produktet kjøpes. Denne datoen må dokumenteres med faktura eller annet kjøpsbevis for at standardgarantien skal være gyldig og tvangskraftig. Denne standardgarantien gjelder kun for nye produkter.
2. Det kan være mulig for forbrukere i visse land å forlenge standardgarantien for kvalifiserte produkter utover perioden for standardgarantien ved å registrere dem på nettsiden www.ryobitools.eu. Dersom produktet er kvalifisert for den forlengede garantien («Forlenget garanti»), angis dette på emballasjen til produktet, på nettsiden www.ryobitools.eu og/eller i den relevante produktdokumentasjonen under https://www.ryobitools.eu/. For å kunne dra nytte av den forlengede garantien må forbrukere registrere produktet på nett innen 30 kalenderdager fra kjøpsdatoen. Alle personopplysningene til forbrukere behandles i henhold til personvernerklæringen, som du finner her: https://uk.ryobitools.eu/footer-links/privacy-policy/. Kvitteringen for bekreftet registrering, som sendes på e-post, og den opprinnelige fakturaen som viser kjøpsdatoen, fungerer som bevis for den forlengede garantien.
3. Standardgarantien og den forlengede garantien («Garantien») er begrenset til reparasjon og/eller erstatning av det defekte produktet etter TTIs skjønn, såfremt fabrikasjonsfeilen eller materialfeilen eksisterte på kjøpsdatoen. Ingen ytterligere kostnader eller tap dekkes. I tillegg gjelder garantiene ikke for
   - eventuelle skader forårsaket med eller uten hensikt, eller på grunn av uaktsomhet fra forbrukerens side
   - eventuelle skader på produktet som følge av feilaktig håndtering eller mangel på vedlikehold
   - ethvert produkt som har blitt endret eller modifisert
   - ethvert produkt der opprinnelig identifikasjonsmerking (varemerke, serienummer) har blitt ødelagt, endret eller fjernet
   - eventuelle skader som følge av at brukerhåndboken ikke er fulgt
   - produkter som ikke er underlagt CE/UKCA-merking
   - ethvert produkt som er forsøkt reparert av et uautorisert servicesenter eller uten autorisasjon fra TTI på forhånd
   - ethvert produkt som har blitt koblet til feil strømforsyning (ampere, spenning, frekvens)
   - ethvert produkt som er brukt med feil drivstoffblanding (drivstoff, olje, oljeforhold)
   - eventuell skade som følge av eksterne påvirkninger (vann, kjemisk eller fysisk påvirkning, støt) eller forårsaket av fremmedlegemer
   - normal slitasje på reservedeler
   - feilaktig bruk, overbelastning av produktet
   - bruk av tilbehør eller deler som ikke er godkjent
   - medfølgende tilbehør for elektroverktøyet eller tilbehør kjøpt separat (Disse unntakene inkluderer, men er ikke begrenset til, skrutrekkerbits, drillbits, slipeskiver, slipepapir og -blader og sideskinner.)
   - komponenter (deler og tilbehør) som utsettes for normal slitasje, inkludert, men ikke begrenset til, service- og vedlikeholdssett, kullbørster, lagre, chuck, tilbehør for SDS-drillbits eller -mottak, strømledning, ekstrahåndtak, bæreseke, slipeskive, støvpose, utløpsrør for støv, filtskiver, bolter og fjærer for muttertrekkere, bulknottter, drivreimer, clutch, blader for hekksakser eller gressklippere, seler, kabelsjeld, tinder, låsebolter, vifter for blåsere, rør for blåsere og sugere, sugerposer og -stropper, styreskinner, sagkjeder, slanger, koblingsfester, spraymunnstykker, hjul, spraystenger, indre spoler, ytre spoler, trimmetråder, tennplugger, luftfiltre, gassfiltre, mulchingkniver osv.
4. For garantiservice må produktet innen rimelig tid etter at hendelsen oppstod eller fabrikasjonsfeilen eller materialfeilen ble oppdaget, sendes til eller fremlegges for en autorisert RYOBI-servicepartner som er oppgitt på følgende nettside: https://www.ryobitools.eu/. Forbrukere kan få garantiservice fra en RYOBI-servicepartner ved å

   a. kontakte detaljhandleren som produktet ble kjøpt fra, eller

   b. registrere produktet via serviceplattformen som er tilgjengelig på RYOBI Commercial-nettsiden https://www.ryobitools.eu/. Tilgjengeligheten til prosessen kan variere fra land til land.

   Når et produkt skal sendes til en autorisert RYOBI-servicepartner, må produktet pakkes forsvarlig uten farlig innhold (for mer informasjon kan du se sikkerhetsinstruksjonene på nettsiden https://www.ryobitools.eu/), og pakken må merkes med avsenders adresse samt inneholde en kort beskrivelse av feilen. Merk at leveringskostnader eller porto i noen land må betales av avsender i henhold til lokale retningslinjer. Ta kontakt med ditt lokale autoriserte RYOBI-servicesenter for å finne ut om slike avgifter gjelder for deg.
5. Produktet som forbrukeren mener er defekt, kontrolleres ved mottak. Når feilen er bekreftet, leveres tjenestene under garantien gjennom reparasjon av de defekte delene av produktet eller ved å skifte dem ut med fungerende deler etter TTIs skjønn. Hvis TTI velger å ikke reparere feilen, eller hvis reparasjonen ikke var vellykket, etter TTIs skjønn, leveres en tilsvarende erstatning. De erstattede produktene eller delene blir TTIs eiendom. Enhver reparasjon/erstatning under de ovennevnte garantiene er gratis. Reparasjonen/erstatningen utført av TTI innebærer ikke en forlengelse av garantiene eller en ny start på garantiperiodene. De erstattede reservedelene er underlagt garantiene som opprinnelig ble gitt, og perioden for garantiene utløper i samsvar med garantiperioden som opprinnelig ble gitt for hele produktet.
6. Garantiene fra RYOBI gis av Techtronic Industries GmbH, Max-Eyth-Str.10, 71364 Winnenden, Tyskland, og de gjelder kun for forbrukeren som opprinnelig kjøpte produktet. De kan ikke overføres eller tildeles.
7. Garantiene er gyldige i Det europeiske økonomiske samarbeidsområde (EØS), Sveits og Storbritannia. Dersom du ikke befinner deg innenfor disse områdene, kan du kontakte detaljhandleren der kjøpet ble gjort, for å finne ut om en annen frivillig garanti gjelder.

RU УСЛОВИЯ ДЕЙСТВИЯ ГАРАНТИИ НА ПРОДУКЦИЮ RYOBI

В дополнение к любым законным правам, возникающим в результате покупки изделия, и без ущерба для законных прав, которые предоставляются отдельно и на безвозмездной основе, на все новые электроинструменты и/или садовые инструменты под торговой маркой RYOBI, перечисленные на нашем сайте, за исключением принадлежностей для инструментов, систем хранения инструментов и запасных частей, и именуемые далее как «Продукт», действует добровольно предоставляемая компанией Techtronic Industries GmbH (далее — «TTI») гарантия (далее — «Гарантия») в соответствии с условиями и положениями, указанными ниже.

Гарантия распространяется только на покупателей, которые приобретают продукты и являются их конечными пользователями (далее — «Покупатель»). Дилерские центры, компании по аренде техники, а также профессиональные конечные пользователи в явной форме исключаются из настоящих общих положений и условий Гарантии. Для профессиональных конечных пользователей на определенные продукты может распространяться добровольно предоставляемая гарантия другого типа, если это явно указано на сайте www.ryobitools.eu. Ограничения настоящей добровольно предоставляемой Гарантии не влияют на законные права Покупателя в случае наличия дефекта.

1. Период действия Стандартной гарантии (далее — «Стандартная гарантия»), при условии что Продукт приобретается только для частного использования, составляет 24 месяца (далее — «Стандартный гарантийный период») и начинается с даты приобретения Продукта. Чтобы Стандартная гарантия была действительна и имела законную силу, эта дата должна быть документально подтверждена чеком или иным документом, подтверждающим факт покупки. Настоящая Стандартная гарантия распространяется только на новые Продукты.
2. В некоторых странах Покупатели могут продлить Стандартную гарантию на определенные Продукты после истечения срока действия Стандартной гарантии путем регистрации на сайте www.ryobitools.eu. Право на получение Расширенной гарантии (далее — «Расширенная гарантия») указано на упаковке Продукта, на сайте www.ryobitools.eu и/или в сопутствующей документации к Продукту, которая доступна на сайте https://www.ryobitools.eu/. Чтобы получить Расширенную гарантию, Покупатели должны зарегистрировать свои Продукты онлайн в течение 30 календарных дней с даты покупки. Все персональные данные Покупателя будут обрабатываться в соответствии с положением о конфиденциальности, которое доступно по адресу https://uk.ryobitools.eu/footer-links/privacy-policy/. Подтверждение регистрации, полученное по электронной почте, и оригинал чека с датой покупки будут служить подтверждением Расширенной гарантии.
3. Обязательства по Стандартной и Расширенной гарантиям (далее — «Гарантии») ограничиваются ремонтом и/или заменой дефектного Продукта по усмотрению компании TTI при условии, что производственный дефект или дефект материалов существовал на момент покупки. Рекламации на возмещение дополнительных расходов или убытков не принимаются. Кроме того, Гарантии не покрывают следующее:
   - любой ущерб, причиненный случайно, намеренно или по неосторожности покупателем
   - любое повреждение Продукта в результате неправильного использования или недостаточного технического обслуживания
   - любой Продукт, подвергшийся изменениям или модификации
   - любой Продукт, оригинальные идентификационные элементы (торговая марка, серийный номер) которого были изменены, повреждены или удалены
   - любые повреждения, возникшие по причине несоблюдения инструкций по эксплуатации
   - Продукты, которые не сертифицированы CE/UKCA
   - любой Продукт, попытка произвести ремонт которого была выполнена в неавторизованном сервисном центре или без предварительного разрешения компании TTI
   - любой Продукт, подключенный к неподходящему источнику питания (несоответствие силы тока, напряжения, частоты)
   - любой Продукт, в котором использовалась неподходящая топливная смесь (неподходящее топливо, масло или неправильное соотношение топлива и масла)
   - любые повреждения, вызванные внешними воздействиями (вода, химические вещества, физические факторы, удары) или посторонними веществами
   - естественный износ запасных частей
   - неправильное использование, перегрузка Продукта(-ов)
   - использование неодобренных принадлежностей или неоригинальных запасных частей
   - принадлежности для электроинструмента, входящие в комплект поставки инструмента или приобретенные отдельно. К таким исключениям относятся, помимо прочего, биты для отвертки, сверла, абразивные диски, наждачная бумага и ножи, боковая направляющая
   - компоненты (запасные части и принадлежности), подверженные естественному износу, включая, помимо прочего, комплекты для обслуживания, угольные щетки, подшипники, патрон, крепление или гнездо сверла SDS, шнур питания, дополнительную рукоятку, ящик или сумку для транспортировки, шлифовальную пластину, мешок для сбора пыли, трубку отвода пыли, войлочные шайбы, штифты и пружины ударного гайковерта, ударные шпули, приводные ремни, муфту, лезвия ножниц для живой изгороди или ножи газонокосилок, оснастку, дроссельный регулятор с тросом, граблины, пальцы сцепного устройства, вентиляторы воздуходува, нагнетательные и вакуумные трубки, вакуумный мешок и стяжки, пильные шины и цепи, шланги, соединительные элементы, насадки для распыления, колеса, штанги-распылители, внутренние катушки, внешние шпули, режущие корды, свечи зажигания, воздушные фильтры, газовые фильтры, ножи для мульчирования и т. д.
4. Для гарантийного обслуживания Продукт(-ы) должны быть отправлены или принесены без неоправданной задержки после возникновения или подтверждения производственного дефекта или дефекта материалов одному из авторизованных партнеров по техническому обслуживанию компании RYOBI, указанных на сайте https://www.ryobitools.eu/. Покупатели могут получить обслуживание по Гарантиям у партнера по техническому обслуживанию RYOBI следующим образом:

   a. путем обращения в дилерский центр, где была совершена покупка; или

   b. путем регистрации на сервисной платформе, доступной на коммерческом сайте RYOBI https://www.ryobitools.eu/ (доступность сервиса может отличаться в зависимости от страны).

   При отправке изделия авторизованному партнеру по техническому обслуживанию компании RYOBI изделие должно быть надежно упаковано без использования опасных материалов (подробнее см. инструкции по технике безопасности на сайте https://www.ryobitools.eu/), с указанием адреса отправителя и кратким описанием дефекта. Обратите внимание, что в некоторых странах в соответствии с местными правилами доставка или почтовые расходы оплачиваются отправителем. Обратитесь в местный авторизованный сервисный центр RYOBI, чтобы уточнить условия оплаты.
5. После получения Продукта, заявленного Покупателем как дефектный, будет проведена его проверка. После подтверждения дефекта по Гарантиям будет выполнен ремонт или замена дефектных деталей изделия по усмотрению компании TTI. Если TTI отказывается выполнить ремонт дефекта или по решению компании TTI ремонт не может быть выполнен успешно, будет предоставлена эквивалентная замена. Заменяемые Продукты или детали становятся собственностью TTI. Любые ремонтные работы/замены, предусмотренные условиями вышеуказанных Гарантий, выполняются бесплатно. Ремонт/замена, выполняемые TTI, не дают право на продление или получение новых Гарантий. На замененные запасные части распространяются первоначально предоставленные Гарантии, и срок действия Гарантий истекает в соответствии с периодом действия первоначально предоставленной Гарантии на весь Продукт.
6. Гарантии RYOBI предоставляются компанией Techtronic Industries GmbH, Max-Eyth-Str.10, 71364 Winnenden, Германия, только первому Покупателю Продукта и не могут быть переданы или уступлены другому лицу.
7. Гарантии действуют в странах Европейской экономической зоны (ЕЭЗ), Швейцарии и Великобритании. За пределами этих регионов обратитесь в дилерский центр, где была совершена покупка, чтобы уточнить наличие других добровольно предоставляемых гарантий.

PL WARUNKI STOSOWANIA GWARANCJI RYOBI

Wszystkie nowe elektronarzędzia marki RYOBI i/lub narzędzia ogrodowe wymienione na naszej stronie internetowej, z wyłączeniem akcesoriów narzędziowych, systemów przechowywania narzędzi, części zamiennych, zgodnie z opisem w punkcie „Produkt" są objęte dodatkowo do wszelkich ustawowych praw wynikających z zakupu produktu i bez uszczerbku dla praw ustawowych, które obowiązują niezależnie i bezpłatnie, dobrowolną gwarancją wydaną przez Techtronic Industries GmbH („TTI") z zastrzeżeniem warunków określonych poniżej („Gwarancja").

Gwarancja ma zastosowanie wyłącznie do nabywców, którzy kupują produkty jako użytkownicy końcowi w charakterze konsumentów („Konsument"). Sprzedawcy detaliczni, wypożyczalnie, a także profesjonalni użytkownicy końcowi są wyraźnie wyłączeni z niniejszych ogólnych warunków gwarancji. W przypadku profesjonalnych użytkowników końcowych do niektórych produktów może mieć zastosowanie inny rodzaj dobrowolnej gwarancji, o ile zostało to wyraźnie przewidziane na stronie www.ryobitools.eu. Odwołanie się do niniejszej, dobrowolnej Gwarancji nie ogranicza ustawowych praw Konsumenta w przypadku wystąpienia wad.

1. Standardowa gwarancja („Gwarancja standardowa"), pod warunkiem, że Produkt został zakupiony wyłącznie do użytku prywatnego, obowiązuje przez okres 24 miesięcy („Standardowy okres gwarancyjny") i rozpoczyna się w dniu zakupu produktu. Data ta musi być udokumentowana fakturą lub innym dowodem zakupu, aby standardowa gwarancja była ważna i wykonalna. Niniejsza Gwarancja standardowa dotyczy również wyłącznie nowych produktów.
2. Konsumenci w niektórych krajach mogą przedłużyć Gwarancję standardową na kwalifikujące się produkty poza jej okres obowiązywania, rejestrując się na stronie www.ryobitools.eu. Możliwość zakwalifikowania produktów do rozszerzonej gwarancji („Gwarancja rozszerzona") jest określona na opakowaniu produktu, na stronie internetowej www.ryobitools.eu i/lub jest zawarta w odpowiedniej dokumentacji produktu pod adresem https://www.ryobitools.eu/. Aby możliwe było skorzystanie z Gwarancji rozszerzonej, konsumenci są zobowiązani do zarejestrowania swojego produktu (produktów) online w ciągu 30 dni kalendarzowych od daty zakupu. Wszystkie dane osobowe konsumenta będą przetwarzane zgodnie z oświadczeniem o ochronie prywatności, które można znaleźć pod adresem https://uk.ryobitools.eu/footer-links/privacy-policy/. Potwierdzenie rejestracji, które jest wysyłane pocztą elektroniczną, oraz oryginalna faktura z datą zakupu, będą stanowić dowód przedłużenia Gwarancji.
3. Gwarancja standardowa i Gwarancja rozszerzona („Gwarancje") są ograniczone do naprawy i/lub wymiany wadliwego produktu według uznania firmy TTI, pod warunkiem, że wada wykonania lub materiału istniała w dniu zakupu. Nie można składać żadnych dodatkowych roszczeń z tytułu kosztów ani strat. Ponadto gwarancje nie mają zastosowania do:
   - wszelkich uszkodzeń spowodowanych przypadkowo, umyślnie lub przez zaniedbanie Konsumenta
   - wszelkich uszkodzeń produktu, które są wynikiem niewłaściwego postępowania z produktem lub braku konserwacji
   - wszelkich produktów, które zostały zmienione lub zmodyfikowane
   - wszelkich produktów, w którym oryginalne oznaczenia identyfikacyjne (znak towarowy, numer seryjny) zostały zniszczone, zmienione lub usunięte
   - wszelkich uszkodzeń spowodowanych nieprzestrzeganiem instrukcji obsługi
   - produktów, które nie podlegają oznakowaniu CE/UKCA
   - wszelkich produktów, który próbowano naprawić przez nieautoryzowane centrum serwisowe lub bez uprzedniej zgody firmy TTI
   - wszelkich produktów podłączonych do niewłaściwego zasilania (natężenie, napięcie, częstotliwość)
   - wszelkich produktów używanych z nieodpowiednią mieszaniną paliwa (paliwo, olej, stosunek oleju)
   - wszelkich uszkodzeń spowodowanych przez czynniki zewnętrzne (woda, chemikalia, wstrząsy fizyczne) lub substancje obce
   - normalnego zużycia części zamiennych
   - niewłaściwego użycia, przeciążenia produktu
   - stosowania niezatwierdzonych akcesoriów lub części
   - akcesoriów do elektronarzędzi dostarczanych wraz z narzędziem lub zakupionych oddzielnie. Takie wyłączenia obejmują między innymi bity wkrętaka, wiertła, tarcze ścierne, papier ścierny i ostrza, prowadnice boczne
   - elementy (części i akcesoria), które podlegają normalnemu zużyciu, w tym między innymi zestawy serwisowe i konserwacyjne, szczotki węglowe, łożyska, uchwyt, mocowanie lub gniazdo wiertła SDS, przewód zasilający, uchwyt pomocniczy, walizka transportowa, płyta szlifierska, worek na kurz, rura odprowadzająca kurz, podkładki filcowe, kołki i sprężyny klucza udarowego, pokrętła, pasy napędowe, sprzęgło, ostrza nożyc do żywopłotu lub kosiarek do trawy, uprząż, przepustnica kablowa, zęby, sworznie zaczepowe, wentylatory dmuchawy, rury dmuchawy i odkurzaczy, worki i paski do odkurzacza, prowadnice, łańcuchy do pilarek, przewody elastyczne, złączki, dysze rozpylające, koła, rozpylacze, bębny wewnętrzne, suwaki zewnętrzne, linie tnące, świece zapłonowe, filtry powietrza, filtry gazu, ostrza do mulczowania itp.
4. W celu obsługi gwarancyjnej Produkt musi zostać wysłany lub przedstawiony bez zbędnej zwłoki po wystąpieniu lub stwierdzeniu wady wykonania lub materiału autoryzowanemu partnerowi serwisowemu RYOBI wymienionemu na poniższej stronie internetowej https://www.ryobitools.eu/. Konsumenci mogą uzyskać usługi na podstawie gwarancji od partnera serwisowego RYOBI poprzez

   a. kontakt ze sprzedawcą detalicznym, u którego dokonano zakupu; lub

   b. rejestrację za pośrednictwem platformy usługowej dostępnej na stronie internetowej RYOBI Commercial https://www.ryobitools.eu/, dostępność procesu może różnić się w zależności od kraju.

   Przy wysyłce produktu do autoryzowanego partnera serwisowego RYOBI należy bezpiecznie zapakować produkt bez niebezpiecznej zawartości (szczegółowe informacje można znaleźć w instrukcji bezpieczeństwa na stronie internetowej https://www.ryobitools.eu/), zaznaczając adres nadawcy i wraz z krótkim opisem wady. Należy pamiętać, że w niektórych krajach koszty wysyłki będą musiały zostać uiszczone przez nadawcę zgodnie z lokalnymi zwyczajami. Należy skonsultować się z lokalnym autoryzowanym centrum serwisowym firmy RYOBI, aby potwierdzić, czy takie opłaty obowiązują.
5. Po otrzymaniu produktu uznanego przez Konsumenta za wadliwy zostanie on sprawdzony. Po potwierdzeniu wady wynikające z gwarancji usługi będą świadczone poprzez naprawę wadliwych części produktów lub wymianę ich na części niewadliwe według uznania firmy TTI. Jeśli firma TTI odmówi naprawy usterki lub jeśli według jej uznania naprawa nie powiodła się, zostanie zapewniona równoważna wymiana. Zastąpiony produkt lub części staną się własnością TTI. Wszelkie naprawy/wymiany w ramach powyższych gwarancji są bezpłatne. Naprawy/wymiany przeprowadzone przez firmę TTI nie stanowią przedłużenia ani nowego początku gwarancji. Wymienione części zamienne podlegają pierwotnie udzielonym gwarancjom, a okres ich gwarancji zakończy się wraz z okresem gwarancji, która pierwotnie została udzielona na cały produkt.
6. Gwarancje RYOBI udzielane są przez Techtronic Industries GmbH, Max-Eyth-Str.10, 71364 Winnenden, Niemcy, wyłącznie Konsumentowi, który pierwotnie zakupił produkt, i nie mogą być przenoszone ani przekazywane.
7. Gwarancje obowiązują w Europejskich Obszarach Gospodarczych (EOG), Szwajcarii i Wielkiej Brytanii. Poza tymi obszarami należy skontaktować się ze sprzedawcą detalicznym, u którego dokonano zakupu, aby dowiedzieć się, czy obowiązuje inna dobrowolna gwarancja.

CS PODMÍNKY PLATNOSTI ZÁRUKY SPOLEČNOSTI RYOBI

Kromě jakýchkoli zákonných práv vyplývajících z nákupu výrobku a aniž jsou dotčena zákonná práva, která platí nezávisle a bezplatně, veškeré nové elektrické nářadí značky RYOBI a/nebo zahradní nářadí uvedené na našich webových stránkách, s výjimkou příslušenství nářadí, nástrojů, systémů pro skladování nástrojů a náhradních dílů, jak je dále uvedeno v části („Výrobek"), je kryto dobrovolnou zárukou vydanou společností Techtronic Industries GmbH („TTI"), a to za níže uvedených podmínek („záruka").

Záruka se vztahuje pouze na zákazníky, kteří nakupují výrobky jako koncoví uživatelé v rámci své spotřebitelské role (dále jen „spotřebitel"). Maloobchodníci, půjčovny a rovněž profesionální koncoví uživatelé jsou z těchto všeobecných podmínek záruky výslovně vyloučeni. V případě profesionálních koncových uživatelů může pro určité výrobky platit jiný typ dobrovolné záruky, je-li to výslovně uvedeno na webových stránkách www.ryobitools.eu. Vyvolání této dobrovolné záruky neomezuje zákonná práva spotřebitele v případě vady.

1. Standardní záruka (dále jen „standardní záruka") za předpokladu, že je výrobek zakoupen pouze pro soukromé použití, trvá po dobu 24 měsíců (dále jen „standardní záruční lhůta") a začíná dnem zakoupení výrobku. Toto datum musí být zdokumentováno fakturou nebo jiným dokladem o nákupu, aby byla standardní záruka platná a vymahatelná. Tato standardní záruka se vztahuje pouze na nové výrobky.
2. Spotřebitelé v některých zemích mohou mít možnost prodloužit standardní záruku na způsobilé výrobky ještě za lhůtu standardní záruky, a to registrací na webových stránkách www.ryobitools.eu. Způsobilost výrobků pro prodlouženou záruku („prodloužená záruka") je uvedena na obalu výrobku, na webových stránkách www.ryobitools.eu a/nebo je uvedena v příslušné produktové dokumentaci na adrese https://www.ryobitools.eu/. Aby bylo možné využít výhod prodloužené záruky, musí spotřebitelé zaregistrovat své výrobky online do 30 kalendářních dnů od data nákupu; poté budou moci čerpat výhody této prodloužené záruky. Veškeré osobní údaje spotřebitele budou zpracovány v souladu s prohlášením o ochraně osobních údajů, které naleznete na zde https://uk.ryobitools.eu/footer-links/privacy-policy/. Potvrzení registrace, které se zasílá e-mailem, a původní faktura s datem nákupu, budou sloužit jako doklad o prodloužené záruce.
3. Standardní záruka a prodloužená záruka (dále jen „záruky") jsou omezeny na opravu a/nebo výměnu vadného výrobku dle uvážení společnosti TTI za předpokladu, že k datu nákupu existuje vada zpracování nebo materiálu. Nelze uplatnit žádné další náklady ani ztráty. Kromě toho se záruky nevztahují na:
   - žádné škody způsobené spotřebitelem náhodně, úmyslně nebo z nedbalosti
   - žádné poškození výrobku způsobené nesprávným zacházením nebo nedostatečnou údržbou
   - žádný výrobek, který byl změněn nebo upraven
   - žádný výrobek, u kterého došlo k porušení, změně nebo odstranění původního identifikačního označení (ochranná známka, sériové číslo)
   - žádné poškození způsobené nedodržením návodu k použití
   - výrobky, které nejsou předmětem označení CE/UKCA
   - žádný výrobek, který byl opraven v neautorizovaném servisním středisku nebo bez předchozího souhlasu společnosti TTI
   - žádný výrobek připojený k nesprávnému zdroji napájení (ampéry, napětí, frekvence)
   - žádný výrobek používaný s nevhodnou směsí paliva (palivo, olej, poměr oleje)
   - žádné poškození způsobené vnějšími vlivy (voda, působení chemikálií, fyzikální podmínky, nárazy) nebo cizorodými látkami
   - běžné opotřebení a opotřebení náhradních dílů
   - nevhodné použití, přetížení výrobku či výrobků
   - použití neschváleného příslušenství nebo dílů
   - příslušenství k elektrickým nástrojům dodávané s nástrojem nebo zakoupené samostatně. Takové výjimky, zejména šroubovací bity, vrtáky, brusné kotouče, smirkový papír a čepele, součásti podélného vedení
   - (díly a příslušenství), které podléhají normálnímu opotřebení, zejména pak servisní a údržbové sady, uhlíkové kartáče, ložiska, skříčidlo, nástavec nebo úchyt vrtáků SDS, napájecí kabel, pomocná rukojeť, přepravní kufřík, brusná deska, prachový sáček, odsávací trubice na prach, plstěné podložky, kolíky a pružiny pro rázové utahováky, dorazové knoflíky, hnací řemeny, spojka, ostří nůžek na živý plot nebo nože sekačky na trávu, postroj, spojkový kabel, hroty, závěsné kolíky, ventilátory foukačů, foukací a odsávací trubice, sáček vysavače a popruhy, vodicí lišty, pilové řetězy, hadice, spojovací armatury, rozprašovací trysky, kola, postřikovací trysky, vnitřní cívková vinutí, vnější cívky, řezací linky, zapalovací svíčky, vzduchové filtry, plynové filtry, mulčovací nože apod.
4. Pro účely záručního servisu musí být výrobek (výrobky) odeslány nebo předloženy bez zbytečného odkladu po výskytu nebo uznání vady zpracování nebo materiálu autorizovanému servisnímu partnerovi společnosti RYOBI uvedenému na následujících webových stránkách https://www.ryobitools.eu/. Spotřebitelé mohou získat služby v rámci záruk od servisního partnera RYOBI:

   a. kontaktováním prodejce, u kterého byl nákup uskutečněn; nebo

   b. registrací prostřednictvím servisní platformy dostupné na komerční webové stránce společnosti RYOBI na adrese https://www.ryobitools.eu/; dostupnost procesu se může v jednotlivých zemích lišit.

   Při odesílání výrobku autorizovanému servisnímu partnerovi společnosti RYOBI musí být výrobek bezpečně zabalen a bez nebezpečného obsahu (podrobnosti naleznete v bezpečnostních pokynech na webových stránkách https://www.ryobitools.eu/), označen adresou odesílatele a doplněn krátkým popisem vady. Vezměte prosím na vědomí, že v některých zemích bude muset odesílatel uhradit poplatky za doručení nebo poštovné v souladu s místní praxí. Informace o tom, zda jsou tyto poplatky účtovány, vám poskytne místní autorizované servisní středisko společnosti RYOBI.
5. Po obdržení výrobku, který je dle spotřebitele vadný, bude výrobek zkontrolován. Když se závada potvrdí, budou poskytnuty služby dle ustanovení záruky ve formě opravy vadných dílů výrobků nebo jejich výměny za bezvadné díly, a to dle uvážení společnosti TTI. Pokud společnost TTI odmítne závadu opravit nebo pokud se oprava podle uvážení společnosti TTI nezdaří, bude dodána ekvivalentní náhrada. Nahrazené výrobky nebo díly se stanou vlastnictvím společnosti TTI. Veškeré opravy nebo výměny podle výše uvedených záruk jsou zdarma. Opravy nebo výměny provedené společností TTI nezakládají nárok na prodloužení ani na nový začátek záruk. Vyměněné náhradní díly podléhají původně uvedeným zárukám a záruční lhůta těchto záruk skončí lhůtou záruky, která byla původně poskytnuta na celý výrobek.
6. Záruky společnosti RYOBI uděluje společnost Techtronic Industries GmbH, Max-Eyth-Str.10, 71364 Winnenden, Německo, pouze spotřebiteli, který výrobek původně zakoupil – výrobek nesmí být převeden ani postoupen.
7. Záruky jsou platné v Evropském hospodářském prostoru (EHP), Švýcarsku a Velké Británii. Mimo tyto oblasti se obraťte na prodejce, u kterého se uskutečnil nákup, a zjistěte, zda se na výrobek nevztahuje jiná dobrovolná záruka.

HU RYOBI GARANCIA ALKALMAZÁSI FELTÉTELEI

A termék megvásárlásából eredő törvényes jogokon túlmenően és a törvényes jogok sérelme nélkül – amelyek függetlenül és térítésmentesen érvényesek –, a weboldalunkon felsorolt minden új RYOBI márkájú elektromos szerszámra és/vagy kerti szerszámra, kivéve a szerszámtartozékokat, szerszámtároló rendszereket és pótalkatrészeket a továbbiakban (a „Termék" pontban) meghatározottak szerint, a Techtronic Industries GmbH („TTI") által az alábbiakban meghatározott feltételek mellett kiadott önkéntes garancia („Garancia") vonatkozik.

A garancia kizárólag a terméket végfelhasználóként, fogyasztóként („Fogyasztó") megvásáló vevő(k)re vonatkozik. A kiskereskedések, a kölcsönző cégek, valamint a professzionális végfelhasználók kifejezetten ki vannak zárva a garancia ezen általános feltételei alól. A professzionális végfelhasználók számára bizonyos termék(ek)re más típusú önkéntes garancia vonatkozhat, amennyiben azt a www.ryobitools.eu weboldalon kifejezetten fel van tüntetve. Az önkéntes garancia igénybevétele nem korlátozza a Fogyasztó törvényes jogait meghibásodás esetén.

1. A standard garancia („Standard garancia"), feltéve, hogy a terméket kizárólag magáncélra vásárolják meg, 24 hónapos időtartamú („Standard garanciaidőszak"), és a termék megvásárlásának napján kezdődik. Ezt az időpontot számlával vagy egyéb, vásárlást igazoló dokumentummal kell dokumentálni ahhoz, hogy a Standard garancia érvényes és érvényesíthető legyen. Ez a Standard garancia szintén csak az új Termék(ek)re vonatkozik.
2. Egyes országokban a fogyasztók a www.ryobitools.eu weboldalon történő regisztrációval meghosszabbíthatják a Standard garancia időtartamát az arra jogosult termékek esetében. A Termékek kiterjesztett garanciára („Kiterjesztett garancia") való jogosultsága a Termék csomagolásán, a www.ryobitools.eu weboldalon és/vagy a vonatkozó termékdokumentációban a https://www.ryobitools.eu/ címen található. A Kiterjesztett garancia igénybevételéhez a fogyasztóknak a vásárlás napjától számított 30 naptári napon belül online regisztrálniuk kell a Termék(ek)et. A Fogyasztó minden személyes adatát az adatvédelmi nyilatkozatnak megfelelően dolgozzuk fel, amely itt található: https://uk.ryobitools.eu/footer-links/privacy-policy/. A Kiterjesztett garancia igazolásaként a regisztrációt visszaigazoló, e-mailben kiküldött nyugta és a vásárlás dátumát feltüntető eredeti számla szolgál.
3. A Standard Garancia és a Kiterjesztett Garancia („Garanciák") a TTI döntése szerint a hibás Termék javítására és/vagy cseréjére korlátozódik, feltéve, hogy a gyártási vagy anyaghiba a vásárlás időpontjában fennállt. További költségek vagy veszteségek megtérítése nem igényelhető. Ezen túlmenően a garanciák nem vonatkoznak a következőkre:
   - a Fogyasztó által vételtenül, szándékosan vagy gondatlanságból okozott kár
   - a Termékben a nem megfelelő kezelés vagy a karbantartás hiánya miatt bekövetkezett károk
   - bármely olyan termék, amelyet átalakítottak vagy módosítottak
   - bármely olyan termék, amelyen az eredeti azonosító jelzést (védjegy, sorozatszám) lefestették, megváltoztatták vagy eltávolították
   - a használati utasítás be nem tartása miatt keletkezett okozott károk
   - CE/UKCA-jelöléssel nem rendelkező termékek
   - bármely olyan Termék, amelyet nem hivatalos szervizközpontban vagy a TTI előzetes engedélye nélkül próbáltak megjavítani
   - nem megfelelő tápegységhez csatlakoztatott termék (amper, feszültség, frekvencia)
   - nem megfelelő üzemanyag-keverékkel (üzemanyag, olaj, olaj aránya) használt bármely termék
   - külső behatások (víz, vegyszer, fizikai, áramütés) vagy idegen anyagok által okozott károk
   - a pótalkatrészek normál elhasználódása
   - a Termék(ek) nem rendeltetésszerű használata, túlterhelése
   - nem jóváhagyott tartozékok vagy alkatrészek használata
   - a szerszámhoz mellékelt vagy külön megvásárolt elektromosszerszám-tartozékok. Ezek a kizáró feltételek érvényesek többek között a normál kopásnak és elhasználódásnak kitett csavarhúzófejek, fúrófejek, csiszolókorongok, csiszolópapírok és pengék, oldalsó vezető
   - komponensek (alkatrészek és tartozékok) esetében, beleértve többek között a következőket: szerviz- és karbantartási készletek, szénkefék, csapágyak, tokmány, fúrószárfoglalat vagy -toldalék, tápkábel, kiegészítő fogantyú, hordtáska, csiszolólemez, porzsák, porelszívó cső, filcalátétek, útvecsavarozó csapok és rugók, adagológombok, hajtószíjak, tengelykapcsoló, sövényvágók vagy fűnyírók pengéi, heveder, fojtószelep, fogak, csapszegek, fúvóventilátorok, fúvó- és szívócsövek, lombszívózsák és vállszíj, vezetőlemezek, fűrészláncok, tömlők, csatlakozószerelvények, szórópisztolyok, kerekek, szórófejek, belső tárcsák, külső orsók, vágóvonalak, gyújtógyertyák, levegőszűrők, gázszűrők, mulcsozókések stb.
4. A garanciális szervizeléshez a Termék(ek)et a gyártási vagy anyaghiba megjelenését vagy felismerését követően haladéktalanul el kell küldeni vagy be kell mutatni a https://www.ryobitools.eu/ weboldalon felsorolt hivatalos RYOBI szervizpartnerek valamelyikének. A fogyasztók a Garanciák szerinti szolgáltatásokat egy RYOBI szervizpartnernél vehetik igénybe a következő módon

   a. kapcsolatfelvétel a kereskedővel, ahol a vásárlás történt; vagy

   b. regisztráció a RYOBI kereskedelmi weboldalán (https://www.ryobitools.eu/) elérhető szervizplatformon keresztül, a folyamat elérhetősége országonként eltérő lehet.

   A Terméknek a RYOBI hivatalos szervizpartneréhez történő elküldésekor a Terméket biztonságosan, veszélyes anyagok nélkül kell becsomagolni (a részleteket lásd a https://www.ryobitools.eu/ weboldalon található biztonsági utasításokban), a feladó címével és a hiba rövid leírásával ellátva. Kérjük, vegye figyelembe, hogy egyes országokban a szállítási díjakat vagy a postaköltséget a helyi gyakorlatnak megfelelően a feladónak kell megfizetnie. Kérjük, forduljon a helyi RYOBI hivatalos szervizközpontjához, hogy megbizonyosodjon arról, hogy Önre is vonatkoznak-e ezek a díjak.
5. A Fogyasztó által hibásnak vélt Termék átvételekor megtörténik az átvizsgálás. A hiba megállapítását követően a garanciális szolgáltatások a TTI döntése szerint a termékek hibás részeinek javításával vagy hibátlan alkatrészekkel való cseréjével valósulnak meg. Ha a TTI elutasítja a hiba kijavítását, vagy ha a TTI mérlegelése szerint a javítás sikertelen volt, akkor egyenértékű csereterméket biztosít. A kicserélt Termék(ek) vagy alkatrész(ek) a TTI tulajdonába kerül(nek). A fenti garanciák szerinti javítások/cserék ingyenesek. A TTI által végzett javításokkal/cserékkel nem jár együtt a Garanciák meghosszabbítása vagy újrakezdése. A kicserélt pótalkatrészekre az eredetileg érvényes Garanciák vonatkoznak, és a Garanciák időtartama a teljes termékre eredetileg adott Garancia időtartamával ér véget.
6. A RYOBI garanciákat a Techtronic Industries GmbH (Max-Eyth-Str.10, 71364 Winnenden, Németország) kizárólag a terméket eredetileg megvásárló fogyasztónak nyújtja, és azok nem ruházhatók át.
7. A Garanciák az Európai Gazdasági Térségben (EGT), Svájcban és az Egyesült Királyságban érvényesek. Ezeken a területeken kívül kérjük, forduljon a vásárlás helye szerinti kereskedőhöz, hogy megtudja, érvényes-e a termékére más önkéntes garancia.

RO CONDIȚII DE APLICARE A GARANȚIEI RYOBI

În plus față de orice drepturi statutare care decurg din achiziționarea unui produs și fără a aduce atingere drepturilor statutare care se aplică în mod independent și gratuit, toate uneltele electrice și/sau uneltele de grădină noi marca RYOBI enumerate pe site-ul nostru web, cu excepția accesoriilor pentru unelte, a sistemelor de depozitare a uneltelor și piesele de schimb, așa cum sunt descrise în continuare la „Produs", sunt acoperite de o garanție voluntară emisă de Techtronic Industries GmbH („TTI"), conform termenilor și condițiilor menționate mai jos („Garanție").

Garanția se aplică numai cumpărătorilor care achiziționează produsele ca utilizatori finali în calitatea lor de consumatori („Consumator"). Comercianții cu amănuntul, companiile de închiriere, precum și utilizatorii finali profesioniști sunt excluși în mod expres din acești termeni și condiții generale ale Garanției. Pentru utilizatorii finali profesioniști, se poate aplica un alt tip de garanție voluntară anumitor produse, dacă este prevăzută în mod explicit pe site-ul www.ryobitools.eu. Invocarea acestei Garanții voluntare nu limitează drepturile legale statutare ale Consumatorului în cazul unui defect.

1. Garanția standard („Garanția standard"), cu condiția ca produsul să fie achiziționat numai pentru uz privat, are un termen de 24 de luni („Perioada de garanție standard") și începe la data achiziționării produsului. Această dată trebuie să fie documentată printr-o factură sau altă dovadă de cumpărare pentru ca Garanția standard să fie valabilă și aplicabilă. De asemenea, această Garanție standard se aplică numai Produselor noi.
2. Consumatorii din anumite țări pot prelungi Garanția standard pentru Produsele eligibile dincolo de perioada Garanției standard, prin înregistrarea pe site-ul web www.ryobitools.eu. Eligibilitatea Produselor pentru garanție extinsă („Garanția extinsă") este specificată pe ambalajul unui Produs, pe site-ul web www.ryobitools.eu și/sau este cuprinsă în documentația relevantă a Produsului la https://www. ryobitools.eu/. Pentru a beneficia de Garanția extinsă, Consumatorii sunt obligați să își înregistreze Produsul(ele) online în termen de 30 de zile calendaristice de la data achiziției. Toate datele cu caracter personal ale unui Consumator vor fi prelucrate în conformitate cu declarația de confidențialitate, care poate fi găsită aici https://ro.ryobitools.eu/footer-links/privacy-policy-4/. Chitanța de confirmare a înregistrării, care este trimisă prin e-mail, și factura originală care arată data achiziției vor servi drept dovadă a Garanției extinse.
3. Garanția standard și Garanția extinsă („Garanții") sunt limitate la repararea și/sau înlocuirea Produsului defect, la discreția TTI, cu condiția ca defectul de manoperă sau material să fi existat la data achiziției. Nu pot fi pretinse alte costuri sau pierderi. În plus, garanțiile nu se aplică:
   - oricăror daune cauzate accidental, voit sau neglijent de către Consumator
   - oricărei deteriorări a Produsului care este rezultatul unui tratament necorespunzător sau al lipsei de întreținere
   - oricărui Produs care a fost alterat sau modificat
   - oricărui Produs la care marcajele de identificare originale (marca comercială, numărul de serie) au fost deteriorate, alterate sau îndepărtate
   - oricăror daune cauzate de nerespectarea manualului de instrucțiuni
   - Produselor care nu sunt supuse unui marcaj CE/UKCA
   - oricărui Produs pentru care s-a încercat repararea de către un centru de service neautorizat sau fără autorizarea prealabilă a TTI
   - oricărui Produs conectat la o sursă de alimentare necorespunzătoare (amperi, tensiune, frecvență)
   - oricărui Produs folosit cu un amestec de combustibil inadecvat (combustibil, ulei, raport de ulei)
   - oricăror daune cauzate de influențe externe (apă, substanțe chimice, forțe fizice, șocuri) sau substanțe străine
   - uzurii normale a pieselor de schimb
   - utilizării necorespunzătoare, suprasolicitării Produsului(elor)
   - utilizării de accesorii sau piese neomologate
   - accesoriilor pentru unelte electrice furnizate împreună cu unealta sau achiziționate separat. Astfel de excluderi includ, dar fără a se limita la, capete de șurubelniță, burghie, discuri abrazive, hârtie abrazivă și lame, ghidaje laterale
   - componente (piese și accesorii) care sunt supuse uzurii normale, inclusiv, dar fără a se limita la, truse de reparație și întreținere, perii de carbon, rulmenți, mandrină, atașament sau receptacul pentru burghie SDS, cablu de alimentare, mâner auxiliar, cutie de transport, placă de șlefuit, sac de praf, tub de evacuare a prafului, șaibe de păslă, știfturi și arcuri pentru mașini de înșurubat cu impact, butoane rotative, curele de transmisie, ambreiaj, lame pentru mașini de tuns gard viu sau mașini de tuns iarba, cablaj, accelerație prin cablu, dinți, știfturi de cuplare, ventilatoare de suflantă, tuburi de suflantă și de aspirator, sac și curele de aspirator, bare de ghidare, lanțuri de ferăstrău, furtunuri, racorduri de conectare, duze de pulverizare, roți, baghete de pulverizare, bobine interioare, bobine exterioare, fire de tăiere, bujii, filtre de aer, filtre de gaz, lame de mărunțire etc.
4. Pentru reparații în garanție, Produsul(ele) trebuie să fie trimis sau prezentat fără întârziere nejustificată după apariția sau recunoașterea defectului de manoperă sau de material unui partener de service autorizat RYOBI enumerat pe următorul site web https://www.ryobitools.eu/. Consumatorii pot obține serviciile conform Garanțiilor de la un partener de servicii RYOBI prin

   a. contactarea comerciantului cu amănuntul de unde a fost făcută achiziția; sau

   b. înregistrarea prin intermediul platformei de service disponibilă pe pagina web comercială RYOBI https://www.ryobitools.eu/, disponibilitatea procesului poate varia de la o țară la alta.

   Când trimiteți un Produs către un partener de service autorizat RYOBI, Produsul va fi ambalat în siguranță, fără conținut periculos (pentru detalii, consultați instrucțiunile de siguranță de pe site-ul web https://www.ryobitools.eu/), marcat cu adresa expeditorului și însoțit de o scurtă descriere a defectului. Rețineți că, în unele țări, taxele de livrare sau taxele poștale vor trebui plătite de către expeditor, conform practicii locale. Consultați centrul de service local autorizat RYOBI pentru a confirma dacă se aplică astfel de taxe.
5. La primirea Produsului pretins de către Consumator ca fiind defect, acesta va fi inspectat. Când defectul a fost confirmat, serviciile conform Garanțiilor vor fi furnizate prin repararea pieselor defecte ale produselor sau înlocuirea acestora cu piese nedefecte, la discreția TTI. Dacă TTI refuză să repare defectul sau dacă, la discreția TTI, reparația a eșuat, va fi furnizat un înlocuitor echivalent. Produsul(ele) sau piesele înlocuite vor deveni proprietatea TTI. Orice reparație/înlocuire conform Garanțiilor de mai sus este gratuită. Reparația/înlocuirea efectuată de TTI nu constituie o prelungire sau un nou început al Garanțiilor. Piesele de schimb înlocuite sunt supuse Garanțiilor acordate inițial, iar perioada pentru Garanții se va încheia cu perioada pentru Garanția care a fost acordată inițial pentru întregul produs.
6. Garanțiile RYOBI sunt acordate de Techtronic Industries GmbH, Max-Eyth-Str.10, 71364 Winnenden, Germania, numai Consumatorului care a achiziționat inițial Produsul și nu pot fi transferate sau cesionate.
7. Garanțiile sunt valabile în Spațiul Economic European (SEE), Elveția și Regatul Unit. În afara acestor zone, vă rugăm să contactați comerciantul de unde a fost făcută achiziția pentru a afla dacă se aplică o altă garanție voluntară.

LV RYOBI GARANTIJAS PIEMĒROŠANAS NOSACĪJUMI

Papildus visām likumā noteiktajām tiesībām, kas izriet no produkta iegādes, un neietekmējot likumā noteiktās tiesības, kas tiek piemērotas neatkarīgi un bez maksas, visiem RYOBI zīmola elektroinstrumentiem un/vai dārza instrumentiem, kas norādīti mūsu tīmekļa vietnē, izņemot instrumentu piederumus, instrumentu glabāšanas sistēmas un rezerves daļas, kā detalizēti izskaidrots tālāk ("Produkts"), tiek piemērota brīvprātīga garantija, ko izsniedz Techtronic Industries GmbH ("TTI") atbilstoši tālāk minētajiem noteikumiem un nosacījumiem ("Garantija").

Garantija tiek piemērota tikai pircējam(-iem), kurš(-i) iegādājas produktus kā gala lietotājs savā patērētāja lomā ("Patērētājs"). Mazumtirgotāji, nomas uzņēmumi un profesionālie gala lietotāji ir tiešā veidā izslēgti no šiem Garantijas vispārējiem noteikumiem un nosacījumiem. Profesionāliem gala lietotājiem noteiktiem produktiem var būt piemērojama cita veida brīvprātīgā garantija, ja tas ir tiešā veidā norādīts vietnē www.ryobitools.eu. Šīs brīvprātīgās Garantijas izmantošana neietekmē likumā noteiktās Patērētāja juridiskās tiesības defekta gadījumā.

1. Ja Produkts ir iegādāts tikai privātai lietošanai, standarta garantijas ("Standarta garantija") termiņš ir 24 mēneši ("Standarta garantijas periods"), un tās darbība tiek sāka produkta iegādes datumā. Šis datums ir jādokumentē, izsniedzot rēķinu vai citu pirkuma apliecinājumu, lai Standarta garantija būtu derīga un izmantojama. Šī Standarta garantija tiek piemērota arī jauniem Produktiem.
2. Dažās noteiktās valstīs patērētājiem var būt iespēja pagarināt Standarta garantiju atbilstošiem Produktiem pēc Standarta garantijas perioda beigām, reģistrējoties vietnē www.ryobitools.eu. Produktu piemērotība pagarinātajai garantijai ("Pagarinātā garantija") tiek norādīta uz Produkta iepakojuma, vietnē www.ryobitools.eu un/vai iekļauta atbilstošā Produkta dokumentācijā vietnē https://www.ryobitools.eu/. Lai varētu izmantot Pagarināto garantiju, Patērētājiem ir jāreģistrē Produkts tiešsaistē 30 kalendāro dienu laikā pēc pirkuma datuma. Visa Patērētāja personas informācijas tiks apstrādāta saskaņā ar privātuma paziņojumu, kas pieejams šeit: https://uk.ryobitools.eu/footer-links/privacy-policy/. Reģistrācijas apstiprinājuma kvīts, kas tiek nosūtīta e-pasta ziņojumā, un oriģinālā kvīts ar pirkuma datumu tiek izmantota kā Pagarinātās garantijas apliecinājums.
3. Standarta garantija un Pagarinātā garantija ("Garantijas") nodrošina tikai defektīvā Produkta labošanu un/vai nomaiņu pēc TTI ieskatiem, ja ražošanas vai materiālu defekts pastāvējis pirkuma datumā. Nevar pieprasīt atlīdzināt citas izmaksas vai zaudējumus. Turklāt Garantijas netiek piemērotas:
   - Patērētāja nejauši, tīši vai nolaidības dēļ izraisītu bojājumu gadījumā
   - Produkta bojājumiem, kas radušies neatbilstošas apiešanās vai apkopes neveikšanas dēļ
   - ja Produkts ir mainīts vai modificēts
   - ja Produkta oriģinālās identifikācijas zīmes (preču zīme, sērijas numurs) ir aizkrāsotas, mainītas vai noņemtas
   - ja bojājumu izraisījusi rīcība, kas nav saskaņā ar lietošanas rokasgrāmatu
   - ja uz Produktiem neattiecas CE/UKCA marķējums
   - ja Produktu mēģinājis remontēt nepilnvarots apkopes centrs vai bez TTI iepriekšējas atļaujas
   - ja Produktam izveidots savienojums ar neatbilstošu barošanas avotu (ampēri, spriegums, frekvence)
   - ja Produkts izmantots ar neatbilstošu degvielas maisījumu (degviela, eļļa, eļļas attiecība)
   - ja bojājumu izraisījusi ārēja ietekme (ūdens, ķīmiskas vielas, fiziska ietekme, triecieni) vai nepiederošas vielas
   - rezerves daļu normālam nodilumam
   - ja Produkti ir lietoti neatbilstoši vai tiem radīta pārslodze
   - ja izmantoti neapstiprināti piederumi vai daļas
   - elektroinstrumentu piederumiem, kas iekļauti instrumentu komplektācijā vai iegādāti atsevišķi. Šādi izņēmumi ir (bet ne tikai) skrūvgriežu uzgaļi, urbju uzgaļi, abrazīvie diski, smilšpapīrs un asmeņi, sānu vadotne
   - komponentiem (daļām un piederumiem), uz kuriem attiecas normāls nodilums, tostarp (bet ne tikai) servisa un apkopes komplektiem, ogles sukām, gultņiem, stiprināšanas platei, SDS urbja uzgaļa stiprinājumiem vai ligzdai, barošanas vadam, papildu rokturim, pārnēsāšanas futrālim, slīpēšanas platei, putekļu maisiņam, putekļu izpūtēja caurulei, filca starplikām, triecienuzgriežņatslēgas tapām un atsperēm, izzāļņu pogām, piedziņas siksnām, sajūgam, dzīvžoga šķēru vai zāles pļāvēju asmeņiem, uzkabei, kabeļa droselei, statnēm, sakabes tapām, pūtēju ventilatoriem, pūtēju un sūkšanas caurulītēm, sūkšanas maisiņam un siksnām, vadotnēm, zāģu ķēdēm, šļūteņēm, savienotāju stiprinājumiem, smidzināšanas sprauslām, riteņiem, smidzināšanas zīdīem, iekšējām spolēm, ārējām spolēm, griešanas līnijām, aizdedzes svecēm, gaisa filtriem, gāzes filtriem, smalcinātāja lāpstiņām u.c.
4. Lai veiktu garantijas apkopi, Produkts(-i) pēc ražošanas vai materiālu defekta rašanās vai atpazīšanas jānosūta vai jāuzrāda bez nepamatotas kavēšanās pilnvarotam RYOBI servisa partnerim, kas norādīts vietnē https://www.ryobitools.eu/. Patērētāji var saņemt Garantijās iekļautos Pakalpojumus no RYOBI servisa partnera:

   a. sazinoties ar mazumtirgotāju, pie kura veikts pirkums;

   b. reģistrējoties servisa platformā, kas pieejama RYOBI Commercial vietnē https://www.ryobitools.eu/; procesa pieejamība dažādās valstīs var atšķirties.

   Nosūtot Produktu pilnvarotam RYOBI servisa partnerim, Produkts tiek droši iesaiņots, nepievienojot bīstamu saturu (detalizētu informāciju skatiet drošības norādēs vietnē https://www.ryobitools.eu/), apzīmēts ar sūtītāja adresi, un tam jāpievieno īss defekta apraksts. Ņemiet vērā, ka dažās valstīs piegādes izmaksas vai pasta izdevumi jāapmaksā sūtītājam atbilstoši vietējai praksei. Konsultējieties ar vietējo pilnvaroto RYOBI apkopes centru, lai noskaidrotu, vai ir spēkā šādas izmaksas.
5. Saņemot Produktu, ko Patērētājs uzskata par defektīvu, tas tiek pārbaudīts. Kad defekta esamība ir apstiprināta, tiek nodrošināti Garantijā iekļautie pakalpojumi, remontējot produktu defektīvās daļas vai tās nomainot pret daļām, kam nav defekta; tas tiek veikts pēc TTI ieskatiem. Ja TTI atsakās remontēt defektu vai, pēc TTI ieskatiem, remonts ir nesekmīgs, tiek piegādāts līdzvērtīgs nomaiņas elements. Nomainītais(-ie) Produkts(-i) vai daļa(-as) kļūst par TTI īpašumu. Visi remonti/nomaiņa saskaņā ar iepriekš minētajām Garantijām tiek veikta bez maksas. TTI veiktais remonts/nomaiņa nenozīmē, ka Garantijas tiek pagarinātas vai sāktas no jauna. Uz nomainītajām rezerves daļām attiecas sākotnējās Garantijas, un Garantiju periods beidzas līdz ar tās Garantijas periodu, kas sākotnēji piešķirta visam produktam.
6. RYOBI Garantijas nodrošina uzņēmums Techtronic Industries GmbH, Max-Eyth-Str.10, 71364 Winnenden, Vācija, tikai Patērētājam, kurš sākotnēji iegādājies Produktu, un tās nevar nodot vai piešķirt.
7. Garantijas ir derīgas Eiropas Ekonomikas zonā (EEZ), Šveicē un Apvienotajā Karalistē. Ārpus šīm zonām sazinieties ar mazumtirgotāju, pie kura veikts pirkums, lai noskaidrotu, vai ir spēkā citas brīvprātīgās garantijas.

LT „RYOBI“ GARANTIJOS TAIKYMO SĄLYGOS

Be visų įstatymuose numatytų teisių, atsirandančių įsigijus gaminį, ir nepažeidžiant įstatymuose numatytų teisių, kurios taikomos savarankiškai ir nemokamai, visiems mūsų interneto svetainėje išvardytiems naujiems RYOBI prekės ženklo elektriniams įrankiams ir (arba) sodo įrankiams, išskyrus įrankių priedus, įrankių laikymo sistemas ir atsargines dalis, kaip toliau aprašyta (toliau – Gaminys), taikoma „Techtronic Industries GmbH“ (toliau – TTI) suteikta savanoriška garantija pagal toliau nurodytas sąlygas (toliau – Garantija).

Garantija taikoma tik pirkėjui (-ams), kuris (-ie) gaminius įsigyja kaip galutinis vartotojas (toliau – Vartotojas). Mažmeninink ams, nuomos bendrovėms ir profesionaliems galutiniams naudotojams šios bendrosios Garantijos sąlygos aiškiai netaikomos. Profesionaliems galutiniams naudotojams tam tikram (-iems) gaminiui (-iams) gali būti taikoma kitokio tipo savanoriška garantija, jei tai aiškiai nurodyta svetainėje www.ryobitools.eu. Naudojimasis šia savanoriška Garantija neapriboja teisės aktuose numatytų Vartotojo teisių defekto atveju.

1. Standartinės garantijos (toliau – Standartinė garantija), jei Gaminys įsigytas tik asmeniniam naudojimui, terminas yra 24 mėnesiai (toliau – Standartinės garantijos laikotarpis) ir prasideda gaminio įsigijimo dieną. Ši data turi būti patvirtinta sąskaita faktūra arba kitu pirkimo įrodymu, kad Standartinė garantija galiotų ir būtų vykdoma. Ši Standartinė garantija taip pat taikoma tik naujam (-iems) Gaminiui (-iams).
2. Tam tikrų šalių vartotojai, užsiregistravę interneto svetainėje www.ryobitools.eu, gali pratęsti Standartinės garantijos galiojimą tinkamiems Gaminiams ilgesniam nei Standartinės garantijos laikotarpiui. Informacija apie tai, ar Gaminiams gali būti taikoma pratęsta garantija (toliau – Pratęsta garantija), nurodyta ant Gaminio pakuotės, interneto svetainėje www.ryobitools.eu ir (arba) atitinkamuose Gaminio dokumentuose adresu https://www.ryobitools.eu/. Norėdami pasinaudoti Pratęsta garantija, Vartotojai turi užregistruoti savo Gaminį (-ius) internetu per 30 kalendorinių dienų nuo įsigijimo dienos. Visa Vartotojo asmeninė informacija bus tvarkoma pagal privatumo pareiškimą, kurį galima rasti čia https://uk.ryobitools.eu/footer-links/privacy-policy/. Registracijos patvirtinimo kvitas, kuris išsiunčiamas el. paštu, ir originali sąskaita faktūra, kurioje nurodyta pirkimo data, yra Pratęstos garantijos įrodymas.
3. Standartinė garantija ir Pratęsta garantija (toliau – Garantijos) apsiriboja sugedusio Gaminio remontu ir (arba) pakeitimu TTI nuožiūra, su sąlyga, kad gamybos ar medžiagos defektas buvo pirkimo dieną. Negalima reikalauti jokių papildomų išlaidų ar nuostolių. Garantijos taip pat netaikomos:
   - bet kokiai žalai, kurią Vartotojas padaro atsitiktinai, tyčia ar dėl neatsargumo
   - bet kokiai Gaminio žalai, atsiradusiai dėl netinkamo elgesio su Gaminiu ar nepakankamos priežiūros
   - jokiam pakeistam ar modifikuotam Gaminiui
   - jokiam Gaminiui, kurio originalūs identifikavimo ženklai (prekės ženklas, serijos numeris) buvo sugadinti, pakeisti ar pašalinti
   - bet kokiai žalai, atsiradusiai dėl to, kad nesilaikoma naudojimo instrukcijos
   - Gaminiams, kurie nėra paženklinti CE/UKCA ženklu
   - jokiam Gaminiui, kurį buvo bandoma remontuoti neįgaliotajame techninės priežiūros centre arba be išankstinio TTI įgaliojimo
   - jokiam Gaminiui, prijungtam prie netinkamo maitinimo šaltinio (amperų, įtampos, dažnio)
   - jokiam Gaminiui, naudojamam su netinkamu degalų mišiniu (degalai, alyva, alyvos santykis)
   - bet kokiai žalai, atsiradusiai dėl išorinio poveikio (vandens, cheminių medžiagų, fizinių poveikių, smūgių) ar pašalinių medžiagų
   - įprastam atsarginių dalių nusidėvėjimui
   - netinkamam naudojimui, gaminio (-ių) perkrovai
   - naudojant nepatvirtintus priedus ar dalis
   - elektrinių įrankių priedams, pateikiamiems kartu su įrankiu arba įsigyjamiems atskirai. Tokios išimtys, įskaitant, bet neapsiribojant, apima atsuktuvų antgalius, graįtus, šlifavimo diskus, šlifavimo popierių ir ašmenis, šonines kreipiamąsias
   - komponentams (dalims ir priedams), kurie paprastai susidėvi, įskaitant, bet neapsiribojant, aptarnavimo ir priežiūros rinkinius, anglinius šepečius, guolius, griebtuvą, SDS graįžto priedą arba laikiklį, maitinimo laidą, papildomą ranktną, transportavimo dėklą, šlifavimo plokštę, dulkių maišelį, dulkių išmetimo vamzdelį, veltinio poveržles, smūginio veržliarakčio kaiščius ir spyruokles, smūginės rankenėles, pavaros diržus, sankabą, gyvatvorių žirklių arba vejapjovių peilius, diržus, kabelio droselį, dantis, prikabinimo kaiščius, pūtimo ventiliatorius, pūtimo ir siurbimo vamzdelius, siurblio maišelį ir dirželius, kreipiamąsias juostas, pjūklų grandines, žarnas, jungtis, purkštukus, ratus, purškimo lazdeles, vidines rites, išorines rites, įpjovimo linijas, uždegimo žvakes, oro filtrus, dujų filtrus, mulčiavimo peilius ir t. t.
4. Norint gauti garantinį aptarnavimą, Gaminys (-iai) turi būti išsiųstas (-i) arba pateiktas (-i) nedelsiant po to, kai atsirado arba buvo pastebėtas gaminio ar medžiagos defektas, įgaliotajam RYOBI aptarnavimo partneriui, nurodytam šioje svetainėje https://www.ryobitools.eu/. Vartotojai gali gauti Garantijose numatytas paslaugas iš RYOBI aptarnavimo partnerio

   a. kreipdamiesi į mažmenininką, kuriame buvo įsigyta prekė; arba

   b. užsiregistravę paslaugų platformoje, kurią galima rasti RYOBI komerciniame tinklalapyje https://www.ryobitools.eu/, šio proceso prieinamumas įvairiose šalyse gali skirtis.

   Siunčiant Gaminį įgaliotajam RYOBI aptarnavimo partneriui, Gaminys turi būti saugiai supakuotas be pavojingo turinio (išsamesnės informacijos rasite saugos instrukcijose svetainėje https://www.ryobitools.eu/), pažymėtas siuntėjo adresu ir kartu su trumpu defekto aprašymu. Atminkite, kad kai kuriose šalyse pristatymo mokestį arba pašto išlaidas turi sumokėti siuntėjas pagal vietos praktiką. Norėdami sužinoti, ar tokie mokesčiai taikomi, kreipkitės į vietinį įgaliotąjį RYOBI techninės priežiūros centrą.
5. Gavus Gaminį, kuris, Vartotojo teigimu, turi defektų, jis bus patikrintas. Patvirtinus defektą, paslaugos pagal Garantijas bus teikiamos taisant sugedusias gaminių dalis arba keičiant jas nesugedusiomis dalimis TTI nuožiūra. Jei TTI atsisako taisyti defektą arba, TTI nuožiūra, remontas nepavyko, bus pateiktas lygiavertis pakaitalas. Pakeistas (-i) Gaminys (-iai) arba jo (jų) dalis (-ys) taps TTI nuosavybe. Bet koks (-i) remontas (-ai) ir (arba) pakeitimas (-ai) pagal pirmiau nurodytas Garantijas yra nemokamas (-i). TTI atliktas (-i) remontas (-ai) ir (arba) pakeitimas (-ai) nereiškia, kad Garantijos pratęsiamos arba pradedamos taikyti iš naujo. Pakeistoms atsarginėms dalims taikomos iš pradžių suteiktos Garantijos, o Garantijų laikotarpis baigiasi kartu su Garantijos, kuri iš pradžių buvo suteikta visam Gaminiui, laikotarpiu.
6. „Techtronic Industries GmbH“, Max-Eyth-Str.10, 71364 Winnenden, Vokietija, RYOBI Garantijas suteikia tik Vartotojui, kuris iš pradžių įsigijo Gaminį, ir jų negalima perduoti ar perleisti.
7. Garantijos galioja Europos ekonominėje erdvėje (EEE), Šveicarijoje ir Jungtinėje Karalystėje. Už šių teritorijų ribų kreipkitės į mažmenininką, kur pirkinys buvo įsigytas, kad sužinotumėte, ar taikoma kita savanoriška garantija.

ET RYOBI GARANTII KOHALDAMISE TINGIMUSED

Lisaks toote ostust tulenevatele seadusjärgsetele õigustele, piiramata sõltumatult ja tasuta kohaldatavaid seadusjärgseid õigusi, kehtib kõikidele meie veebisaidil loetletud uutele RYOBI kaubamärgiga elektri- ja/või aiatööriistadele, välja arvatud tööriistade tarvikutele, tööriistade hoiustamise süsteemidele ja varuosadele, nagu allpool täpsustatud, (edaspidi „tooted") vabatahtlik garantii, mille andja on Techtronic Industries GmbH („TTI") ning mille suhtes kehtivad allpool esitatud tingimused („garantii").

Garantiid saavad kasutada üksnes ostjad, kes ostavad tooteid lõppkasutajatest tarbijatena („tarbija"). Käesolevate garantii üldtingimuste kohaldamine jaemüüjate, rendiettevõtjate ja kutseliste lõppkasutajate suhtes on selgesõnaliselt välistatud. Kutseliste lõppkasutajate puhul võib teatud toodetele kehtida teistsugune vabatahtlik garantii, kui seda on veebisaidil www.ryobitools.eu selgesõnaliselt nimetatud. Selle vabatahtliku garantii kasutamine ei piira tarbija seadusjärgseid õigusi seoses puudusega.

1. Standardse garantii („standardne garantii") kehtivusaeg on 24 kuud („standardne garantiiaeg"), tingimusel et toode osteti üksnes isiklikul otstarbel kasutamiseks, ning see aeg algab toote ostmise kuupäevast. Standardne garantii on kehtiv ja kasutatav üksnes tingimusel, et nimetatud kuupäev on dokumenteeritud arvel või muul ostu tõendaval dokumendil. Lisaks kehtib standardne garantii ainult uutele toodetele.
2. Teatud riikides võib klientidel olla võimalik pikendada sobivate toodete standardset garantiid üle standardse garantiiaja, kui nad registreeruvad veebisaidil www.ryobitools.eu. Teave toote sobivuse kohta garantii pikendamiseks („pikendatud garantii") on esitatud toote pakendil, veebisaidil www.ryobitools.eu ja/või vastavates tootedokumentides, mis on leitavad aadressilt https://www.ryobitools.eu/. Pikendatud garantii saamiseks peavad tarbijad registreerima toote(d) veebis 30 kalendripäeva jooksul alates ostu kuupäevast. Kõiki tarbija isikuandmeid töödeldakse kooskõlas privaatsusavaldusega, mis on leitav aadressilt https://ee.ryobitools.eu/jalus/privaatsuspoliitika/. Pikendatud garantii tõendusdokumendina kasutatakse e-postiga saadetud registreerimise kinnitust ja algset arvet, millel on näha ostu kuupäev.
3. Standardse ja pikendatud garantii („garantiid") alusel pakutakse üksnes vigase toote parandamist ja/või asendamist TTI äranägemisel, tingimusel et kooste- või materjaliviga oli olemas juba ostu kuupäeval. Mingi muu kulu või kahju hüvitamist nõuda ei saa. Lisaks ei kehti garantiid järgmise suhtes:
   - tarbija poolt juhuslikult, tahtlikult või hooletusest põhjustatud kahjustus
   - toote kahjustus, mis on tingitud valesti käsitsemisest või hooldamata jätmisest
   - teisendatud või ümber ehitatud toode
   - toode, mille algne identifitseerimismärgistus (kaubamärk, seerianumber) on rikutud, muudetud või eemaldatud
   - kahjustus, mille on põhjustanud kasutusjuhendi juhiste eiramine
   - tooted, millel puudub CE/UKCA märgis
   - toode, mida on üritatud parandada tunnustamata hoolduskeskuses või ilma TTI eelneva loata
   - toode, mis on ühendatud sobimatute omadustega (voolutugevus, pinge, sagedus) vooluallikaga
   - toode, milles kasutatakse sobimatut kütusesegu (kütus, õli, õli osakaal)
   - väliste mõjurite (vesi, kemikaal, füüsiline jõud, löögid) või vöörkehade põhjustatud kahju
   - varuosade tavapärane kulumine
   - toote lubamatu kasutamine või ülekoormamine
   - heakskiitmata tarvikute või osade kasutamine
   - tööriistaga kaasas olnud või eraldi ostetud tarvikud elektritööriistale. Käesolev välistus hõlmab muu hulgas kruvikeeraja otsakuid, puuriteraid, abrasiivkettaid, liivapaberit, terasid ja külgjuhikuid
   - tavapäraselt kuluvad osad (varuosad ja tarvikud), kaasa arvatud remondi- ja hoolduskomplektid, süsinikharjad, laagrid, padrun, SDS-trelli otsakukinnitus või -pesa, toitejuhe, lisakäepide, kandekohver, lihvplaat, tolmukott, tolmu ärajuhtimise voolik, viltseibid, löökmutrivõtme tihvtid ja vedrud, otsanupud, ajamirihmad, sidur, hekitrimmerite või muruniidukite terad, rakmed, kaablikõri, hambad, haakekonksu poldid, puhuriventilaatorid, puhuri ja tolmuimeja torud, tolmuimeja kott ja rihmad, juhtlatid, saeketid, voolikud, ühendusliitmikud, pihustiotsikud, rattad, pihustusvarred, sisemised rullid, välised poolid, lõikejõhvid, süüteküünlad, õhufiltrid, gaasifiltrid, multšiterad jne.
4. Garantiiteeninduse saamiseks tuleb toode pärast kooste- või materjalivea ilmnemist või avastamist ilma põhjendamatu viivituseta saata või üle anda mõnele aadressil https://www.ryobitools.eu/ loetletud RYOBI tunnustatud hoolduspartnerile. Garantiide alusel RYOBI hoolduspartnerilt teenuste saamiseks tarbijad

   a. võtavad ühendust jaemüügikohaga, kus ost sooritati, või

   b. registreeruvad RYOBI kaubanduslikul veebisaidil https://www.ryobitools.eu/ pakutava teenuseplatvormi kaudu; selle protsessi kasutatavus võib olenevalt riigist erineda.

   RYOBI tunnustatud hoolduspartnerile saadetav toode peab olema ohutult pakendatud ilma ohtliku sisuta (täpsemat teavet leiate aadressilt https://www.ryobitools.eu/ ohutusjuhiste alt), sellele peab olema märgitud saatja aadress ning lisatud puuduse lühike kirjeldus. Pange tähele, et mõnes riigis peab saatja vastavalt kohalikele tavadele tasuma saatmise või postikulude eest. Küsige selliste tasude kohta teavet kohalikult RYOBI tunnustatud hoolduskeskuselt.
5. Pärast tarbija väitel vigase toote kättesaamist seda kontrollitakse. Kui vea esinemine leiab kinnitust, siis garantiiteenuste raames toote vigased osad TTI äranägemisel kas parandatakse või asendatakse tervete osadega. Kui TTI keeldub vea parandamisest või parandamine ole TTI hinnangu kohaselt õnnestunud, kasutatakse samaväärset asendust. Asendatud toode või osa muutub TTI omandiks. Eespool osutatud garantiide alusel tehtavad parandustööd/asendused on tasuta. TTI tehtud parandustööd/asendused ei loo alust garantiide pikendamiseks ega garantiiaja arvestuse uuesti alustamiseks. Asendatud varuosade suhtes kehtivad algselt antud garantiid ning nende garantiide kehtivus lõpeb kogu tootele algselt antud garantiiaja lõppemisega.
6. Ettevõte Techtronic Industries GmbH (Max-Eyth-Str.10, 71364 Winnenden, Saksamaa) annab RYOBI garantiisid ainult toote algselt ostnud tarbijale ning neid ei ole lubatud võõrandada ega loovutada.
7. Garantiid kehtivad Euroopa Majanduspiirkonnas (EMP), Šveitsis ja Ühendkuningriigis. Muudes piirkondades palume küsida toote jaemüügikohalt teavet selle kohta, kas kohaldatakse mõnda muud vabatahtlikku garantiid.

HR UVJETI ZA PRIMJENU JAMSTVA ROBNE MARKE RYOBI

Osim svih zakonskih prava koja proizlaze iz kupovine proizvoda i ne dovodeći u pitanje zakonska prava koja se primjenjuju neovisno i besplatno, svi su novi alati i/ili vrtni alati robne marke RYOBI navedeni na našem web-mjestu, ne uključujući dodatke za alat, sustave za skladištenje alata i rezervne dijelove, kao što je u nastavku navedeno („Proizvod"), pokriveni dobrovoljnim jamstvom koje pruža Techtronic Industries GmbH („TTI"), podložnom odredbama i uvjetima navedenim u nastavku („Jamstvo").

Jamstvo se odnosi isključivo na kupce koji kupe proizvode kao krajnji korisnici u ulozi potrošača („Potrošač"). Prodavači, tvrtke za iznajmljivanje, kao i profesionalni krajnji korisnici izričito su izostavljeni iz ovih općih odredbi i uvjeta Jamstva. Za profesionalne krajnje korisnike može se primijeniti drugačija vrsta dobrovoljnog jamstva za određene proizvode ako je ono izričito navedeno na web-mjestu www.ryobitools.eu. Pružanje ovog dobrovoljnog Jamstva ne ograničava zakonska prava Potrošača u slučaju oštećenja.

1. Standardno jamstvo („Standardno jamstvo"), ako je Proizvod kupljen isključivo za privatnu upotrebu, ima razdoblje trajanja od 24 mjeseca („Razdoblje standardnog jamstva") i valjano je od datuma kupovine proizvoda. Taj datum mora biti dokumentiran računom ili drugim dokazom o kupovini da bi Standardno jamstvo bilo valjano i primjenjivo. Ovo se Standardno jamstvo odnosi samo na nove Proizvode.
2. Potrošači u određenim državama mogu produljiti svoje Standardno jamstvo za Proizvode koji ispunjavaju uvjete i nakon razdoblja Standardnog jamstva tako da se registriraju na web-mjestu www.ryobitools.eu. Podobnost Proizvoda za produljeno jamstvo („Produljeno jamstvo") navedeno je na pakiranju Proizvoda, na web-mjestu www.ryobitools.eu i/ili je pak dio relevantne dokumentacije o Proizvodu na web-mjestu https://www.ryobitools.eu/. Da bi iskoristili Produljeno jamstvo, Potrošači moraju registrirati svoje Proizvode putem interneta u roku od 30 kalendarskih dana od datuma kupovine. Svi osobni podaci o Potrošaču obrađivat će se u skladu s izjavom o zaštiti privatnosti, koju je moguće pronaći ovdje: https://uk.ryobitools.eu/footer-links/privacy-policy/. Potvrda primitka registracije, koja se šalje putem e-pošte, i originalni račun s datumom kupovine služit će kao dokaz Produljenog jamstva.
3. Standardno jamstvo i Produljeno jamstvo („Jamstva") ograničena su na popravke i/ili zamjene neispravnog Proizvoda prema nahođenju tvrtke TTI ako je greška u izradi ili materijalu postojala na datum kupovine. Nije moguće zatražiti dodatne troškove ili naknade. Osim toga, Jamstva se ne primjenjuju na sljedeće:
   - oštećenja koja je slučajno, namjerno ili neopreznо uzrokovao Potrošač
   - oštećenja Proizvoda koja su rezultat neprimjerenog rukovanja ili nedovoljnog održavanja
   - Proizvode koji su mijenjani ili modificirani
   - Proizvode čija je izvorna oznaka (zaštitni znak, serijski broj) uništena, promijenjena ili uklonjena
   - oštećenja uzorkovana nepridržavanjem priručnika s uputama
   - Proizvode koji nisu podložni oznakama CE/UKCA
   - Proizvode koje je pokušao popraviti neovlašteni servisni centar ili bez prethodnog odobrenja tvrtke TTI
   - Proizvode koji su povezani s neodgovarajućim izvorom napajanja (amperi, napon, frekvencija)
   - Proizvodi s neodgovarajućom smjesom goriva (gorivo, ulje, omjer ulja)
   - oštećenja uzrokovana vanjskim elementima (voda, kemikalije, fizički uvjeti, udarci) ili stranim tvarima
   - normalno trošenje rezervnih dijelova
   - neodgovarajuću upotrebu, preopterećenje Proizvoda
   - upotrebu neodobrenih dodataka ili dijelova
   - dodatke za alat koji su kupljeni s alatom ili zasebno. To obuhvaća, između ostalog, nastavke za odvijače, nastavke za bušilicu, abrazivne diskove i ploče, brusni papir i oštrice te lateralne vodilice
   - komponente (dijelove i dodatke) koje su podložne normalnom trošenju, uključujući, između ostalog, komplete za servisiranje i održavanje, ugljene četke, ležajeve, stezne glave, SDS nastavak za svrdlo ili prihvat, kabel, dodatnu ručku, torbu za prenošenje, brusni papir, torbu za zaštitu od prašine, cijev ispuha, podloške od filca, igle i opruge udarnog ključa, gumene ili poliuretanske brtve, pogonske remene, spojku, oštrice trimera za živicu ili kosilica, pojas, sajlu gasa, zupce, igle za spojnu vezu, ventilatore puhalica, cijevi za ispuhivanje i usisavanje, vakuumske vrećice i trake, vodilice, lance pile, crijeva, priključene elemente, mlaznice za raspršivanje, kotače, štapove za raspršivanje, unutarnje kolute, vanjske kaleme, flaksove, svjećice, filtre za zrak i gorivo, oštrice za usitnjavanje itd.
4. U slučaju servisiranja u sklopu jamstva Proizvod je potrebno bez odgode odmah nakon pojave ili prepoznavanja oštećenja u izradi ili materijalu poslati ili pokazati ovlaštenom servisnom partneru za RYOBI navedenom na sljedećem web-mjestu: https://www.ryobitools.eu/. Potrošači mogu usluge u sklopu Jamstava ostvariti kod servisnog partnera za RYOBI

   a. kontaktiranjem prodavača kod kojeg su kupili proizvod ili

   b. registracijom putem servisne platforme dostupne na komercijalnom web-mjestu robne marke RYOBI (https://www.ryobitools.eu/); dostupnost postupaka može se razlikovati ovisno o državi.

   Prilikom slanja Proizvoda ovlaštenom servisnom partneru za RYOBI, proizvod je potrebno sigurno zapakirati bez štetnih tvari (za pojedinosti pogledajte sigurnosne upute na web-mjestu https://www.ryobitools.eu/), označiti adresom pošiljatelja i poslati uz kratak opis oštećenja. Imajte na umu da zbog lokalnih praksi u nekim državama naknadu za dostavu ili poštarinu mora platiti pošiljatelj. Obratite se lokalnom ovlaštenom servisnom centru robne marke RYOBI da biste provjerili odnose li se takvi troškovi i na vas.
5. Proizvod za koji Potrošač tvrdi da je oštećen po primitku će biti pregledan. U slučaju potvrde oštećenja, usluge navedene u sklopu Jamstava po nahođenju tvrtke TTI bit će pružene kako bi se oštećeni dijelovi proizvoda popravili ili se zamijenili neoštećenim proizvodima. Ako tvrtka TTI odbije popraviti oštećenja ili ako je prema sudu tvrtke TTI popravak bio neuspješan, pružit će se istovrijedna zamjena. Zamijenjeni Proizvodi ili dijelovi postaju vlasništvo tvrtke TTI. Svi popravci/zamjene u sklopu Jamstava provode se besplatno. Popravci/zamjene koje provodi TTI ne označavaju produljenje ili novi početak valjanosti Jamstava. Zamijenjeni rezervni dijelovi podliježu su prethodno danim Jamstvima, a razdoblje Jamstava isteći će zajedno s Jamstvom koje je originalno dano za cijeli proizvod.
6. Jamstva robne marke RYOBI daje tvrtka Techtronic Industries GmbH, Max-Eyth-Str.10, 71364 Winnenden, Njemačka, i to samo Potrošačima koji su izvorno kupili Proizvod. Jamstvo nije moguće prenijeti ili dodijeliti nekome drugome.
7. Jamstva su valjana u Europskom gospodarskom području (EGP-u), Švicarskoj i Ujedinjenoj Kraljevini. Ako se nalazite izvan tih područja, obratite se prodavaču gdje je proizvod kupljen da biste saznali primjenjuje li se neko drugo dobrovoljno jamstvo.

SL GARANCIJSKI POGOJI ZA IZDELKE RYOBI

Poleg katerih koli zakonskih pravic, ki izhajajo iz nakupa izdelka in brez poseganja v zakonske pravice, ki veljajo neodvisno in brezplačno, velja za vsa nova električna orodja in/ali vrtna orodja znamke RYOBI, ki so navedena na naši spletni strani, razen dodatne opreme za orodja, sistemov za shranjevanje orodij, za nadomestne dele, kot je podrobneje opisano v nadaljevanju ("izdelek"), prostovoljna garancija družbe Techtronic Industries GmbH ("TTI") v skladu s spodaj navedenimi pogoji ("garancija").

Garancija velja samo za kupca, ki je izdelek kupil kot končni uporabnik za uporabo v zasebne namene ("potrošnik"). Trgovci, podjetja za izposojo in poklicni uporabniki so izrecno izključeni iz teh splošnih pogojev garancij. Za poklicne uporabnike lahko za nekatere izdelke velja drugačna vrsta prostovoljne garancije, če je to izrecno navedeno na spletnem mestu www.ryobitools.eu. Uveljavljanje te prostovoljne garancije ne omejuje zakonskih pravic potrošnika v primeru okvare.

1. Standardna garancija ("standardna garancija") velja 24 mesecev ("standardna garancijska doba") in začne veljati na dan nakupa izdelka, pod pogojem, da je izdelek kupljen samo za zasebno uporabo. Da bi bila standardna garancija veljavna in izvršljiva, mora biti ta datum dokumentiran na računu ali drugem dokazilu o nakupu. Ta standardna garancija velja tudi za nove izdelke.
2. Potrošniki v nekaterih državah lahko podaljšajo standardno garancijo za nekatere izdelke po obdobju veljavnosti standardne garancije, tako da izdelek registrirajo na spletnem mestu www.ryobitools.eu. Upravičenost izdelkov do podaljšanja garancije ("podaljšana garancija") je navedena na embalaži izdelka, na spletnem mestu www.ryobitools.eu, in/ali je navedena v dokumentaciji ustreznega izdelka na spletnem mestu https://www.ryobitools.eu/. Za izkoriščanje podaljšane garancije morajo potrošniki svoje izdelke registrirati prek spleta v 30 koledarskih dneh od datuma nakupa. Vsi potrošnikovi osebni podatki bodo obdelani v skladu z izjavo o zasebnosti, ki je na voljo na tem naslovu: https://uk.ryobitools.eu/footer-links/privacy-policy/. Za dokaz o podaljšani garanciji služi potrdilo o registraciji, poslano po elektronski pošti, in originalni račun, na katerem je naveden datum nakupa.
3. Standardna in podaljšana garancija ("garancija") sta omejeni na popravilo in/ali zamenjavo pokvarjenega izdelka po presoji družbe TTI, če sta ugotovljena napaka v izdelavi ali materialu ob dnevu nakupa. Dodatnih stroškov ali nadomestila izgub ni mogoče zahtevati. Garancije poleg tega ne veljajo tudi v naslednjih primerih:
   - Poškodba, ki jo potrošnik povzroči nenamerno, namerno ali iz malomarnosti
   - Kakršna koli poškodba izdelka, ki je posledica nepravilnega ravnanja ali pomanjkljivega vzdrževanja
   - Vsak izdelek, ki je bil spremenjen ali predelan
   - Vsak izdelek, pri katerem so bile prvotne identifikacijske oznake (blagovna znamka, serijska številka) poškodovane, spremenjene ali odstranjene
   - Kakršne koli poškodbe zaradi neupoštevanja navodil za uporabo
   - Izdelki, za katere ne velja oznaka CE/UKCA
   - Vse izdelke, ki jih je poskušal popraviti nepooblaščeni servisni center, ali če tega predhodno ni odobrila družba TTI
   - Kateri koli izdelek, priklopljen na neustrezno električno napajanje (amperi, napetost, frekvenca)
   - Kateri koli izdelek, uporabljen z neprimerno mešanico goriva (gorivo, olje, razmerje olja)
   - Kakršne koli poškodbe zaradi zunanjih vplivov (voda, kemikalije, fizični vplivi, šoki) ali tujki
   - Normalna obraba nadomestnih delov
   - Neustrezna uporaba, preobremenitev izdelkov
   - Uporaba neodobrene dodatne opreme ali delov
   - Dodatna oprema za električno orodje, priložena orodju ali dokupljena ločeno. Take izključitve med drugim vključujejo tudi vijačne nastavke, svedre, brusne plošče, brusni papir in rezila, stransko vodilo
   - Sestavni deli (deli in dodatna oprema), podvrženi normalni obrabi, vključno z, vendar ne omejeno na komplete za servisiranje in vzdrževanje, krtačke, ležaje, vpenjalo, čeljusti in svedre SDS, napajalni kabel, pomožni ročaj, transportno torbico, brusno ploščo, vrečka za prah, izhodno cev za prah, podložke iz klobučevine, zatiči in vzmeti udarnega vijačnika, udarne glave, pogonski jermeni, sklopka, rezila obrezovalnikov živе meje ali kosilnic, jermeni, pletenica, zobci, priklopne kljuke, ventilatorji puhal, cevi puhal in sesalnikov, vreča sesalnika in trakovi, meči, verige žag, cevi, priključki, razpršilne šobe, kolesa, razpršilne ročke, notranji koluti, zunanji koluti, rezalne nitke, vžigalne svečke, zračni filtri, plinski filtri, rezila za mulčenje itd.
4. Za servis v okviru garancije je treba izdelek poslati ali predložiti pooblaščenemu servisnemu partnerju RYOBI, navedenemu na spletni strani https://www.ryobitools.eu/ brez nepotrebnega odlašanja takoj po pojavu ali ugotovitvi napake v izdelavi ali materialu. Potrošniki so v okviru garancije upravičeni do servisnih storitev servisnih partnerjev podjetja RYOBI na naslednje načine:

   a. tako, da se obrnejo na prodajalca, pri katerem je bil opravljen nakup; ali

   b. z registracijo prek servisne platforme, ki je na voljo na spletni strani RYOBI https://www.ryobitools.eu/. Postopek je odvisen od posamezne države.

   Izdelek morate pooblaščenemu servisnemu partnerju podjetja RYOBI poslati varno zapakiranega brez nevarne vsebine (podrobnosti si oglejte v varnostnih navodilih na spletnem mestu https://www.ryobitools.eu/). Navesti morate tudi svoj naslov in priložiti kratek opis napake. V nekaterih državah mora pošiljatelj v skladu z lokalno prakso plačati stroške dostave ali poštnino. O tovrstnih stroških se posvetujte s predstavnikom lokalnega pooblaščenega servisnega centra podjetja RYOBI.
5. Izdelek, za katerega uporabnik trdi, da je pokvarjen, bo po prejemu pregledan. Ko je napaka potrjena, bo v okviru garancije opravljen servisni poseg, pri katerem bodo pokvarjeni deli izdelkov po presoji družbe TTI popravljeni ali zamenjani. Če TTI zavrne popravilo napake ali presodi, da popravilo ni bilo uspešno opravljeno, dobavi enakovreden nadomestek. Zamenjani izdelki ali deli postanejo last družbe TTI. Vsa popravila/nadomestki v okviru predhodno navedenih garancijskih pogojev so brezplačni. Popravila/zamenjave, ki jih opravi TTI, ne povzročijo podaljšanja ali novega začetka veljavnosti garancije. Zamenjani nadomestni deli so predmet prvotno podanih garancij v okviru garancijske dobe, ki se izteče ob datumu, prvotno navedenem za celoten izdelek.
6. Garancije RYOBI družba Techtronic Industries GmbH, Max-Eyth-Str.10, 71364 Winnenden, Nemčija podeljuje samo prvotnemu kupcu izdelka, in jih ni mogoče prenašati na druge ali jim jih dodeliti.
7. Garancije veljajo v evropskem gospodarskem prostoru (EGS), Švici in Združenem kraljestvu. Če ne živite v teh območjih, se obrnite na prodajalca, pri katerem ste izdelek kupili, in se pozanimajte o morebitnih drugih veljavnih prostovoljnih garancijah.

SK PODMIENKY UPLATŇOVANIA ZÁRUKY RYOBI

Okrem zákonných práv vyplývajúcich z nákupu výrobku a bez toho, aby boli dotknuté zákonné práva, ktoré sa uplatňujú nezávisle a bezplatne, na každé nové elektrické náradie značky RYOBI a záhradné náradie uvedené na našej webovej stránke, okrem príslušenstva na náradie, systémov na ukladanie nástrojov a náhradných dielov, ako je ďalej uvedené v časti („Výrobok"), sa vzťahuje dobrovoľná záruka vydaná spoločnosťou Techtronic Industries GmbH (ďalej len „TTI") za podmienok uvedených nižšie (ďalej len „záruka").

Záruka sa vzťahuje len na nákupcov, ktorí nakupujú výrobky ako koncoví užívatelia v ich postavení spotrebiteľa (ďalej len „spotrebiteľ"). Maloobchodníci, požičovne, ako aj profesionálni koncoví užívatelia sú výslovne vylúčení z týchto všeobecných obchodných podmienok záruky. Pre profesionálnych koncových používateľov sa môže na určité výrobky uplatňovať iný druh dobrovoľnej záruky, ak je výslovne uvedený na internetovej stránke www.ryobitools.eu. Uplatnenie tejto dobrovoľnej záruky neobmedzuje zákonné právne nároky spotrebiteľa v prípade chyby.

1. Za predpokladu, že výrobok je zakúpený len na súkromné použitie, má štandardná záruka (ďalej len „štandardná záruka") lehotu 24 mesiacov (ďalej len „štandardná záručná lehota") a začína plynúť dňom zakúpenia výrobku. Tento dátum musí byť zdokumentovaný faktúrou alebo iným dokladom o kúpe, aby bola štandardná záruka platná a vymáhateľná. Táto štandardná záruka sa vzťahuje len na nové výrobky.
2. Spotrebitelia v určitých krajinách môžu mať po uplynutí obdobia štandardnej záruky možnosť predĺžiť štandardnú záruku na výrobky, ktoré spĺňajú podmienky oprávnenosti, registráciou na webovej stránke www.ryobitools.eu. Oprávnenosť výrobkov na rozšírenú záruku (ďalej len „rozšírená záruka") je uvedená na obale výrobku, na webovej stránke www.ryobitools.eu a/alebo v príslušnej dokumentácii k výrobku na stránke https://www.ryobitools.eu/. Aby spotrebitelia mohli využívať výhody rozšírenej záruky, sú povinní zaregistrovať svoje výrobky online do 30 kalendárnych dní od dátumu nákupu, čím získajú nárok využívať túto rozšírenú záruku. Všetky osobné údaje spotrebiteľa budú spracované v súlade s vyhlásením o ochrane osobných údajov, ktoré nájdete tu https://uk.ryobitools.eu/footer-links/privacy-policy/. Potvrdenie o registrácii zaslané e-mailom a pôvodná faktúra s dátumom nákupu budú slúžiť ako dôkaz o rozšírenej záruke.
3. Štandardná záruka a rozšírená záruka (ďalej len „záruky") sú obmedzené na opravu a/alebo výmenu chybného výrobku podľa uváženia spoločnosti TTI za predpokladu, že chyba spracovania alebo materiálu existovala k dátumu nákupu. Žiadne ďalšie náklady alebo straty si nemožno nárokovať. Okrem toho sa záruky nevzťahujú na:
   - akékoľvek škody spôsobené náhodne, úmyselne alebo z nedbanlivosti zo strany spotrebiteľa
   - akékoľvek poškodenie výrobku, ktoré je výsledkom nesprávneho zaobchádzania alebo nedostatočnej údržby
   - výrobok, ktorý bol zmenený alebo upravený
   - výrobok, v ktorom boli pôvodné označenia (ochranná známka, sériové číslo) zničené, zmenené alebo odstránené
   - akékoľvek poškodenie spôsobené nedodržaním návodu na obsluhu
   - výrobky, na ktoré sa nevzťahuje označenie CE/UKCA
   - výrobok, na ktorom došlo k pokusu o opravu zo strany neautorizovaného servisného strediska alebo bez predchádzajúceho povolenia TTI
   - výrobok pripojený k nesprávnemu zdroju napájania (ampéry, napätie, frekvencia)
   - výrobok používaný s nevhodnou palivovou zmesou (palivo, olej, pomer oleja)
   - akékoľvek poškodenie spôsobené vonkajšími vplyvmi (voda, chemické, fyzikálne, nárazy) alebo cudzími látkami
   - bežné opotrebovanie náhradných dielov
   - nevhodné použitie, preťaženie výrobkov
   - používanie neschváleného príslušenstva alebo dielov
   - príslušenstvo elektrického náradia dodávané s náradím alebo zakúpené samostatne. Takéto vylúčenia zahŕňajú okrem iného hroty skrutkovačov, vrtáky, abrazívne kotúče, brúsny papier a nože, komponenty bočných
   - vodiacich systémov (diely a príslušenstvo), ktoré podliehajú normálnemu opotrebovaniu, okrem iného servisné a údržbové súpravy, uhlíkové kefy, ložiská, skľučovadlá, nástavce alebo uchytenia vrtákov pre vŕtačky SDS, napájacie káble, pomocné držadlá, prepravné kufríky, brúsne taniere, vrecká na prach, trubice na odsávanie prachu, plstené podložky, kolíky a pružiny rázových uťahovačov, otáčavé gombíky na pridržiavanie cievok, hnacie remene, spojky, nože vyžínačov alebo kosačiek na trávu, káblové zväzky, plynové lanká, hroty, ťažné kolíky, ventilátory fúkačov, trubice fúkačov a vysávačov, vrecká a popruhy vysávačov, vodiace tyče, pilové reťaze, hadice, spojkové armatúry, rozprašovacie trysky, kolesá, rozprašovacie tyče, vnútorné valce, vonkajšie cievky, rezacie linky, zapaľovacie sviečky, vzduchové filtre, plynové filtre, mulčovacie nože, atď.
4. Na účely záručného servisu musia byť výrobky po vzniknutí alebo rozpoznaní chyby spracovania alebo materiálu bez zbytočného odkladu odoslané alebo predložené autorizovanému servisnému partnerovi RYOBI uvedenému na webovej stránke https://www.ryobitools.eu/. Spotrebitelia môžu získať služby v rámci záruk od servisného partnera spoločnosti RYOBI

   a. kontaktovaním predajcu, u ktorého bol nákup uskutočnený; alebo

   b. registráciou prostredníctvom platformy slúžiaceho dostupnej na komerčnej webovej stránke spoločnosti RYOBI https://www.ryobitools.eu/. Dostupnosť procesu sa môže v jednotlivých krajinách líšiť.

   Pri odosielaní výrobku autorizovanému servisnému partnerovi RYOBI musí byť výrobok bezpečne zabalený bez nebezpečného obsahu (podrobnosti nájdete v bezpečnostných pokynoch na webovej stránke https://www.ryobitools.eu/), označený adresou odosielateľa a doplnený krátkym opisom chyby. Upozorňujeme, že v niektorých krajinách bude musieť odosielateľ zaplatiť poplatky za doručenie alebo poštovné v súlade s miestnymi zaužívanými postupmi. Ak si chcete overiť, či sa takéto poplatky uplatňujú, obráťte sa na miestne autorizované servisné stredisko spoločnosti RYOBI.
5. Keď dostaneme výrobok, o ktorom spotrebiteľ tvrdí, že je chybný, skontrolujeme ho. Ak sa chyba potvrdí, budú poskytnuté služby v rámci záruky, a to opravou chybných dielov výrobkov alebo ich výmenou za bezchybné diely podľa uváženia spoločnosti TTI. Ak spoločnosť TTI odmietne opraviť chybu alebo ak podľa rozhodnutia spoločnosti TTI oprava zlyhala, bude dodaná rovnocenná náhrada. Vymenené výrobky alebo diely sa stanú majetkom spoločnosti TTI. Všetky opravy alebo výmeny v rámci vyššie uvedených záruk sú bezplatné. Opravy alebo výmeny vykonávané spoločnosťou TTI nepredstavujú rozšírenie alebo novú začiatok záruk. Vymenené náhradné diely podliehajú pôvodne poskytovaným zárukám a záručná lehota sa skončí súčasne so záručnou lehotou, ktorá bola pôvodne poskytnutá pre celý výrobok.
6. Záruky RYOBI poskytuje spoločnosť Techtronic Industries GmbH, Max-Eyth-Str.10, 71364 Winnenden, Nemecko, iba spotrebiteľovi, ktorý pôvodne zakúpil výrobok a nesmú byť pripísané inému spotrebiteľovi ani na neho prevedené.
7. Záruky sú platné v rámci Európskeho hospodárskeho priestoru (EHP), Švajčiarska a Spojeného kráľovstva. Mimo týchto oblastí môžete kontaktovať predajcu, u ktorého sa uskutočnil nákup, a zistiť, či sa uplatňuje iná dobrovoľná záruka.

BG УСЛОВИЯ ЗА ПРИЛАГАНЕ НА ГАРАНЦИЯ НА RYOBI

В допълнение към всички законови права, произтичащи от покупката на продукта, и без да се засягат законовите права, които се прилагат независимо и безплатно, всички нови електроинструменти и/или градински инструменти с марката RYOBI, посочени на нашия уеб сайт, с изключение на аксесоари за инструменти, системи за съхранение на инструменти и резервни части, както е описано по-долу („Продукт"), са обхванати от доброволна гаранция, издадена от Techtronic Industries GmbH („TTI") при условията, посочени по-долу („Гаранция").

Гаранцията е приложима само за купувач(и), който(ито) закупува(т) продуктите като краен(йни) потребител(и) в качеството си на потребител(и) („Потребител"). Търговците на дребно, фирмите за отдаване под наем, както и професионалните крайни потребители са изрично изключени от тези общи условия на Гаранцията. За професионалните крайни потребители може да е приложим друг вид доброволна гаранция за определен(и) продукт(и), ако това е изрично посочено на уеб сайта www.ryobitools.eu. Позоваването на тази доброволна Гаранция не ограничава законовите права на Потребителя в случай на дефект.

1. Стандартната гаранция („Стандартна гаранция"), при условие че Продуктът е закупен само за лична употреба, е със срок от 24 месеца („Стандартен гаранционен период") и започва да тече от датата на закупуване на продукта. Тази дата трябва да бъде документирана с фактура или друго доказателство за покупка, за да бъде Стандартната гаранция валидна и приложима. Тази Стандартна гаранция се отнася и само за нов(и) Продукт(и).
2. Потребителите в някои държави може да имат възможност да удължат срока на Стандартната гаранция за Продукти, отговарящи на условията, след изтичането на срока на Стандартната гаранция, като се регистрират на уеб сайта www.ryobitools.eu. Допустимостта на Продуктите за разширена гаранция („Разширена гаранция") е посочена на опаковката на Продукта, на уеб сайта www.ryobitools.eu и/или се съдържа в документацията на съответния Продукт на адрес https://www.ryobitools.eu/. За да се възползват от Разширената гаранция, Потребителите трябва да регистрират своя(ите) Продукт(и) онлайн в рамките на 30 календарни дни от датата на покупката, за да се възползват от тази Разширена гаранция. Цялата лична информация на Потребителя се обработва в съответствие с декларацията за поверителност, която можете да намерите тук: https://uk.ryobitools.eu/footer-links/privacy-policy/. Разписката за потвърждение на регистрацията, която се изпраща по имейл, и оригиналната фактура, в която е посочена датата на покупката, ще служат като доказателство за Разширената гаранция.
3. Стандартната гаранция и Разширената гаранция („Гаранции") са ограничени до ремонт и/или замяна на дефектния Продукт по преценка на ТТІ, при условие че дефектът в изработката или материала е съществувал към датата на покупката. Не могат да се претендират допълнителни разходи или загуби. Освен това Гаранциите не се прилагат за:
   – всяка щета, причинена случайно, умишлено или по небрежност от Потребителя
   – всяка повреда на Продукта, която е резултат от неправилно третиране или липса на поддръжка
   – всеки Продукт, който е бил променен или модифициран
   – всеки Продукт, чиито оригинални идентификационни маркировки (търговска марка, сериен номер) са били повредени, променени или премахнати
   – всякакви щети, причинени от неспазване на ръководството за експлоатация
   – Продукти, които не подлежат на маркировка CE/UKCA
   – всеки Продукт, за който е бил направен опит да бъде ремонтиран от неоторизиран сервизен център или без предварително разрешение от ТТІ
   – всеки Продукт, свързан с неподходящо електрозахранване (ампери, напрежение, честота)
   – всеки продукт, използван с неподходяща горивна смес (гориво, масло, съотношение на маслото)
   – всякакви повреди, причинени от външни въздействия (вода, химикали, физични въздействия, удари) или чужди вещества
   – нормално износване на резервните части
   – неподходяща употреба, претоварване на Продукта(ите)
   – използване на неодобрени аксесоари или части
   – аксесоари за електроинструменти, предоставени с инструмента или закупени отделно. Такива изключения включват, но не се ограничават до, накрайници за винтоверти, свредла, абразивни дискове, шкурка и остриета, странични направляващи
   – компоненти (части и аксесоари), които подлежат на нормално износване, включително, но не само, комплекти за обслужване и поддръжка, въглеродни четки, лагери, патронник, приставка или приемник за SDS свредла, захранващ кабел, помощна дръжка, транспортен куфар, шлифовъзвена плоча, торба за прах, тръба за отвеждане на прах, филцови шайби, шифтове и пружини за ударни гайковерти, ударни бутони, задвижващи ремъци, съединител, остриета на храстороези или косачки за трева, колан, кабел за газ, назъбени ножове, шифтове за теглич, вентилатори, тръби за издухване и засмукване, торба за засмукване и ремъци, водачи за шини, вериги за триони, маркучи, конекторни фитинги, разпръскващи дюзи, колела, пръскачки, вътрешни макари, външни макари, линии за рязане, запалителни свещи, въздушни филтри, газови филтри, лопатки за мулчиране и още.
4. За гаранционно обслужване Продуктът(ите) трябва да бъде(ат) изпратен(и) или предаден(и) без неоправдано забавяне след появата или признаването на дефекта в изработката или материала на оторизиран сервизен партньор на RYOBI, посочен на следния уеб сайт https://www.ryobitools.eu/. Потребителите могат да получат услугите по Гаранциите от сервизен партньор на RYOBI, като:

   а. се свържат с търговеца на дребно, където е направена покупката; или

   б. с регистрация чрез платформата за услуги, достъпна на търговската уеб страница на RYOBI https://www.ryobitools.eu/, като достъпността на процеса може да варира в различните държави.

   При изпращане на Продукт до оторизиран сервизен партньор на RYOBI Продуктът трябва да бъде безопасно опакован без опасно съдържание (за подробности, моля, вижте инструкциите за безопасност на уеб сайта https://www.ryobitools.eu/), маркиран с адреса на изпращача и придружен от кратко описание на дефекта. Моля, имайте предвид, че в някои държави таксите за доставка или пощенските разходи трябва да бъдат заплатени от изпращача в съответствие с местната практика. Моля, консултирайте се с местния оторизиран сервизен център на RYOBI, за да потвърдите дали се прилагат такива такси.
5. При получаване на Продукта, за който Потребителят твърди, че е дефектен, той ще бъде проверен. Когато дефектът е потвърден, услугите по Гаранциите ще се предоставят чрез ремонт на дефектните части на продуктите или замяната им с изправни части по преценка на ТТІ. Ако ТТІ откаже да отстрани дефекта или ако, по преценка на ТТІ, ремонтът е неуспешен, на потребителя ще бъде доставен равностоен продукт за замяна. Замененият(ите) Продукт(и) или част(и) ще стане(ат) собственост на ТТІ. Всяка поправка/замяна съгласно горепосочените Гаранции е безплатна. Ремонтът/замяната, извършени от ТТІ, не представляват удължаване или ново начало на Гаранциите. Заменените резервни части са предмет на първоначално предоставените Гаранции, като срокът на Гаранциите приключва със срока на Гаранцията, която първоначално е била предоставена за цялостния продукт.
6. Гаранциите на RYOBI се предоставят от Techtronic Industries GmbH, Max-Eyth-Str.10, 71364 Winnenden, Германия, само на Потребителя, който първоначално е закупил Продукта, и не могат да бъдат прехвърляни или преотстъпвани.
7. Гаранциите са валидни в Европейското икономическо пространство (ЕИП), Швейцария и Обединеното кралство. Извън тези области, моля, свържете се с търговеца на дребно, където е направена покупката, за да разберете дали се прилага друга доброволна гаранция.

UK УМОВИ НАДАННЯ ГАРАНТІЇ RYOBI

Разом з будь-якими законними правами, що виникають у зв'язку з придбанням товару, і без обмеження законних прав, застосовуваних незалежно і безплатно, на всі зазначені на нашому вебсайті нові електроінструменти та/або садові інструменти марки RYOBI, за винятком допоміжних пристроїв, систем зберігання інструментів і запасних частин, як зазначено нижче («Товар»), поширюється добровільна гарантія, надана компанією Techtronic Industries GmbH («TTI»), відповідно до викладених нижче умов і положень («Гарантія»).

Гарантія поширюється лише на покупця(ів), які купують продукцію в статусі кінцевого користувача — споживача («Споживач»). Роздрібні торговці, прокатні компанії, а також кінцеві користувачі для професійного застосування в явній формі виключаються з цих загальних положень та умов Гарантії. До певного(их) товару(ів) для кінцевих користувачів для професійного застосування може застосовуватися інший тип добровільної гарантії, якщо це в явній формі зазначено на вебсайті www.ryobitools.eu. Застосування цієї добровільної гарантії не обмежуватиме законні права Споживача у разі наявності дефекту.

1. За умови, що Товар придбано виключно для індивідуального використання, стандартна гарантія («Стандартна гарантія») має термін дії 24 місяці («Стандартний гарантійний термін») і починається з дати придбання товару. Щоб Стандартна гарантія набула чинності та мала юридичну силу, ця дата повинна бути підтверджена рахунком-фактурою або іншим документом, що підтверджує факт придбання. Також ця Стандартна гарантія поширюється лише на новий(і) Виріб(и).
2. В деяких країнах Споживачі можуть мати можливість продовжити Стандартну гарантію на відповідні Товари після закінчення терміну дії Стандартної гарантії, зареєструвавшись на вебсайті www.ryobitools.eu. Інформація про відповідність Товарів розширеній гарантії («Розширена гарантія») вказана на пакуванні Товару, на вебсайті www.ryobitools.eu та/або наведена у відповідній документації до Товару за адресою https://www.ryobitools.eu/. Щоб скористатися Розширеною гарантією, Споживачі мають зареєструвати свій(свої) Товар(и) онлайн протягом 30 календарних днів з дати покупки. Всі персональні дані Споживача будуть оброблятися відповідно до заяви про конфіденційність, яку можна знайти за посиланням https://uk.ryobitools.eu/footer-links/privacy-policy/. Підтвердженням Розширеної гарантії є повідомлення про реєстрацію, надіслане нами електронною поштою, та оригінал рахунку-фактури із зазначенням дати покупки.
3. Стандартна гарантія та Розширена гарантія («Гарантії») обмежуються ремонтом та/або заміною дефектного Товару на розсуд компанії ТТІ за умови, що дефект виготовлення або матеріалу існував на дату придбання. Будь-які можливі додаткові витрати або збитки не підлягають відшкодуванню. Також Гарантії не поширюються на:
   – будь-яку шкоду, заподіяну Споживачем випадково, навмисно або з необережності
   – будь-які пошкодження Товару, що виникли в результаті неналежного поводження або відсутності технічного обслуговування
   – будь-який Товар, який був змінений або модифікований
   – будь-який Товар, на якому пошкоджено, змінено або видалено оригінальне ідентифікаційне маркування (торговельна марка, серійний номер)
   – будь-які пошкодження, спричинені недотриманням інструкції з експлуатації
   – Товари, які не підпадають під дію маркування CE/UKCA
   – будь-який Товар, який намагалися відремонтувати в неуповноваженому сервісному центрі або без попереднього узгодження з ТТІ
   – будь-який Товар, підключений до невідповідного джерела електроживлення (сила струму, напруга, частота)
   – будь-який Товар, який використовувався з невідповідною паливною сумішшю (паливо, олива, співвідношення палива та оливи)
   – будь-які пошкодження, спричинені зовнішніми факторами (водою, хімічними речовинами, фізичними силами, механічними ударами) або сторонніми речовинами
   – нормальний знос запасних частин
   – неправильне використання, перенавантаження Товару(ів)
   – використання незатверджених допоміжних пристроїв або деталей
   – допоміжні пристрої до електроінструменту, наданого в комплекті з інструментом або придбаного окремо. Такі виключення включають, але не обмежуються, таким: біти для викруток, свердла, шліфувальні диски, наждачний папір і полотна, бічні напрямні
   – комплектуючі (деталі та допоміжні пристрої), які піддаються нормальному зносу, включаючи, але не обмежуючись, таким: комплекти для обслуговування та ремонту, вугільні щітки, підшипники, патрони, кріплення та держаки для свердел SDS, шнури живлення, допоміжні ручки, транспортні чохли та футляри, шліфувальне полотно, пилові мішки, шланги для відводу пилу, повстяні шайби, штифти та пружини для гайковертів, натискні головки, привідні ремені, зчеплення, лопаті куцоріза або газонокосарок, підвісна система, тросові дроселі, зубці, зчіпні штифти, вентилятори, вентиляторні та вакуумні трубки, вакуумні мішки та пазки, напрямні шини, пильні ланцюги, шланги, арматура для з'єднання, розпилювальні форсунки, колеса, пульверизатори, внутрішні котушки, зовнішні котушки, рівчуї волосіні, свічки запалювання, повітряні фільтри, паливні фільтри, лопаті для мульчування тощо.
4. Для гарантійного обслуговування Товар(и) повинні бути відправлені або передані без невиправданої затримки після виникнення або виявлення дефекту виготовлення або матеріалу уповноваженому сервісному партнеру RYOBI, перелік яких наведено на вебсайті https://www.ryobitools.eu/. Споживачі можуть отримати передбачені Гарантією послуги від сервісного партнера RYOBI таким чином:

   а. звернувшись до роздрібного продавця, де була здійснена покупка; або

   б. зареєструвавшись через сервісну платформу, доступну на офіційному вебсайті RYOBI https://www.ryobitools.eu/. Доступність такого процесу може відрізнятися в залежності від країни.

   При відправленні Товару уповноваженому сервісному партнеру RYOBI він повинен бути надійно упакований та не мати небезпечного вмісту (докладніше див. інструкції з техніки безпеки на сайті https://www.ryobitools.eu/), з позначкою адреси відправника та стислим описом дефекту. Зверніть увагу, що в деяких країнах вартість доставки або поштових витрат має бути сплачена відправником відповідно до прийнятої місцевої практики. Щоб дізнатися, чи передбачена така оплата, зверніться до місцевого уповноваженого сервісного центру RYOBI.
5. Товар, про який Споживач заявляє як про дефектний, буде оглянутий після отримання. Якщо дефект буде підтверджено, передбачені Гарантією послуги будуть надані шляхом ремонту дефектних частин виробу або заміни їх на недефектні частини на розсуд ТТІ. Якщо ТТІ відмовляється відремонтувати дефект або якщо, на розсуд ТТІ, ремонт виявився невдалим, буде надана рівноцінна заміна. Замінений(і) Продукт(и) або деталь(і) стають власністю ТТІ. Будь-які ремонт/заміна відповідно до вищезазначених гарантій є безплатними. Ремонт(и)/заміна(и), виконані компанією ТТІ, не продовжують і не поновлюють термін дії Гарантій. На замінені запасні частини поширюється дія первісно наданих Гарантій, а термін дії Гарантій закінчується разом із терміном дії Гарантії, яка була первісно надана на товар в цілому.
6. Гарантії RYOBI надаються компанією Techtronic Industries GmbH, Max-Eyth-Str.10, 71364 Winnenden, Germany (Вінненден, Німеччина), тільки Споживачеві, який придбав Товар, і не можуть бути передані або переуступлені.
7. Гарантії дійсні в Європейській економічній зоні (ЄЕЗ), Швейцарії та Сполученому Королівстві. Щоб дізнатися, чи діє будь-яка інша добровільна гарантія за межами цих територій, зверніться до продавця, через якого була здійснена покупка.

TR RYOBI GARANTI UYGULAMA KOŞULLARI

Bir ürünün satın alınmasından doğan tüm yasal haklara ek olarak, bağımsız ve ücretsiz olarak geçerli olan yasal haklara halel getirmeksizin ("Ürün") bölümünde ayrıntılı bir şekilde anlatıldığı gibi, alet aksesuarları, alet depolama sistemleri ve yedek parçalar hariç olmak üzere web sitemizde listelenen tüm yeni RYOBI markalı elektrikli aletler ve/veya bahçe aletleri, aşağıda belirtilen hüküm ve koşullara ("Garanti") tabi olarak Techtronic Industries GmbH ("TTI") tarafından verilen gönüllü bir garanti kapsamındadır.

Garanti, yalnızca son kullanıcılar olarak ürünleri satın alan tüketiciler ("Tüketici") için geçerlidir. Bayiler, kiralama şirketleri ve profesyonel son kullanıcılar, Garantinin bu genel hüküm ve koşullarından açıkça hariç tutulur. Profesyonel son kullanıcılar için www.ryobitools.eu web sitesinde açıkça belirtilmişse belirli ürünler için farklı bir gönüllü garanti türü geçerli olabilir. Bu gönüllü Garantinin ihlal edilmesi, bir arıza durumunda tüketicinin yasal haklarını sınırlamaz.

1. Standart garanti ("Standart Garanti"), ürünün yalnızca özel kullanım için satın alınması koşuluyla, 24 aylık ("Standart Garanti Süresi") bir süreye sahiptir ve ürünün satın alındığı tarihte başlar. Bu tarih, Standart Garantinin geçerli ve uygulanabilir olması için bir fatura veya başka bir satın alma kanıtı ile belgelendirilmelidir. Ayrıca bu Standart Garanti yalnızca yeni Ürünler için geçerlidir.
2. Belirli ülkelerdeki tüketiciler, www.ryobitools.eu web sitesine kaydolarak uygun Ürünler için Standart Garantiyi, Standart Garanti süresini aşacak şekilde uzatabilirler. Ürünlerin uzatılmış garanti ("Uzatılmış Garanti") için uygunluğu, Ürünün ambalajı üzerinde ve www.ryobitools.eu web sitesinde belirtilir ve/veya https://www.ryobitools.eu/ adresinde bulunan ilgili Ürün belgelerinde yer alır. Uzatılmış Garantiden yararlanabilmek için Tüketicilerin bu Uzatılmış Garantiden faydalanmak amacıyla satın alma tarihinden itibaren 30 takvim günü içinde Ürünlerini çevrimiçi olarak kaydetmeleri gerekir. Bir Tüketicinin tüm kişisel bilgileri, https://uk.ryobitools.eu/footer-links/privacy-policy/ adresinde bulunan gizlilik bildirimine uygun olarak işlenecektir. E-posta ile gönderilen kayıt alındı teyidi ve satın alma tarihini gösteren orijinal fatura, Uzatılmış Garantinin kanıtı olarak kullanılacaktır.
3. Standart Garanti ve Uzatılmış Garanti ("Garantiler"), ürünün satın alındığı tarihte işçilik veya malzeme arızasının olması halinde TTI'nın takdirine bağlı olarak arızalı Ürünün onarılması ve/veya değiştirilmesi ile sınırlıdır. Başka masraflar veya kayıplarla ilgili talepte bulunulamaz. Ayrıca Garantiler şunlar için de geçerli değildir:
   - Tüketici tarafından kazara, kasten veya ihmalkâr bir şekilde oluşan hasarlar
   - yanlış işlemden veya bakımın yapılmamasından kaynaklanan Ürün hasarları
   - değiştirilmiş veya modifiye edilmiş Ürünler
   - orijinal tanımlama (ticari marka, seri numarası) işaretlerinin tahrif edildiği, değiştirildiği veya çıkarıldığı Ürünler
   - talimat kılavuzuna uyulmaması nedeniyle oluşan hasarlar
   - CE/UKCA işaretine tabi olmayan Ürünler
   - yetkili olmayan bir servis merkezi tarafından veya TTI'dan önceden izin alınmadan onarılmaya çalışılmış Ürünler
   - uygun olmayan güç kaynağına (amper, voltaj, frekans) bağlı Ürünler
   - uygun olmayan yakıt karışımıyla (yakıt, yağ, yağ oranı) kullanılan Ürünler
   - dış etkilerin (su, kimyasal, fiziksel, şoklar) veya yabancı maddelerin neden olduğu hasarlar
   - yedek parçaların normal aşınması ve yıpranması
   - uygun olmayan kullanım, Ürünlerin aşırı yüklenmesi
   - onaylanmamış aksesuarların veya parçaların kullanılması
   - alet ile birlikte verilen veya ayrı olarak satın alınan elektrikli alet aksesuarları. Tornavida uçları, matkap uçları, zımpara diskleri, zımpara kağıdı ve bıçaklar, yanal kılavuz dahil ancak bunlarla sınırlı olmamak üzere bu tür hariç bırakılan parçalar
   - servis ve bakım kitleri, karbon fırçalar, rulmanlar, torna aynası, SDS matkap ucu eklentisi veya alıcısı, güç kablosu, yardımcı tutamak, taşıma çantası, zımpara plakası, toz torbası, toz egzoz borusu, keçe rondelalar, darbeli anahtar pimleri ve yayları, çıkıntılı düğmeler, tahrik kayışları, debriyaj, çit düzeltıcilerin veya çim biçme makinelerinin bıçakları, kuşam askılık, gaz teli, çatal dişler, çeki demiri kilit pimleri, üfleme makinesi fanları, üfleme ve vakum makinesi boruları, vakum torbası ve kayışlar, kılavuz çubuklar, testere zincirleri, hortumlar, konnektör bağlantıları, püskürtme nozülleri, tekerlekler, püskürtme çubukları, dahili makaralar, harici makaralar, kesme telleri, bujiler, hava filtreleri, gaz filtreleri, malçlama bıçakları vb. dahil ancak bunlarla sınırlı olmamak üzere normal aşınma ve yıpranmaya maruz kalan bileşenler (parçalar ve aksesuarlar).
4. Garanti servis işlemi için, işçilik veya malzeme arızasının meydana gelmesinden veya fark edilmesinden sonra Ürünler, fazla gecikmeden web sitesinde listelenen yetkili RYOBI servis ortağına gönderilmeli veya sunulmalıdır: https://www.ryobitools.eu/. Tüketiciler, Garantilerin kapsamında bulunan servisleri RYOBI servis ortağından

   a. satın alma işleminin yapıldığı bayi ile iletişime geçerek veya

   b. RYOBI Commercial web sayfasında (https://www.ryobitools.eu/) bulunan servis platformu aracılığıyla kaydolarak alabilirler; sürecin kullanılabilirliği ülkeden ülkeye değişiklik gösterebilir.

   Bir Ürünü yetkili bir RYOBI servis ortağına gönderirken Ürün, gönderenin adresi belirtilerek ve arızayla ilgili kısa bir açıklamayla birlikte tehlikeli içerikler (ayrıntılar için lütfen https://www.ryobitools.eu/ adresindeki web sitesinde bulunan güvenlik talimatlarına bakın) olmadan güvenli bir şekilde paketlenmelidir. Bazı ülkelerde teslimat veya posta ücretlerinin yerel uygulamaya göre gönderen tarafından ödenmesi gerektiğini lütfen unutmayın. Bu tür ücretlerin uygulanıp uygulanmadığını doğrulamak için lütfen yerel yetkili RYOBI servis merkezinize danışın.
5. Tüketici tarafından arızalı olduğu iddia edilen Ürün teslim alındıktan sonra incelenecektir. Arıza onaylandığında, Garantilerin kapsamındaki servisler, TTI'nın takdirine bağlı olarak, ürünlerin arızalı parçalarının onarılması veya arızalı olmayan parçalarla değiştirilmesi yoluyla sağlanacaktır. TTI, arızayı onarmayı reddedersе veya TTI'nın takdiriyle onarım başarısız sayılırsa eş değer bir parçayla değişim sağlanacaktır. Değiştirilen Ürünler veya parçalar TTI'nın mülkiyetinde olacaktır. Yukarıdaki Garantiler kapsamında yapılan tüm onarım/değişim işlemleri ücretsizdir. TTI tarafından gerçekleştirilen onarım/değişim işlemleri, Garantilerin süresinin uzatılmasını veya Garantilere yeni bir başlangıcı teşkil etmez. Değiştirilen yedek parçalar başlangıçta verilen Garantilere tabidir ve Garantilerin süresi, ürünün tamamı için başlangıçta verilen Garanti süresi dolunca sona erer.
6. RYOBI Garantileri; Max-Eyth-Str.10, 71364 Winnenden, Almanya adresindeki Techtronic Industries GmbH tarafından yalnızca Ürünü ilk satın alan Tüketiciye verilir ve devredilemez veya atanamaz.
7. Garantiler Avrupa Ekonomik Alanları (AEA), İsviçre ve Birleşik Krallık'ta geçerlidir. Bu alanların dışında, başka bir gönüllü garantinin geçerli olup olmadığını öğrenmek için lütfen satın alma işleminin yapıldığı bayi ile iletişime geçin.

EN EC DECLARATION OF CONFORMITY

Cordless stick pump

Brand: RYOBI | Manufacturer[1] | Model number[2] | Serial number range[3]

We declare as the manufacturer under our sole responsibility that the product mentioned below fulfills all the relevant provisions of the following European Directives, European Regulations and harmonised standards[4]

Authorised to compile the technical file:[5]

FR DÉCLARATION CE DE CONFORMITÉ

Pompe bâton sans fil

Marque: RYOBI | Fabricant[1] | Numéro de modèle[2] | Étendue des numéros de série[3]

Nous déclarons sous notre entière responsabilité que le produit mentionné ci-dessous remplit toutes les dispositions pertinentes des directives et réglementations européennes suivantes, ainsi que des normes harmonisées ci-après[4]

Autorisé à rédiger le dossier technique:[5]

DE EG-KONFORMITÄTSERKLÄRUNG

Akku-Regenfasspumpe

Marke: RYOBI | Hersteller[1] | Modellnummer[2] | Seriennummernbereich[3]

Wir erklären in alleiniger Verantwortung, dass das nachstehend erwähnte Produkt allen einschlägigen Bestimmungen der folgenden EU-Richtlinien, EU-Vorschriften und harmonisierten Normen entspricht[4]

Autorisiert die technische Datei zu erstellen:[5]

ES DECLARACIÓN CE DE CONFORMIDAD

Bomba con barra telescópica inalámbrica

Marca: RYOBI | Fabricante[1] | Número de modelo[2] | Intervalo del número de serie[3]

Declaramos, bajo nuestra exclusiva responsabilidad, que el producto mencionado a continuación cumple con todas las disposiciones relevantes de las siguientes directivas, normas armonizadas y reglamentos europeos[4]

Autorizado para elaborar la ficha técnica:[5]

IT DICHIARAZIONE CE DI CONFORMITÀ

Pompa a bastone senza fili

Marca: RYOBI | Ditta produttrice[1] | Numero modello[2] | Gamma numero seriale[3]

Dichiariamo sotto la nostra unica responsabilità che il prodotto descritto in basso soddisfa tutte le disposizioni delle direttive europee e che sono state osservate le norme seguenti[4]

Autorizzato per compilare il file tecnico:[5]

NL EG-VERKLARING VAN OVEREENSTEMMING

Snoerloze steelpomp

Merk: RYOBI | Fabrikant[1] | Modelnummer[2] | Serienummerbereik[3]

Wij verklaren naar onze eigen verantwoordelijkheid, dat het hieronder genoemde product voldoet aan alle relevante bepalingen van de volgende Europese richtlijnen, Europese verordeningen en geharmoniseerde normen[4]

Afgevaardigde voor het samenstellen van de technische fiche:[5]

PT DECLARAÇÃO CE DE CONFORMIDADE

Bomba telescópica sem fios

Marca: RYOBI | Fabricante[1] | Número do modelo[2] | Intervalo do número de série[3]

Declaramos sob nossa exclusiva responsabilidade que o produto mencionado abaixo cumpre todas as disposições aplicáveis das seguintes diretivas, regulamentos e normas harmonizadas da União Europeia[4]

Autorizado para compilar o ficheiro técnico:[5]

DA EF-OVERENSSTEMMELSESERKLÆRING

Trådløs stavpumpe

Brand: RYOBI | Producent[1] | Modelnummer[2] | Serienummerområde[3]

Vi erklærer under eget ansvar, at produktet nævnt nedenfor opfylder alle de relevante forskrifter i de følgende europæiske direktiver, europæiske forordninger og harmoniserede standarder[4]

Bemyndiget til at udarbejde det tekniske kartotek:[5]

SV EG-FÖRSÄKRAN ÖVERENSSTÄMMELSE

Sladdlös skaftpump

Märke: RYOBI | Tillverkare[1] | Modellnummer[2] | Serienummerintervall[3]

Vi förklarar under eget ansvar att den produkt som nämns nedan uppfyller alla relevanta föreskrifter i följande europeiska direktiv, europeiska förordningar och harmoniserade standarder[4]

Godkänd att sammanställa den tekniska filen:[5]

FI EY-VAATIMUSTENMUKAISUUSVAKUUTUS

Akkukäyttöinen sauvapumppu

Tuotemerkki: RYOBI | Valmistaja[1] | Mallinumero[2] | Sarjanumeroalue[3]

Vakuutamme alla mainitun tuotteen olevan seuraavien eurooppalaisten direktiivien, asetusten ja yhdenmukaistettujen standardien säännösten mukainen[4]

Valtuutettu kokoamaan tekninen tiedosto:[5]

NO CE-SAMSVARSERKLÆRING

Kabelfri stikkpumpe

Merke: RYOBI | Produsent[1] | Modellnummer[2] | Serienummerserie[3]

Vi erklærer på eget ansvar at produktet beskrevet nedenfor oppfyller alle de relevante bestemmelsene i de europeiske direktiver, europeiske forskrifter og harmoniserte standarder[4]

Autorisert til å sette sammen den tekniske filen:[5]

RU ДЕКЛАРАЦИЯ О СООТВЕТСТВИИ СТАНДАРТАМ ЕС

Беспроводный штанговый насос

Марка: RYOBI | Изготовитель[1] | Номер модели[2] | Диапазон заводских номеров[3]

Со всей ответственностью заявляем, что нижеупомянутое изделие отвечает всем соответствующим положениям следующих европейских директив, европейских регламентов, а также гармонизированных стандартов[4]

Лицо, ответственное за подготовку технической документации:[5]

PL DEKLARACJA ZGODNOŚCI WE

Bezprzewodowa pompa transferowa

Marka: RYOBI | Producent[1] | Numer modelu[2] | Zakres numerów seryjnych[3]

Oświadczamy na własną odpowiedzialność, że produkt opisany w sekcji „Specyfikacja" spełnia wszystkie istotne postanowienia wymienionych poniżej dyrektyw UE, przepisów europejskich oraz norm zharmonizowanych[4]

Osoba upoważniona do sporządzenia dokumentu technicznego:[5]

CS CE PROHLÁŠENÍ O SHODĚ

Akumulátorové tyčové čerpadlo

Značka: RYOBI | Výrobce[1] | Číslo modelu[2] | Rozsah sériových čísel[3]

Výhradně na vlastní odpovědnost prohlašujeme, že níže uvedený výrobek splňuje všechna příslušná ustanovení evropských směrnic, evropských nařízení a harmonizovaných norem[4]

Pověření ke kompilaci technického souboru:[5]

HU EK-MEGFELELŐSÉGI NYILATKOZATA

Vezeték nélküli szivattyúzó rúd

Márka: RYOBI | Gyártó[1] | Típusszám[2] | Sorozatszám tartomány[3]

Kizárólagos felelősségünk keretében nyilatkozunk, hogy az alább említett termék megfelel a következő európai irányelvek, szabályozások és harmonizált szabványok vonatkozó rendelkezéseinek[4]

A műszaki dokumentáció összeállítására felhatalmazott:[5]

RO DECLARAŢIE DE CONFORMITATE CE

Pompă tubulară fără fir

Marcă: RYOBI | Producător[1] | Număr serie[2] | Gamă număr serie[3]

Declarăm pe proprie responsabilitate că produsul menționat mai jos îndeplinește toate prevederile relevante ale directivelor Uniunii Europene, ale Regulamentelor UE și standardele armonizate[4]

Autorizat să completeze fișa tehnică:[5]

LV EK ATBILSTĪBAS DEKLARĀCIJA

Akumulatoru kāta sūknis

Zīmols: RYOBI | Ražotājs[1] | Modeļa numurs[2] | Sērijas numura intervāls[3]

Ar pilnu atbildību mēs deklarējam, ka tālāk norādītais produkts izpilda visas atbilstošās norādīto Eiropas direktīvu, Eiropas regulu un harmonizēto standartu prasības[4]

Pilnvarots sastādīt tehnisko failu:[5]

LT EB ATITIKTIES DEKLARACIJA

Akumuliatorinis vamzdinis siurblys

Prekės ženklas: RYOBI | Gamintojas[1] | Modelio numeris[2] | Serijinio numerio diapazonas[3]

Mes atsakingai pareiškiame, kad toliau minimas gaminys atitinka nurodytus Europos direktyvas, Europos reglamentus ir darniuosius standartus[4]

Įgaliotas sudaryti techninį failą:[5]

ET EÜ VASTAVUSDEKLARATSIOON

Juhtmeta varspump

Mark: RYOBI | Tootja[1] | Mudeli number[2] | Seerianumbri vahemik[3]

Kinnitame oma ainuvastutusel, et allpool nimetatud toode vastab järgmiste Euroopa direktiivide, Euroopa määruste ja ühtlustatud standardite kõigile asjaomastele sätetele[4]

Tehnilise faili koostamiseks volitatud isik:[5]

HR IZJAVA O SUKLADNOSTI

Akumulatorska štapna pumpa

Marka: RYOBI | Proizvođač[1] | Broj modela[2] | Raspon serijskog broja[3]

Pod punom odgovornošću izjavljujemo da proizvod naveden u nastavku zadovoljava sve relevantne odredbe sljedećih europskih direktiva, europskih uredbi i usklađenih normi[4]

Ovlašten da sastavi tehničku datoteku:[5]

SL ES-IZJAVA O SKLADNOSTI

Brezžična palična črpalka

Znamka: RYOBI | Proizvajalec[1] | Številka modela[2] | Razpon serijskih številk[3]

Pod izključno lastno odgovornostjo izjavljamo, da spodaj navedeni izdelek izpolnjuje vse ustrezne predpise naslednjih evropskih direktiv, evropskih uredb in harmoniziranih standardov[4]

Pooblaščena oseba za sestavo tehnične dokumentacije:[5]

SK ES VYHLÁSENIE O ZHODE

Akumulátorové sudové čerpadlo

Značka: RYOBI | Výrobca[1] | Číslo modelu[2] | Rozsah sériových čísiel[3]

Na vlastnú zodpovednosť vyhlasujeme, že dolu uvedený výrobok vyhovuje príslušným ustanoveniam nasledujúcich európskych smerníc, európskych nariadení a harmonizovaných noriem[4]

Oprávnená osoba na zostavenie technického súboru:[5]

BG CE - ДЕКЛАРАЦИЯ ЗА СЪОТВЕТСТВИЕ

Безжична вертикална помпа

Марка: RYOBI | Производител[1] | Номер на модела[2] | Обхват на серийни номера[3]

Декларираме на своя лична отговорност, че продуктът, посочен по-долу, отговаря на всички съответни разпоредби на директивите и регламентите на Европейския съюз и хармонизираните стандарти по-долу[4]

Упълномощено лице за съставяне на техническия файл:[5]

UK СЕРТИФІКАТ ВІДПОВІДНОСТІ ВИМОГАМ ЄС

Бездротовий бочковий насос

Марка: RYOBI | Виробник[1] | Номер моделі[2] | Діапазон серійного номеру[3]

Ми відповідально заявляємо, що описаний нижче пристрій відповідає всім чинним положенням директив ЄС, Європейських норм та гармонізованих стандартів[4]

Дозвіл на складання технічного файла:[5]

TR CE UYGUNLUK BEYANI

Kablosuz stik pompa

Marka: RYOBI | Üretici[1] | Model numarası[2] | Seri numarası aralığı[3]

Tüm sorumluluğu bize ait olmak üzere, aşağıda belirtilen ürünün aşağıdaki Avrupa Direktifleri, Avrupa Mevzuatı ve uyumlaştırılmış standartların ilgili hükümlerini yerine getirdiğini beyan ederiz[4]

Teknik dosyayı derlemekle yetkili sorumlu:[5]

---

[1] Techtronic Industries GmbH
Max-Eyth-Straße 10, 71364 Winnenden, Germany

[2] **RY18STPA**

[3] 48623502000001 - 48623502999999

[4] 2014/30/EU, 2011/65/EU,
EN 60335-1:2012+A11:2014+A13:2017+A1:2019+A2:2019+A14:2019 +A15:2021, EN IEC 60335-2-41:2021+A11:2021,
EN IEC 61000-6-1:2019, EN IEC 61000-6-3:2021, EN IEC 63000:2018,
EN IEC 62233:2008



Todd Chipner
Senior Vice President, Quality – Asia
Winnenden, Jul. 17, 2024

[5] Techtronic Industries GmbH
Max-Eyth-Straße 10, 71364 Winnenden, Germany

GB-DECLARATION OF CONFORMITY

Manufacturer: Techtronic Industries GmbH
Max-Eyth-Straße 10, 71364 Winnenden, Germany

We declare as the manufacturer under our sole responsibility that the product mentioned below

Cordless stick pump
Brand: RYOBI
Model number: RY18STPA
Serial number range: 48623502000001 - 48623502999999

fulfills all the relevant provisions of the following Regulations: S.I. 2008/1597 (as amended), S.I. 2016/1091 (as amended), S.I. 2012/3032 (as amended), S.I. 2001/1701 (as amended) and that the following designated standards have been used:

BS EN 60335-1:2012+A15:2021, BS EN IEC 60335-2-41:2021+A11:2021,
BS EN IEC 61000-6-1:2019, BS EN IEC 61000-6-3:2021,
BS EN IEC 63000:2018, BS EN IEC 62233:2008



Todd Chipner
Senior Vice President, Quality – Asia
Winnenden, Jul. 17, 2024

Authorised to compile the technical file:
Techtronic Industries (UK) Ltd
Parkway
Marlow Bucks SL7 1YL
UK

EN *RYOBI is a trade mark of Ryobi Limited, and is used under license.*
FR *RYOBI est une marque déposée de Ryobi Limited, et est utilisée sous license.*
DE *RYOBI ist ein Markenzeichen von Ryobi Limited und wird in Lizenz verwendet.*
ES *RYOBI es una marca registrada de Ryobi Limited, y se utiliza bajo licencia.*
IT *L'utilizzo del marchio registrato RYOBI è legato alla licenza concessa da Ryobi Limited.*
NL *RYOBI is een handelsmerk van Ryobi Limited en wordt onder licentie gebruikt.*
PT *RYOBI é uma marca comercial de Ryobi Limited, e é utilizada sob licença.*
DA *RYOBI er et varemærke tilhørende Ryobi Limited og bruges under licens.*
SV *RYOBI är en del av varumärke Ryobi Limited och dess användning är licensierad.*
FI *RYOBI on Ryobi Limitedin omistama tavaramerkki, ja sitä käytetään lisenssin puitteissa.*
NO *RYOBI er et varemerke for Ryobi Limited, og brukes under lisens.*
RU RYOBI является товарным знаком компании Ryobi Limited, используемым по лицензии.
PL *RYOBI to znak towarowy firmy Ryobi Limited i jest używany zgodnie z udzieloną licencją.*
CS *RYOBI je ochranná známka společnosti Ryobi Limited a její používání podléhá licenci.*
HU *A RYOBI a Ryobi Limited védjegye, használata licenc keretében történik.*
RO *RYOBI este o marcă comercială a firmei Ryobi Limited şi este utilizată sub licenţă.*
LV *RYOBI ir Ryobi Limited preču zīme un tiek izmantota saskaņā ar licenci.*
LT *„RYOBI" yra „Ryobi Limited" prekės ženklas, naudojamas pagal licenciją.*
ET *RYOBI on ettevõtte Ryobi Limited kaubamärk, mida kasutatakse litsentsi alusel.*
HR *RYOBI je žig tvrtke Ryobi Limited i koristi se po licenci*
SL *RYOBI je blagovna znamka družbe Ryobi Limited in se uporablja na podlagi dovoljenja.*
SK *RYOBI je ochranná známka spoločnosti Ryobi Limited a používa sa na základe licencie.*
BG RYOBI е търговска марка на Ryobi Limited и се използва под лиценз.
UK RYOBI є товарним знаком Ryobi Limited, і використовується за ліцензією.
TR *RYOBI, Ryobi Limited şirketine ait olup, lisans altında kullanılan bir ticari markadır.*

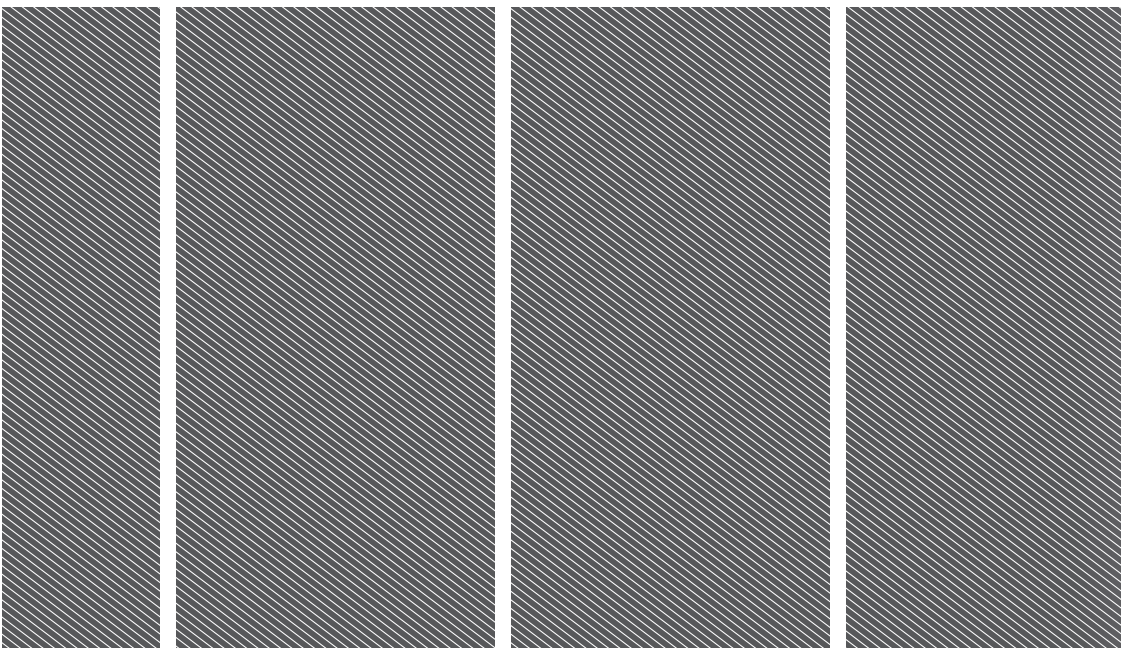

Techtronic Industries GmbH
Max-Eyth-Straße 10,
71364 Winnenden, Germany

Techtronic Industries (UK) Ltd
Parkway
Marlow Bucks SL7 1YL
UK

961479075-04